ERSATZTEILKATALOG BARKAS B 1000

Ausgabe 1978

Herausgegeben: VEB BARKAS-WERKE
Abteilung · Kundendienst

Änderungen vorbehalten

Abbildungen unverbindlich

VEB BARKAS-WERKE
9040 KARL-MARX-STADT · KAUFFAHRTEI 31
BETRIEB DES IFA-KOMBINATS PERSONENKRAFTWAGEN

Deutsche Demokratische Republik

IFA BARKAS

Dieser Ersatzteilkatalog wurde von der Abteilung Kundendienst des VEB Barkas-Werk Karl-Marx-Stadt, Betrieb des IFA-Kombinats Personenkraftwagen, in Zusammenarbeit mit den Zulieferbetrieben, erarbeitet.

Der VEB Barkas-Werke, Betrieb des IFA-Kombinats Personenkraftwagen, behält sich technische und aus Gründen der Fabrikation bedingte Änderungen in der Serienfertigung jederzeit vor. Ansprüche, gleich welcher Art, können aus diesem Ersatzteilkatalog nicht hergeleitet werden.

Alle Rechte vorbehalten!

Redaktionsschluß: 31. 3. 1978

VEB Barkas-Werke
Betrieb des IFA-Kombinats
Personenkraftwagen
- Abt. Kundendienst -

Das Download von www.iawtb.de kostenlos zur Verfügung gestellt von der IG Wartburg Barkas e.V.

Ersatzteilbestellung (Inland)

Die Ersatzteilbestellungen sind entsprechend dem jeweiligen Handelsprogramm durch die entsprechenden Vertrags- oder Regiewerkstätten an folgende Anschriften aufzugeben.
Eine Belieferung durch den Herstellerbetrieb erfolgt nicht.

VEB IFA-Vertrieb für Kfz.-Ersatzteile
Betrieb des VEB IFA-Kombinats Personenkraftwagen

9040 Karl-Marx-Stadt
Postschließfach 54

Fernruf: 59 60
Telex: 73 78

Elektroteile
Handelsprogramm VEB Fahrzeugelektrik Thalheim (Kennzeichnung „o")

VEB Fahrzeugelektrik Thalheim

9154 Niederdorf
Teichstraße

Fernruf: 5 50 Amt Stollberg
Telex: 7 71 32 FET DD

Die Ersatzteillieferung erfolgt nur an AKA-Vertragswerkstätten sowie die bezirklichen ELG's.
BARKAS-Vertragswerkstätten können Ersatzteile nur über die zuständigen ELG's beziehen.

Handelsprogramm VEB Elektromotorenwerk Großhain (Kennzeichnung „oo")

VEB Elektromotorenwerk Großenhain
Betrieb des VEB Kombinat Elektromaschinenbau

828 Großenhain
Meißener Straße 84

Fernruf: 81 41
Telex: 2 75 33

Die Ersatzteillieferung erfolgt nur für VEM-Vertragswerkstätten.

Zur Beachtung

- Für die Belieferung der Vertrags- und Regiewerkstätten mit Normteilen sind die jeweiligen Versorgungskontore für Maschinenbauerzeugnisse zuständig.
- Bei Bestellung von Ersatzteilen ist stets anzugeben:
  - Benennung und Sach-Nr. des Teiles
  - Bestellmenge
  - Versandart
  - genaue Versandanschrift mit Bestimmungsbahnhof
  - Bankverbindung
- Nur eine ordnungsgemäße Führung des Ersatzteilkataloges garantiert für richtige Ersatzteillieferungen, deshalb sind vom Herstellerwerk über den Änderungsdienst bekanntgegebene Veränderungen unbedingt in die Unterlagen einzuarbeiten.

Ersatzteilbestellung (Exportländer)

Die Ersatzteilbestellungen sind an folgende Anschriften aufzugeben:

VEB IFA-Vertrieb für Kfz.-Ersatzteile
Betrieb des VEB IFA-Kombinats Personenkraftwagen
Abteilung Export

DDR - 9040 Karl-Marx-Stadt
Postschließfach 54

Fernruf: 59 60
Telex: 73 78

Elektroteile der Handelsprogramme VEB Fahrzeugelektrik Thalheim und VEB Elektromotorenwerk Großhain (Kennzeichnung „o" u. „oo")

VEB Fahrzeugelektrik Thalheim

DDR - 9154 Niederdorf
Teichstraße

Fernruf: 5 50 Amt Stollberg
Telex: 7 71 32 FET DD

Zur Beachtung

- Bei Bestellung von Ersatzteilen ist stets anzugeben:
  - Benennung und Sach-Nr. des Teiles
  - Bestellmenge
  - Versandart
  - genaue Versandanschrift mit Bestimmungsbahnhof
  - Bankverbindung
- Nur eine ordnungsgemäße Führung des Ersatzteilkataloges garantiert für richtige Ersatzteillieferung, deshalb sind vom Herstellerwerk über den Änderungsdienst bekanntgegebene Veränderungen unbedingt in die Unterlagen einzuarbeiten.

Exportinformationen erfolgen durch den:

TRANSPORTMASCHINEN EXPORT - IMPORT
Volkseigener Außenhandelsbetrieb
der Deutschen Demokratischen Republik

DDR - 108 Berlin
Johannes-Dieckmann-Straße 11/13

Fernruf: 22 40
Telex: 11 20 94

Handhabung des Ersatzteilkataloges

Erläuterungen zum Inhalt der Spalten 1 bis 6:

Spalte 1: Such-Nr. des Ersatzteiles auf der Bildtafel

Spalte 2: Benennung des Ersatzteiles mit teilweise besonderen Hinweisen zur Spezifikation des Ersatzteiles

Spalte 3: Sach-Nr. des Ersatzteiles, dient gleichzeitig als Bestell-Nr.

Spalte 4: Angaben zum Ersatzteil nach dem gültigen DDR-Standard (TGL) oder Angabe der Hersteller-Zeichnungs-Nr. für das Ersatzteil

Spalte 5: Stückzahlangabe je Fahrzeug für die Ausführungen

- KA = Kastenwagen
- KM = Kastenmehrzweckwagen
- KB = Kleinbus
- KK = Krankenkraftwagen
- HP = Pritschenfahrzeug
- FR/ = Fahrerhausrahmenausführung für beliebige Kofferaufbauten
- S- = Sonderausführungen der B 1000-Fahrzeuge, die auf der Basis der vorgenannten Fahrzeugausführungen zur Auslieferung kommen.

(Bildliche Darstellung siehe auch Deckblatt zur Baugruppe Motor)

Spalte 6: Bemerkungen zum Ersatzteil bzw. Hinweise zum Änderungsdienst

Zeichenerklärung in Spalte 6

*	Bauteil wird nicht als Ersatzteil geliefert
V	Bauteil wird als Verschleißteil geführt
R	Bauteil wird regeneriert oder bei der Regenerierung verwendet
o	Bauteil gehört zum Handelsprogramm des VEB Fahrzeugelektrik Thalheim
oo	Bauteil gehört zum Handelsprogramm des VEB Elektromotorenwerk Großenhain (gilt nur für Inland-Ersatzteilbezug)

Hinweise zum Änderungsdienst des Herstellers

Der Änderungsdienst wird nur für vertraglich gebundene Partner durchgeführt!

Der Änderungsdienst erfolgt grundsätzlich in zwei Formen:

1) Als laufender Änderungsdienst über die Informationsblätter B 1000 in beschreibender Form zur durchgeführten Veränderung am Erzeugnis mit inhaltlicher Zusammenfassung aller Änderungen, die im Ersatzteilkatalog handschriftlich vorzunehmen sind.

2) Als Blattaustausch zum Ersatzteilkatalog, wobei auf den Textblättern des Kataloges zur Kenntlichmachung des Änderungsstandes die Jahreszahl der Ausgabe eingetragen wird.

Zum Beispiel:

1979 **M 6.1**

Stückzahl							Bemerkung
KA	KM	KB	KK	HP	FR/-	S-	
5							6

Zur Beachtung

Beim Blattaustausch sind die Hinweise des Herstellers unbedingt zu befolgen. Es wird der Fall eintreten, daß ausgetauschte Blätter ihre Gültigkeit weiterhin behalten, da der Aufbau des Kataloges immer identisch mit dem jeweiligen Serien-Fertigungszustand ist, so daß ausgetauschte Blätter für die Ersatzteilbestellung bereits laufender Erzeugnisse bestehen bleiben müssen. Für diese Fälle sind die ausgetauschten Blätter am Ende der Baugruppe einzuordnen.

Zeichenerklärung in Spalte 6 zum Änderungsdienst

01. 08. 78 - 2/78 = Für das betreffende Bauteil sind ab "Datum" Änderungen eingetreten.

2/78 = Nummer des Informationsblattes B 1000, in welchem die Änderungen näher erläutert wurden.

ÄNDERUNGEN WÄHREND DES DRUCKES /

Bitte in die Originalunterlagen einarbeiten!

Text-tafel	Bild Nr.	Benennung	Bestell-Nummer Sach-Nr.	Standard- bzw. Hersteller-Nr.	Stückzahl KA	KM	KB	KK	HP	FR/-	S-	Bemerkung
	1	2	3	4	5							6
		a) Eintragungen ändern (Änderungsumfang unterstrichen!)										
M 1.1	1	Motor, vollst.	53 11091 623		1	1	1	1	1	1	1	
1.1	4	Scheibe	99 00016 856	10,5 TGL 0-125-St gal Zn 12 c	5	5	5	5	5	5	5	
2.2	20	Ansaugflansch, vollst.	53 11050 527		1	1	1	1	1	1	1	01.02.78-1/78
2.2	22	Stiftschraube	99 00785 338	BM 10x40 TGL 0-939-8.8 gal Zn 12 c	2	2	2	2	2	2	2	01.02.78-1/78
4.2	(25)-	Gehäuse, vollst.	91 17004 367		1	1	1	1	1	1	1	01.03.78-2/78
4.2	29	Sechskantschraube	99 00071 581	M 6x18 TGL 0-933-5.6 gal Zn 12 c	6	6	6	6	6	6	6	01.03.78-2/78
4.3	33	Gelenkwelle	04 01002 103		1	1	1	1	1	1	1	01.10.78-3/78
5.1	1	Kühler	40 81740 105	817-400.000	1	1	1	1	1	1	1	01.01.79-3/78
5.1	2	Entlüftungsschlauch	04 01050 014	A 5 TGL 10347 450 lg.	1	1	1	1	1	1	1	01.01.79-3/78
5.1	6	Gummiwulstring	04 01046 018		1	1	1	1	1	1	1	01.01.79-3/78
5.1	13	Gummifeder	99 00580 166	A 20x20x15 TGL 20141-WS 4252	3	3	3	3	3	3	3	01.01.79-3/78
5.1	14	Scheibe	99 00134 330	5,3 TGL 0-9021-St gal Zn 12 c	4	4	4	4	4	4	4	01.01.79-3/78
5.2	15	Federring	99 00811 421	B 5 TGL 7403 gal Cd 12 c	4	4	4	4	4	4	4	01.01.79-3/78
5.2	16	Sechskantmutter	99 00571 710	M 5 TGL 0-934-6 gal Zn c	4	4	4	4	4	4	4	01.01.79-3/78
5.3	36	Überlaufschlauch	04 01037 017	A 9 TGL 10347 980 lg.	1	1	1	1	1	1	1	01.01.79-3/78
8.2	18	Sechskantmutter	99 00955 774	M 8 TGL 0-934-8 gal Zn 12 c	2	2	2	2	2	2	2	
9.1	1	Kupplungsscheibe	18 00561 102	180 DE-24x2,5 TGL 16644/04	1	1	1	1	1	1	1	V/R 01.07.78-3/78
9.1	(1)-	Trockenreibungskupplung, kompl.	18 00559 108	T 180-130 TGL 16644/03	1	1	1	1	1	1	1	V/R 01.07.78-3/78
10.1	7	Federring	99 00106 753	B 8 TGL 7403 gal Cd 12 c	7	7	7	7	7	7	7	01.10.78-3/78
10.1	12	Sechskantschraube	99 00918 415	M 8x80 TGL 0-931-8.8 gal Zn c	2	2	2	2	2	2	2	01.10.78-3/78

ÄNDERUNGEN WÄHREND DES DRUCKES / Bitte in die Originalunterlagen einarbeiten!

Text-tafel	Bild Nr.	Benennung	Bestell-Nummer Sach-Nr.	Standard- bzw. Hersteller-Nr.	Stückzahl KA	KM	KB	KK	HP	FR/-	S-	Bemerkung
	1	2	3	4	5							6
M 10.1	13	Scheibe	99 00016 382	8,4 TGL 0-125-St gal Zn 12 c	6	6	6	6	6	6	6	01.10.78-3/78
10.1	14	Klemmschelle	04 01278 008	~~42~~ ~~TGLx39x215~~	2	2	2	2	2	2	2	01.10.78-3/78
10.2	16	Klemmschelle	04 01267 005	~~42~~ ~~TGLx39x215~~	1	1	1	1	1	1	1	01.10.78-3/78
10.2	19	Scheibe	99 00134 121	6,4 TGL 0-9021-St gal Zn 12 c	4	4	4	4	4	4	4	01.10.78-3/78
10.2	21	Sechskantmutter	99 00571 856	M 6 TGL 0-934-6 gal Zn c	2	2	2	2	2	2	2	
10.2	24	Sechskantschraube	99 00041 350	M 8x16 TGL 0-933-8.8 gal Zn c	1	1	1	1	–	–	1/-	
		b) Eintragungen streichen (Bemerkung nachtragen!)										
M 4.2	28	~~Dichtung~~	~~91 17002 357~~		~~1~~	~~1~~	~~1~~	~~1~~	~~1~~	~~1~~	~~1~~	01.03.78-2/78
6.2	29	~~Schlauchstück~~	~~04 00894 005~~		~~1~~	~~1~~	~~1~~	~~1~~	~~1~~	~~1~~	~~1~~	01.06.78-3/78
10.1	(11)-	~~Klemmschelle, vollst.~~	~~04 01272 002~~		~~2~~	~~2~~	~~2~~	~~2~~	~~2~~	~~2~~	~~2~~	01.10.78-3/78
10.2	-	~~Klemmschelle, vollst.~~	~~04 01266 004~~		~~1~~	~~1~~	~~1~~	~~1~~	~~1~~	~~1~~	~~1~~	01.10.78-3/78
		c) Eintragungen neu aufnehmen										
M 5.1	(1)-	Ablaßhahn	99 00724 004	M 18x1,5 keg. TGL 9600	1	1	1	1	1	1	1	01.01.79-3/78
5.1	(8)-	Entlüftungsstutzen, vollst.	40 82050 000	820-500.000	1	1	1	1	1	1	1	01.01.79-3/78
5.3	(32)-	Ausgleichbehälter	40 84530 005	845-300.000	1	1	1	1	1	1	1	01.01.79-3/78
5.3	(42)-	Spannband, lang	04 01081 004		1	1	1	1	1	1	1	01.01.79-3/78
5.3	(42)-	Spannband, kurz	04 01082 005		1	1	1	1	1	1	1	01.01.79-3/78
10.2	(25)-	Sechskantschraube	99 01006 507	M 8x70 TGL 0-931-8.8 gal Zn c	1	1	1	1	1	1	1	01.10.78-3/78
10.2	(25)-	Scheibe	99 00016 374	6,4 TGL 0-125-St gal Zn 12 c	2	2	2	2	2	2	2	01.10.78-3/78

ÄNDERUNGEN WÄHREND DES DRUCKES /

Bitte in die Originalunterlagen einarbeiten!

Text-tafel	Bild Nr.	Benennung	Bestell-Nummer Sach-Nr.	Standard- bzw. Hersteller-Nr.	Stückzahl KA	KM	KB	KK	HP	FR/-	S-	Bemerkung
	1	2	3	4	5							6
		a) Eintragungen ändern (Änderungsumfang unterstrichen!)										
G 1.1	1	Getriebegehäuse, vollst.	19 01005 017		1	1	1	1	1	1	1	
1.1	4	Federscheibe	99 00022 348	8 TGL 0-137	17	17	17	17	17	17	17	
1.1	11	Verschlußdeckel	99 00035 393	20 TGL 0-443 verzinkt	1	1	1	1	1	1	1	01.01.78-5/77
1.2	19	Wälzlager-Ausrücker	18 00510 100	W 1-2 TGL 16644/05	1	1	1	1	1	1	1	
1.2	22	Ausrückachse mit Ausrückhebel, vollst.	04 01167 106		1	1	1	1	1	1	1	01.08.77-5/77
1.2	27	Seilzug	04 01173 016		1	1	1	1	1	1	1	01.08.77-5/77
1.2	30	Federring	99 00106 753	B 8 TGL 7403 gal Cd 12c	1	1	1	1	1	1	1	
1.3	33	Dichtring	99 00109 112	A 22x27 TGL 0-7603-Vf	1	1	1	1	1	1	1	
1.4	(52)-	Tachoantrieb, vollst.	19 01155 046		1	1	1	1	1	1	1	
1.4	56	Führungshülse für Tachoantrieb	19 01109 024		1	1	1	1	1	1	1	V
4.1	10	Wellendichtring	99 00757 391	D 42x55x7 TGL 16454	2	2	2	2	2	2	2	V
4.2	27	Ausgleichgehäuse	19 01138 004		1	1	1	1	1	1	1	V
4.2	30	Sechskantschraube	99 00852 501	M 10x1x25 TGL 0-961-10.9	8	8	8	8	8	8	8	
G		b) Eintragungen streichen (Bemerkungen nachtragen!)										
		Entfällt										
		c) Eintragungen neu aufnehmen										
G 1.1	-	Getriebe, vollst. mit Lagerzapfen, ohne Abtriebsgelenke	19 02203 005		1	1	1	1	1	1	1	01.01.79-3/78
1.1	(8)-	Differentialdeckel	19 02113 007		1	1	1	1	1	1	1	01.01.79-3/78
1.1	(9)-	Einstellring	19 01019 110		1	1	1	1	1	1	1	01.01.79-3/78
1.4	(62)-	Druckring	19 01141 008		1	1	1	1	1	1	1	01.01.79-3/78
1.4	(62)-	Rundring	99 00989 533	115x3 TGL 6365-WS 1.019	1	1	1	1	1	1	1	01.01.79-3/78

ÄNDERUNGEN WÄHREND DES DRUCKES / Bitte in die Originalunterlagen einarbeiten!

Text-tafel	Bild Nr.	Benennung	Bestell-Nummer Sach-Nr.	Standard- bzw. Hersteller-Nr.	Stückzahl KA	KM	KB	KK	HP	FR/-	S-	Bemerkung
	1	2	3	4	5							6
G 4.1	(1)-	Rundring	99 00989 541	38x5 TGL 6365- WS 2.055	2	2	2	2	2	2	2	01.01.79-3/78
4.1	(2)-	Rundring	99 00989 533	115x3 TGL 6365- WS 1.019	1	1	1	1	1	1	1	01.01.79-3/78
4.1	(3)-	Abstreifring	99 00043 014	36 TGL 17570- WS 1.009	2	2	2	2	2	2	2	01.01.79-3/78
4.1	(4)-	Wellendichtring	99 01060 303	D 52x68x8 ST TGL 16454- WS 1.098	2	2	2	2	2	2	2	01.01.79-3/78
4.1	(5)-	Scheibenfeder	99 00139 101	6x7,5 TGL 9499	2	2	2	2	2	2	2	01.01.79-3/78
4.1	(5)-	Ausgleichgetriebe, vollst.	19 02207 000		1	1	1	1	1	1	1	01.01.79-3/78
4.1	(13)-	Einstellring	19 01019 110		1	1	1	1	1	1	1	01.01.79-3/78
4.1	(14)-	Lagerbuchse	19 02217 107		1	1	1	1	1	1	1	01.01.79-3/78
4.2	(16)-	Lagerhülse	19 01139 005		2	2	2	2	2	2	2	V 01.01.79-3/78
4.2	(21)-	großes Ausgleichkegelrad	19 01142 000		2	2	2	2	2	2	2	V 01.01.79-3/78
4.2	(25)-	kleines Ausgleichkegelrad	19 02213 003		2	2	2	2	2	2	2	V 01.01.79-3/78
4.2	(30)-	Druckring	19 01141 008		1	1	1	1	1	1	1	01.01.79-3/78

Per Download von www.ipwth.de kostenlos zur Verfügung gestellt

ÄNDERUNGEN WÄHREND DES DRUCKES /

Bitte in die Originalunterlagen einarbeiten!

Text-tafel	Bild Nr.	Benennung	Bestell-Nummer Sach-Nr.	Standard- bzw. Hersteller-Nr.	Stückzahl KA	KM	KB	KK	HP	FR/-	S-	Bemerkung
	1	2	3	4	5							6
		a) Eintragungen ändern (Änderungsumfang unterstrichen!)										
F 1.1	9	Scheibe	99 00144 806	10,5 TGL 17774-St gal Zn 12 c	1	1	1	1	1	1	1	
5.1	-	Vorderachse, vollst. links mit Vorderradlagerung u. Bremse ohne Spurstangenhebel	04 03740 116		1	1	1	1	1	1	1	01.01.79-3/78
5.1	-	Vorderachse, vollst. rechts mit Vorderradlagerung u. Bremse ohne Spurstangenhebel	04 03739 114		1	1	1	1	1	1	1	01.01.79-3/78
6.1	7	Sechskantschraube	99 00940 366	M 8x10 TGL 0-933-8.8 gal Zn c	4	4	4	4	4	4	4	
7.1	4	Kronenmutter	99 00079 218	M 27x1,5 TGL 39-937-60 gal Zn c	2	2	2	2	2	2	2	01.06.78-3/78
7.1	(14)	Radbremse, vollst. vorn links ohne Bremsseilzug (Belag DON 262)	18 40712 006	LR 767	1	1	1	1	1	1	1	01.09.77-1/78
7.2	-	Radbremse, vollst. vorn links ohne Bremsseilzug (Belag Ferodo AM 14)	18 40714 006	LR 768	1	1	1	1	1	1	1	01.09.77-1/78
7.2	-	Radbremse, vollst. vorn rechts ohne Bremsseilzug (Belag DON 262)	18 40713 007	LR 867	1	1	1	1	1	1	1	01.09.77-1/78
7.2	-	Radbremse, vollst. vorn rechts ohne Bremsseilzug (Belag Ferodo AM 14)	18 40715 000	LR 868	1	1	1	1	1	1	1	01.09.77-1/78
12.4	35	Distanzhülse	04 03856 102		2	2	2	2	-	-	2/-	
13.1	4	Kronenmutter	99 00079 218	M 27x1,5 TGL 39-937-60 gal Zn c	2	2	2	2	2	2	2	01.06.78-3/78
16.1	5	Steckdose	13665 b2 306 900046	8820.2/1~~L TGL 71 1075~~	1	1	1	1	1	1	1	o
F		b) Eintragungen streichen (Bemerkungen nachtragen!)										
		Entfällt										

ÄNDERUNGEN WÄHREND DES DRUCKES / Bitte in die Originalunterlagen einarbeiten!

	Text-tafel	Bild Nr.	Benennung	Bestell-Nummer Soch-Nr.	Standard- bzw. Hersteller-Nr.	Stückzahl KA	KM	KB	KK	HP	FR/-	S-	Bemerkung
	1		2	3	4	5							6
			C) Eintragungen neu aufnehmen										
F	4.1	(8)-	Lagerbuchse (Übermaß ø 43,25 h 10)	04 01879 006		4	4	4	4	4	4	4	01.07.78-83/78
	6.1	-	Vorderradantrieb, vollst. links	04 04050 003		1	1	1	1	1	1	1	01.01.79-3/78
	6.1	-	Vorderradantrieb, vollst. rechts	04 04049 001		1	1	1	1	1	1	1	01.01.79-3/78
	6.2	(20)-	Doppelgelenkwelle	09 30002 708		2	2	2	2	2	2	2	V/R 01.01.79-3/78
	6.2	(23)-	Schleuderscheibe	09 36002 108		2	2	2	2	2	2	2	01.01.79-3/78

ÄNDERUNGEN WÄHREND DES DRUCKES /

Bitte in die Originalunterlagen einarbeiten!

Text-tafel	Bild Nr.	Benennung	Bestell-Nummer Soch-Nr.	Bestell-Nummer Standard- bzw. Hersteller-Nr.	Stückzahl KA	KM	KB	KK	HP	FR/-	S-	Bemerkung
	1	2	3	4	5							6
		a) Eintragungen ändern (Änderungsumfang unterstrichen!)										
A 1.1	(1)-	KA-Normalausführung, grundiert mit Fahrer- und Beifahrersitz	04 00149 033		1	-	-	-	-	-	-	01.04.78-2/78
1.1	(1)-	KA-Sonderausführung KA/VA einfarbig lackiert	04 00150 043		-	-	-	-	-	-	1	01.04.78-2/78
1.1	(1)-	KA-Sonderausführung KA/MdI einfarbig lackiert	04 00152 045		-	-	-	-	-	-	1	01.04.78-2/78
1.1	(2)-	KM-Normalausführung, grundiert mit Fahrer- und Beifahrersitz	04 00191 035		-	1	-	-	-	-	-	01.04.78-2/78
1.1	(2)-	KM-Normalausführung, grundiert mit kompletter Sitzgarnitur	04 00192 036		-	1	-	-	-	-	-	01.04.78-2/78
1.1	(2)-	KM-Sonderausführung KM/FM einfarbig lackiert	04 00170 030		-	-	-	-	-	-	1	01.04.78-2/78
1.2	-	KM-Sonderausführung KM/KLF einfarbig lackiert	04 00151 052		-	-	-	-	-	-	1	01.04.78-2/78
1.2	-	KM-Sonderausführung KM/VA einfarbig lackiert	04 00194 046		-	-	-	-	-	-	1	01.04.78-2/78
1.2	-	KM-Sonderausführung KM/MdI einfarbig lackiert	04 00195 047		-	-	-	-	-	-	1	01.04.78-2/78
1.2	(3)-	KB-Normalausführung, grundiert mit kompletter Sitzgarnitur	04 00159 035		-	-	1	-	-	-	-	01.04.78-2/78
1.2	(3)-	KB-Sonderausführung KB/VA einfarbig lackiert	04 00160 045		-	-	-	-	-	-	1	01.04.78-2/78
1.2	(3)-	KB-Sonderausführung KB/MdI einfarbig lackiert	04 00161 046		-	-	-	-	-	-	1	01.04.78-2/78
1.2	(4)-	KK-Normalausführung, einfarbig lackiert mit Fahrer- u.Beifahrersitz	04 00196 080		-	-	-	1	-	-	-	01.04.78-2/78
1.2	(4)-	KK-Sonderausführung KK/VP zweifarbig lackiert	04 00163 064		-	-	-	-	-	-	1	01.04.78-2/78
1.2	(4)-	KK-Sonderausführung KK/VA einfarbig lackiert	04 00164 065		-	-	-	-	-	-	1	01.04.78-2/78
1.3	-	KK-Sonderausführung KK/MdI einfarbig lackiert	04 00165 058		-	-	-	-	-	-	1	01.04.78-2/78
1.3	(5)-	FR-Normalausführung, grundiert mit Fahrer- und Beifahrersitz	04 00168 044		-	-	-	-	1	-	-	01.04.78-2/78

ÄNDERUNGEN WÄHREND DES DRUCKES / Bitte in die Originalunterlagen einarbeiten!

Text-tafel	Bild Nr.	Benennung	Bestell-Nummer Sach-Nr.	Standard- bzw. Hersteller-Nr.	Stückzahl KA	KM	KB	KK	HP	FR/-	S-	Bemerkung
	1	2	3	4	5							6
A 1.3	(5)-	FR/- grundiert mit Fahrer- und Beifahrersitz	04 00259 030		-	-	-	-	-	1	-	01.04.78-2/78
2.1	11	Sechskantschraube	99 00941 488	M 10x20 TGL 0-933-8.8 gal Zn c	14	14	14	14	10	10	14/10	
2.2	18	Sechskantschraube	99 00041 350	M 8x16 TGL 0-933-8.8 gal Zn c	4	4	4	4	-	-	4/-	
6.1	1	Vorderwand, vollst. Schweißgruppe	04 05713 103		1	1	1	1	1	1	1	01.01.79-3/78
6.1	2	Bug-Unterteil, vollst.	04 05714 104		1	1	1	1	1	1	1	01.01.79-3/78
7.1	(5)-	Kastensäulenteil, Schloßseite rechts Fahrertür	04 06662 107		-	-	-	-	1	1	1/-	01.04.78-2/78
7.1	(6)-	Seitenmittelstück Innenblech Schweißgruppe rechts	04 06696 116		1	1	1	1	-	-	1/-	
9.2	25	Verstärkung Seitenwand Außenblech, vorn unten	04 06881 100		1	1	1	1	-	-	1/-	
10.1	5	Knotenblech Dach-Seitenwand, rechts	04 00682 108		-	1	1	-	-	-	1/-	01.02.78-4/77
11.1	13	Anschlaghebel, kompl.	04 06106 001		-	2	2	2	-	-	2/-	
11.2	-	Luftverteilungsspriegel Schweißgruppe, grundiert	04 06061 100		-	-	-	1	-	-	1/-	
17.1	(2)-	Sechskantschraube	99 00940 405	M 8x20 TGL 0-933-8.8 gal Zn c	1	1	1	1	1	1	1	
17.3	(28)-	Senkscheibe	99 00451 086	A 3 TGL 21705-L ~~anox GS-12-w~~	-	5	30	29	-	-	5/30/29	
20.1	3	Haltegriff	99 01104 002	A 196 TGL 31350	1	1	1	1	1	1	1	
21.2	(22)-	Senkscheibe	99 00451 086	A 3 TGL 21705-L ~~anox GS-12-w~~	-	-	12	12	-	-	12	
22.4	49	Halbrundniet	99 00756 856	6x32 TGL 0-660-38 u-2 blank	-	-	-	-	4	-	-	
		b) Eintragungen streichen (Bemerkung nachtragen!)										
A 1.1	(1)-	~~KA Normalausführung, Rohkarosse grundiert~~	~~04 00357 008~~		~~1~~	-	-	-	-	-	-	01.02.78-3/78

ÄNDERUNGEN WÄHREND DES DRUCKES /

Bitte in die Originalunterlagen einarbeiten!

Text-tafel	Bild Nr.	Benennung	Bestell-Nummer Sach-Nr.	Standard- bzw. Hersteller-Nr.	Stückzahl KA	KM	KB	KK	HP	FR/-	S-	Bemerkung
	1	2	3	4	5							6
A 1.1	(2)-	~~KM-Normalausführung, Rohkarosse grundiert~~	~~04 00369 003~~			~~1~~	-	-	-	-	-	01.02.78-3/78
1.2	(3)-	~~KB-Normalausführung, Rohkarosse grundiert~~	~~04 00358 000~~				~~1~~	-	-	-	-	01.02.78-3/78
1.3	(5)-	~~FR-Normalausführung, Rohkarosse grundiert~~	~~04 00359 001~~						~~1~~	-	-	01.02.78-3/78
		C) Eintragungen neu aufnehmen										
A 4.1	(3)-	Befestigungswinkel	04 02016 003		1	1	1	1	1	1	1	01.01.79-3/78
5.2	(17)-	Scheibe, vollst. (f. Bodenblech, hinten links)	04 02249 107		1	1	1	1	-	-	1/-	01.04.78-2/78
6.1	(11)-	Bug-Oberteil, vollst.	04 05718 108		1	1	1	1	1	1	1	01.01.79-3/78
6.1	(12)-	Bug-Oberteil Außenhaut, Schweißgruppe	04 05719 100		1	1	1	1	1	1	1	01.01.79-3/78
15.1	(5)-	Entlüfterschlauch, links	04 01420 015	A 5 TGL 10347-430 lg.	1	1	1	1	1	1	1	01.01.79-3/78
15.1	(5)-	Entlüfterschlauch, rechts	04 01423 018	A 5 TGL 10347-40 lg.	1	1	1	1	1	1	1	01.01.79-3/78

Per Download von www.igwtb.de kostenlos zur Verfügung gestellt von der IG Wartburg

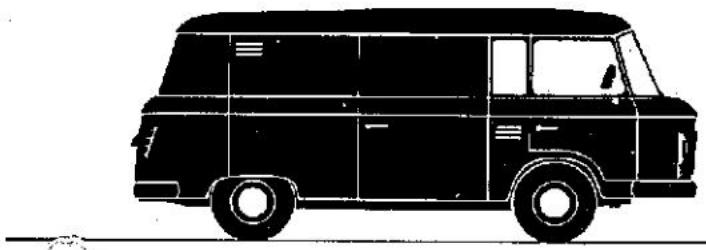

KA

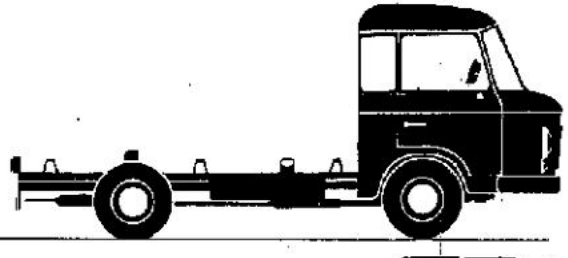

FR/-

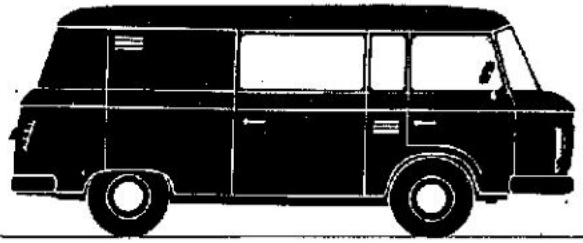

KM

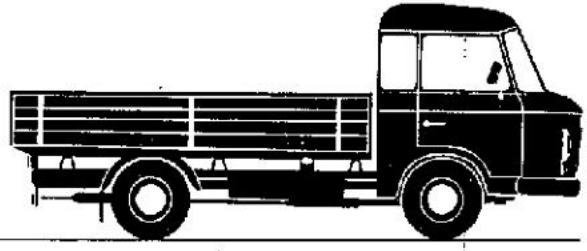

HP

BARKAS

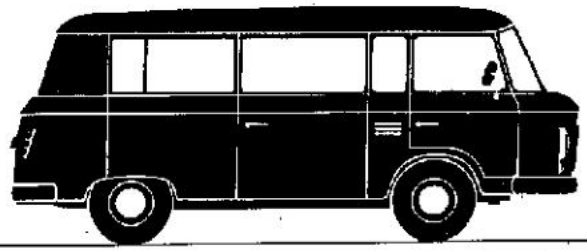

KB

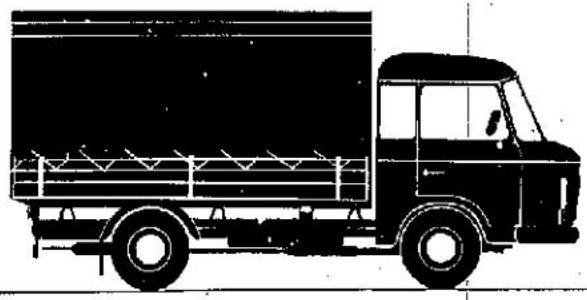

HP

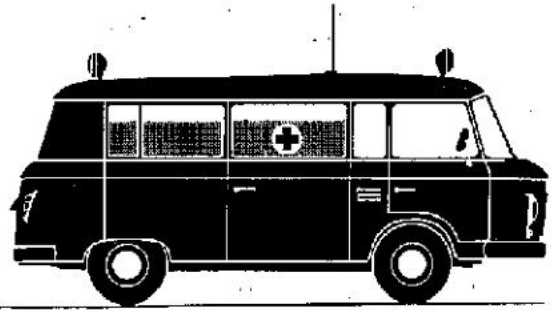

KK

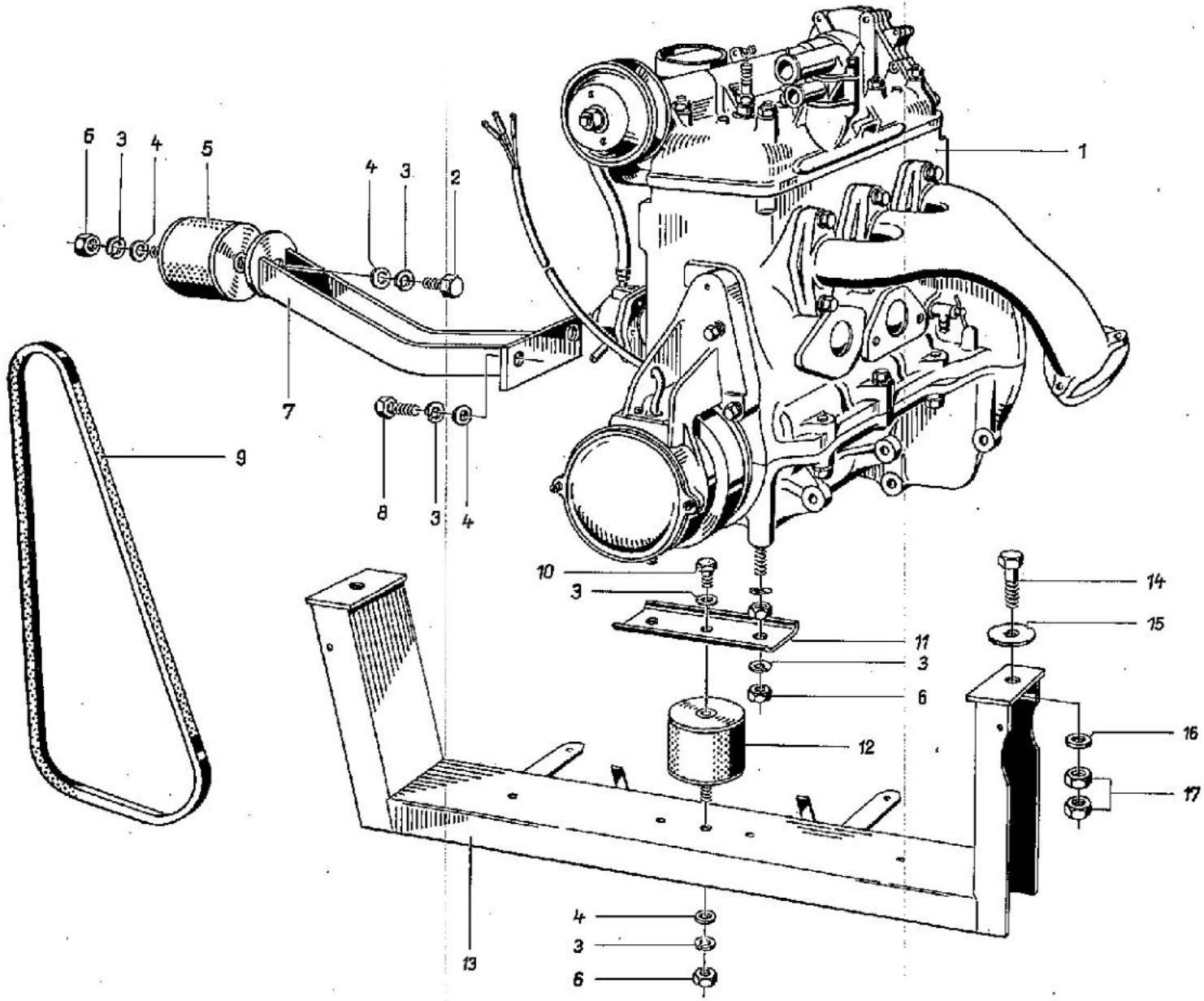
6
3
4
5
4
3
2
1
7
9
8
3
4
10
3
11
3
6
14
15
16
17
12
13
4
3
6

M 1.1

Bild Nr.	Benennung	Bestell-Nummer			Stückzahl							Bemerkung
		Sach-Nr.	Standard- bzw. Hersteller-Nr.		KA	KM	KB	KK	HP	FR/-	S-	
1	2	3	4		5							6
1	Motor, vollst.	53 11091 615			1	1	1	1	1	1	1	
2	Sechskantschraube	99 00940 462	M 10x16	TGL 0-933-8.8 gal Zn c	1	1	1	1	1	1	1	
3	Federring	99 00106 376	B 10	TGL 7403 gal Cd 12 c	8	8	8	8	8	8	8	
4	Scheibe	99 00016 390	10,5	TGL 0-125-St gal Zn 12 c	5	5	5	5	5	5	5	
5	Gummifeder, zylindr.	04 00792 000			1	1	1	1	1	1	1	
6	Sechskantmutter	99 00072 863	M 10	TGL 0-934-8 gal Zn c	4	4	4	4	4	4	4	
7	Motorstütze, vollst.	04 00788 004			1	1	1	1	1	1	1	
8	Sechskantschraube	99 00940 487	M 10x22	TGL 0-933-8.8 gal Zn c	2	2	2	2	2	2	2	
9	Schmalkeilriemen	99 00456 451	SPZx1150	TGL 14489	1	1	-	-	1	1	1	V
-	Schmalkeilriemen	99 00456 443	SPZx1180	TGL 14489	-	-	1	1	-	-	1	V
10	Sechskantschraube	99 00732 502	M 10x12	TGL 0-933-8.8 gal Zn c	1	1	1	1	1	1	1	
11	U-Schiene	04 00783 016			1	1	1	1	1	1	1	
12	Gummifeder, zylindr.	04 00896 008			1	1	1	1	1	1	1	
13	Motorträger, vollst.	04 00770 011			1	1	1	1	1	1	1	
14	Sechskantschraube	99 00940 567	M 12x35	TGL 0-933-8.8 gal Zn c	2	2	2	2	2	2	2	
15	Scheibe	99 00032 341	A 14	TGL 0-440 gal Zn 12 c	2	2	2	2	2	2	2	
16	Scheibe	99 00016 864	13	TGL 0-125-St gal Zn 12 c	2	2	2	2	2	2	2	

Bild Nr.	Benennung	Bestell-Nummer		Stückzahl							Bemerkung
		Sach-Nr.	Standard- bzw. Hersteller-Nr.	KA	KM	KB	KK	HP	FR/-	S-	
1	2	3	4	5							6
17	Sechskantmutter	99 00955 477	M 12 TGL 0-934-8 gal Zn c	4	4	4	4	4	4	4	

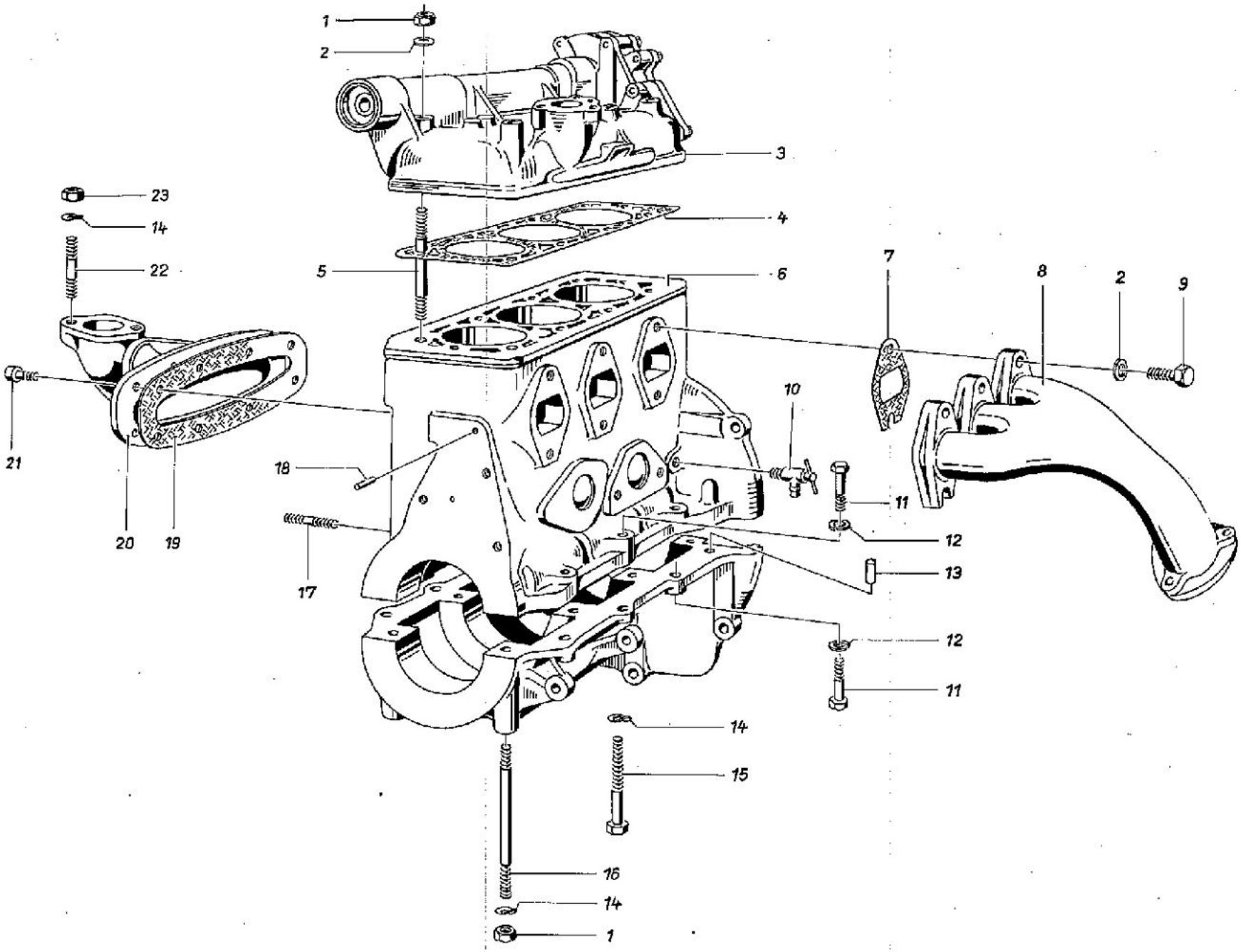
1
2
3
23
14
4
22
5
6
7
8
2
9
10
21
18
11
20
19
12
17
13
12
11
14
15
16
14
1

Bild Nr.	Benennung	Bestell-Nummer		Stückzahl							Bemerkung
		Sach-Nr.	Standard- bzw. Hersteller-Nr.	KA	KM	KB	KK	HP	FR/-	S-	
1	2	3	4	5							6
1	Sechskantmutter	99 00072 888	M 10 TGL 0-934-10 gal Zn c	10	10	10	10	10	10	10	
2	Scheibe	99 00016 856	10,5 TGL 0-125-St gal Zn 12 c	14	14	14	14	14	14	14	
3	Zylinderkopf	53 10200 116		1	1	1	1	1	1	1	
4	Zylinderkopfdichtung	53 11001 205		1	1	1	1	1	1	1	V
5	Stiftschraube	99 00058 881	BM 10x80 SK 6 TGL 0-835-10.9 gal Zn 12 c	8	8	8	8	8	8	8	
6	Zylinderblock m. Kurbelgehäuse u. Kolben	53 11050 808		1	1	1	1	1	1	1	
–	Zylinderblock m. Kurbelgehäuse u. Kurbelwelle, Kolben u. Riemenscheibe	53 11091 406		1	1	1	1	1	1	1	
7	Auspuffdichtung	53 08002 201		3	3	3	3	3	3	3	V
8	Auspuffkrümmer	04 00809 002		1	1	1	1	1	1	1	
9	Sechskantschraube	99 00940 501	M 10x30 TGL 0-933-8.8 gal Zn c	6	6	6	6	6	6	6	
10	Ablaßventil	99 00378 002	M 10x1 Keg. TGL 16486	1	1	1	1	1	1	1	
11	Sechskantschraube	99 00940 446	M 8x35 TGL 0-933-8.8 gal Zn c	6	6	6	6	6	6	6	
12	Federring	99 00106 118	B 8 TGL 7403	6	6	6	6	6	6	6	
13	Zylinderstift	99 00000 342	8 m 6x12 TGL 0-7	1	1	1	1	1	1	1	
14	Federscheibe	99 00022 364	10 TGL 0-137 phos. u.geölt	10	10	10	10	10	10	10	
15	Sechskantschraube	99 00363 086	M 10x75 TGL 0-931-10.9 gal Zn c	4	4	4	4	4	4	4	

M 2.2

Bild Nr.	Benennung	Bestell-Nummer		Stückzahl							Bemerkung
		Sach-Nr.	Standard- bzw. Hersteller-Nr.	KA	KM	KB	KK	HP	FR/-	S-	
1	2	3	4	5							6
-	Sechskantschraube	99 00363 100	M 10x80 TGL 0-931-10.9 gal Zn c	2	2	2	2	2	2	2	
16	Stiftschraube	01 08051 003	AM 10x115 AWE -N 1721- 10.9 gal Zn 12 c	2	2	2	2	2	2	2	
17	Stiftschraube	99 00066 945	BN 8x20 TGL 0-939-6.6 gal Zn 12 c	2	2	2	2	2	2	2	
18	Zylinderstift	99 00000 221	5m 6x12 TGL 0-7	2	2	2	2	2	2	2	
19	Dichtung	53 11001 502		1	1	1	1	1	1	1	V
20	Ansaugflansch, vollst.	53 11050 510		1	1	1	1	1	1	1	
21	Zylinderschraube	99 00065 341	M 8x16 TGL 0-912-8.8 gal Zn c	8	8	8	8	8	8	8	
22	Stiftschraube	99 00066 961	BM 10x35 TGL 0-939-8.8 gal Zn 12 c	2	2	2	2	2	2	2	
23	Sechskantmutter	99 00031 293	BM 10 TGL 0-439-50 gal Zn c	2	2	2	2	2	2	2	
-	Verschlußscheibe	99 00034 191	36 TGL 0-470-St Zu	4	4	4	4	4	4	4	

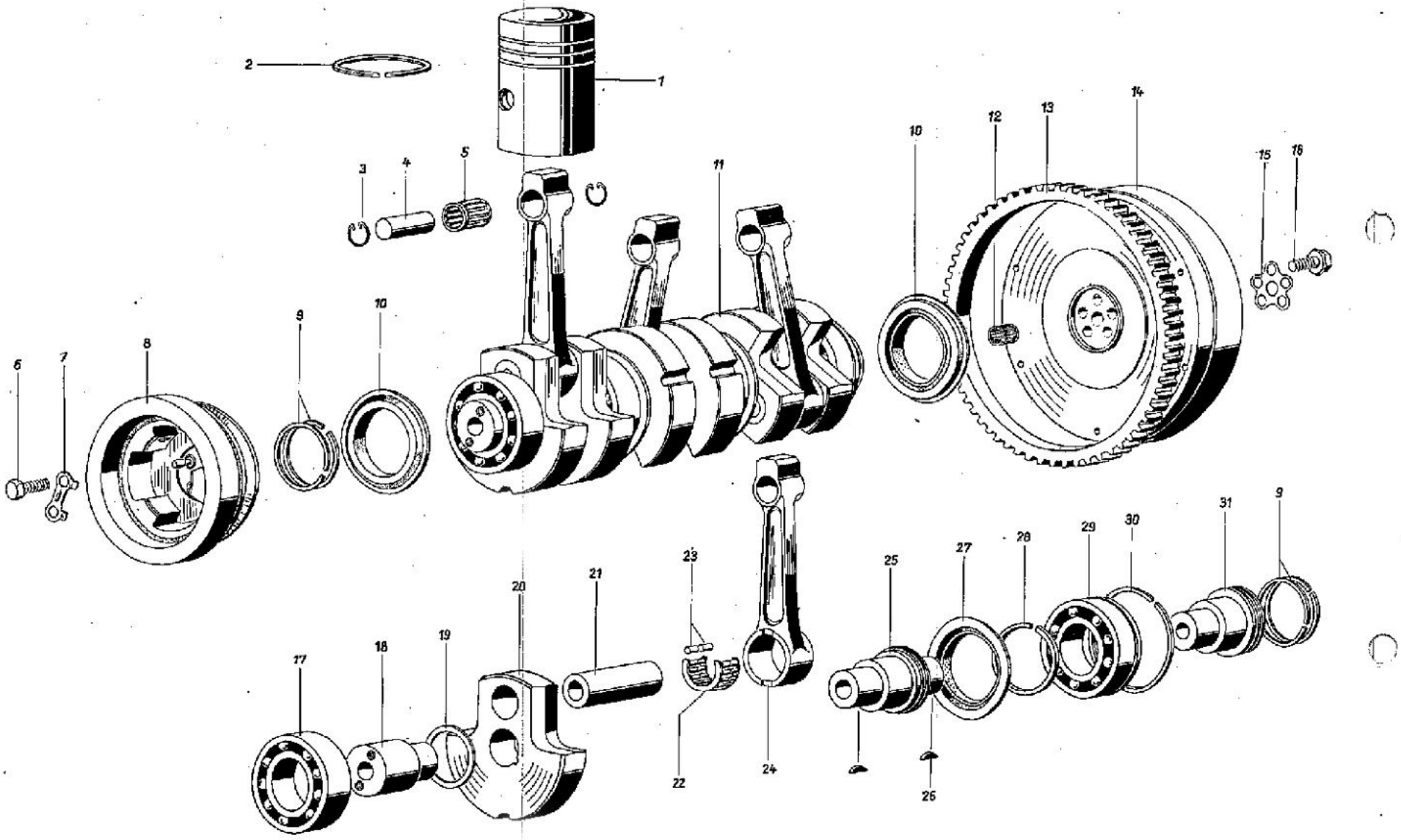
1
2
3
4
5
6
7
8
9
10
11
12
13
14
15
16
17
18
19
20
21
22
23
24
25
26
27
28
29
30
31
9

Bild Nr.	Benennung	Bestell-Nummer Sach-Nr.	Standard- bzw. Hersteller-Nr.	Stückzahl KA	KM	KB	KK	HP	FR/-	S-	Bemerkung
1	2	3	4	5							6
-	Kurbelwelle, vollst.	53 10390 304		1	1	1	1	1	1	1	
1	Kolben, Zus. Ø 73,50 mit Bolzen u. Ringen	91 32000 364		2	2	2	2	2	2	2	
-	dto. Ø 73,75	53 10350 514		2	2	2	2	2	2	2	
-	dto. Ø 74,00	53 10350 522		2	2	2	2	2	2	2	
-	dto. Ø 74,50	53 10350 530		2	2	2	2	2	2	2	
-	dto. Ø 75,00	53 10350 547		2	2	2	2	2	2	2	
-	dto. Ø 75,50	53 10350 555		2	2	2	2	2	2	2	
-	Kolben, Zus. Ø 73,50 mit Bolzen u. Ringen - verbleibt	91 17000 476		1	1	1	1	1	1	1	
-	dto. Ø 73,75	53 10350 811		1	1	1	1	1	1	1	
-	dto. Ø 74,00	53 10350 828		1	1	1	1	1	1	1	
-	dto. Ø 74,50	53 10350 836		1	1	1	1	1	1	1	
-	dto. Ø 75,00	53 10350 844		1	1	1	1	1	1	1	
-	dto. Ø 75,50	53 10350 852		1	1	1	1	1	1	1	
2	Rechteckring, oben für Ø 73,50	99 00512 276	Z 73,5/67,1x2 ISOr TGL 9996	3	3	3	3	3	3	3	
-	dto. Ø 73,75	99 00512 292	Z 73,75/67,35x2 ISOr	3	3	3	3	3	3	3	
-	dto. Ø 74,00	99 00512 315	Z 74,0/67,6x2 ISOr	3	3	3	3	3	3	3	
-	dto. Ø 74,50	99 00512 331	Z 74,5/68,1x2 ISOr	3	3	3	3	3	3	3	

Bild Nr.	Benennung	Bestell-Nummer		Stückzahl							Bemerkung
		Sach-Nr.	Standard- bzw. Hersteller-Nr.	KA	KM	KB	KK	HP	FR/-	S-	
1	2	3	4	5							6
–	Rechteckring, oben für Ø 75,00	99 00512 356	Z 75,0/68,4x2 ISOr	3	3	3	3	3	3	3	
–	dto. Ø 75,50	99 00512 372	Z 75,5/68,9x2 ISOr	3	3	3	3	3	3	3	
–	Rechteckring,unten für Ø 73,50	99 00512 284	Z 73,5/67,1x2 IS	6	6	6	6	6	6	6	
–	dto. Ø 73,75	99 00512 307	Z 73,75/67,35x2 IS	6	6	6	6	6	6	6	
–	dto. Ø 74,00	99 00512 323	Z 74,0/67,6x2 IS	6	6	6	6	6	6	6	
–	dto. Ø 74,50	99 00512 348	Z 74,5/68,1x2 IS	6	6	6	6	6	6	6	
–	dto. Ø 75,00	99 00512 364	Z 75,0/68,4x2 IS	6	6	6	6	6	6	6	
–	dto. Ø 75,50	99 00512 380	Z 75,5/68,9x2 IS	6	6	6	6	6	6	6	
3	Drahtsprengring	99 00155 038	20 TGL 0-73123	6	6	6	6	6	6	6	
4	Kolbenbolzen	99 00239 041	B 20x12x63 K TGL 39-756 C 15	3	3	3	3	3	3	3	
5	Nadelkranz	99 00120 181	KK 20x24x26 f TGL 11553	3	3	3	3	3	3	3	
6	Sechskantschraube	99 00940 985	M 10x22 TGL 0-933-10.9 gal Zn 12 c	2	2	2	2	2	2	2	
7	Sicherungsblech	53 01000 415		1	1	1	1	1	1	1	
8	Riemenscheibe, vollst.	53 10350 305		1	1	1	1	1	1	1	
9	Rechteckring	53 10302 000	Z 58/52,8x2	4	4	4	4	4	4	4	
10	Dichtring	53 10300 208		2	2	2	2	2	2	2	
11	Kurbelwelle, Zus. mit gelagerten Pleueln ohne Kolben	53 00352 606		1	1	1	1	1	1	1	

Bild Nr.	Benennung	Bestell-Nummer		Stückzahl							Bemerkung
		Sach-Nr.	Standard- bzw. Hersteller-Nr.	KA	KM	KB	KK	HP	FR/-	S-	
1	2	3	4	5							6
12	Nadelkranz	99 00120 003	K 12x16x13 TNG-TGL 11553	1	1	1	1	1	1	1	
-	Schwungrad mit Zahnkranz	53 00350 612		1	1	1	1	1	1	1	
13	Zahnkranz	53 00300 708		1	1	1	1	1	1	1	
14	Schwungrad	53 00300 917		1	1	1	1	1	1	1	
15	Sicherung	53 08000 208		1	1	1	1	1	1	1	
16	Schraube	53 00300 804		5	5	5	5	5	5	5	
17	Rillenkugellager	99 00110 356	6209 P 64 f TGL 2981	3	3	3	3	3	3	3	
18	Lagerzapfen, vorn	53 10302 306		1	1	1	1	1	1	1	
19	Distanzscheibe	53 08000 304		4	4	4	4	4	4	4	
20	Hubscheibe f. Lagerzapfen, vorn	53 70075 010		1	1	1	1	1	1	1	R
-	Hubscheibe	53 00301 018		5	5	5	5	5	5	5	R
21	Hubzapfen	53 08000 505		3	3	3	3	3	3	3	R
22	Rollenkäfig	53 08000 618		3	3	3	3	3	3	3	R
23	Zylinderrolle	99 00122 021	5x8 I TGL 15516	84	84	84	84	84	84	84	R
24	Pleuelstange	53 10302 105		3	3	3	3	3	3	3	R
25	Lagerzapfen, Mitte	53 00300 306		2	2	2	2	2	2	2	R
26	Scheibenfeder	53 10302 201		5	5	5	5	5	5	5	

Bild Nr.	Benennung	Bestell-Nummer		Stückzahl							Bemerkung
		Sach-Nr.	Standard- bzw. Hersteller-Nr.	KA	KM	KB	KK	HP	FR/-	S-	
1	2	3	4	5							6
27	Dichtring	53 00300 402		2	2	2	2	2	2	2	R
28	Kolbenring	10 31652 007		2	2	2	2	2	2	2	R
29	Rillenkugellager	99 00110 348	6209 NP 64 f TGL 2981	1	1	1	1	1	1	1	
30	Sprengring	53 08000 400		1	1	1	1	1	1	1	R
31	Lagerzapfen, hinten	53 10300 103		1	1	1	1	1	1	1	R

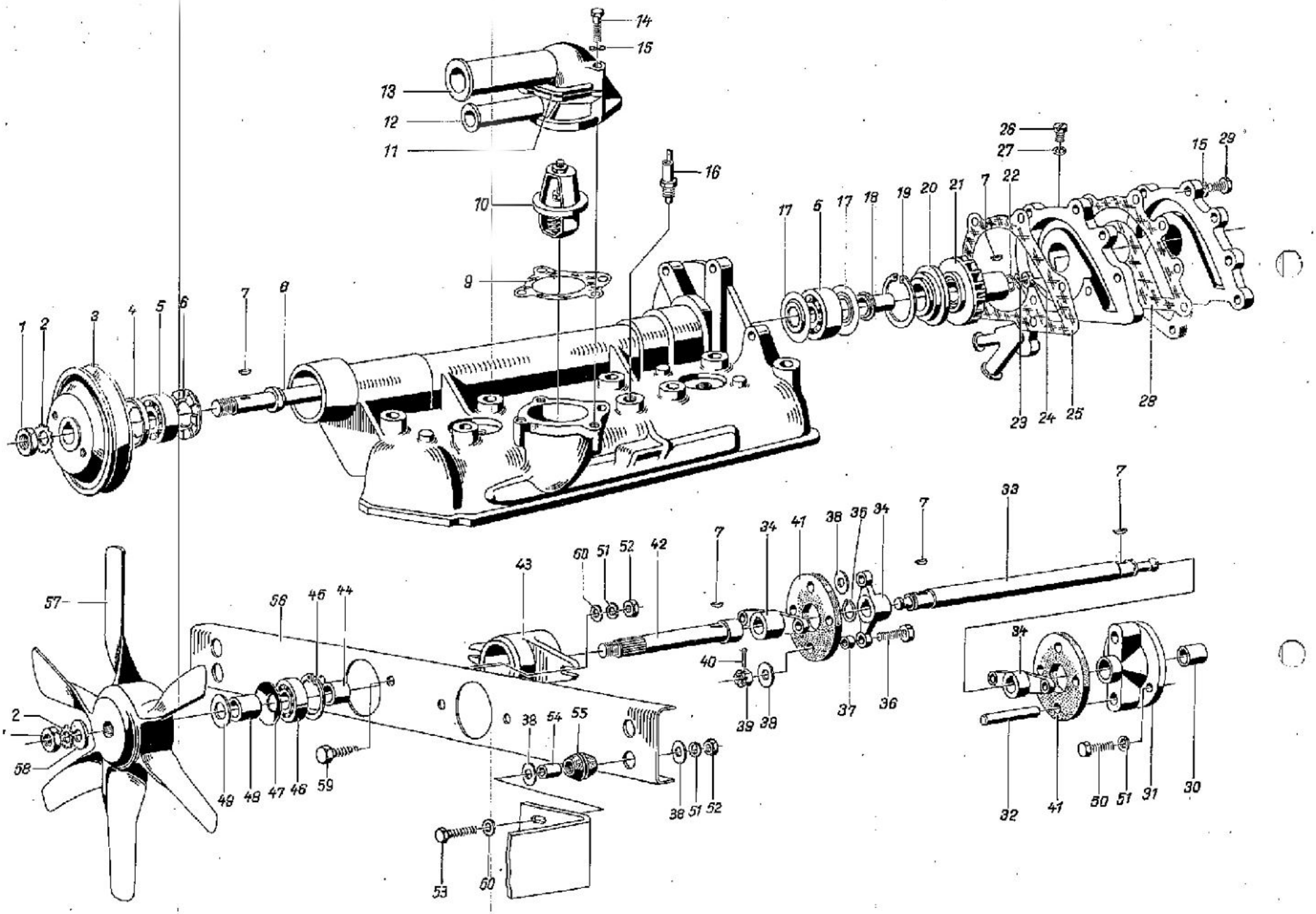
1
2
3
4
5
6
7
8
9
10
11
12
13
14
15
16
17
18
19
20
21
22
24
25
26
27
28
29
30
31
32
33
34
36
37
38
39
40
41
42
43
44
46
47
48
49
50
51
52
53
54
55
56
57
58
59
60

APPROVED for Evaluation Only.

M 4.1

Bild Nr.	Benennung	Bestell-Nummer Sach-Nr.	Standard- bzw. Hersteller-Nr.		Stückzahl KA	KM	KB	KK	HP	FR/-	S-	Bemerkung
1	2	3	4		5							6
–	Zylinderkopf, vollst.	53 10290 518			1	1	1	1	1	1	1	
1	Sechskantmutter	99 00031 293	BM 10	TGL 0-439-50 gal Zn c	2	2	2	2	2	2	2	
2	Zahnscheibe	99 00100 233	A 10	TGL 0-6797	2	2	2	2	2	2	2	
3	Keilriemenscheibe	04 00827 004			1	1	1	1	1	1	1	
4	Lagerabdichtung	53 00202 706			1	1	1	1	1	1	1	V
5	Rillenkugellager	99 00110 452	6301 C 3 f	TGL 2981	2	2	2	2	2	2	2	V
6	Scheibe	53 00202 304			1	1	1	1	1	1	1	
7	Scheibenfeder	99 00139 021	3x3,7	TGL 9499	5	5	5	5	5	5	5	
8	Welle, vollst.	53 10290 300			1	1	1	1	1	1	1	
9	Dichtung	53 00201 303			1	1	1	1	1	1	1	V
10	Kühlwassertemperaturregler	91 32000 356			1	1	1	1	1	1	1	V
11	Dichtung f. Druckstutzen-Oberteil	53 10265 404			1	1	1	1	1	1	1	
12	Druckstutzen-Unterteil	53 10265 203			1	1	1	1	1	1	1	
13	Druckstutzen-Oberteil	53 10265 308			1	1	1	1	1	1	1	
14	Sechskantschraube	99 00071 645	M 6x45	TGL 0-933-5.6 gal Zn c	3	3	3	3	3	3	3	
15	Federscheibe	99 00022 323	6	TGL 0-137	9	9	9	9	9	9	9	
16	Geber für Temperaturanzeige	91 05000 094	Typ C 120		1	1	1	1	1	1	1	

Bild Nr.	Benennung	Bestell-Nummer		Stückzahl							Bemerkung
		Sach-Nr.	Standard- bzw. Hersteller-Nr.	KA	KM	KB	KK	HP	FR/-	S-	
1	2	3	4	5							6
17	Scheibe	53 00202 601		2	2	2	2	2	2	2	
18	Buchse, innen	53 00202 505		1	1	1	1	1	1	1	
19	Sicherungsring	99 00033 510	38 TGL 0-472	1	1	1	1	1	1	1	
20	Membrane-Gleitringdichtung, vollst.	91 32000 307		1	1	1	1	1	1	1	V
21	Schaufelrad, vollst.	91 17002 131		1	1	1	1	1	1	1	
22	Schnurring 6x2	53 70176 007		1	1	1	1	1	1	1	
23	Federscheibe	99 00022 364	10 TGL 0-137	1	1	1	1	1	1	1	
24	Sechskantmutter	99 00072 863	M 10 TGL 0-934-8 gal Zn c	1	1	1	1	1	1	1	
25	Dichtung	53 00200 503		1	1	1	1	1	1	1	V
-	Pumpengehäuse, vollst.	91 17002 123		1	1	1	1	1	1	1	
26	Hohlschraube	53 00200 407		1	1	1	1	1	1	1	
27	Dichtring	99 00109 426	A 6,5x9,5 TGL 0-7603	1	1	1	1	1	1	1	
28	Dichtung	91 17002 357		1	1	1	1	1	1	1	
29	Sechskantschraube	99 00071 637	M 6x35 TGL 0-933-5.6 gal Zn c	6	6	6	6	6	6	6	
-	Mitnehmerflansch, vollst.	04 00966 006		1	1	1	1	1	1	1	
30	Zentrierbuchse	04 00968 008		1	1	1	1	1	1	1	
31	Mitnehmerflansch			1	1	1	1	1	1	1	*

Bild Nr.	Benennung	Bestell-Nummer			Stückzahl							Bemerkung
		Sach-Nr.	Standard- bzw. Hersteller-Nr.		KA	KM	KB	KK	HP	FR/-	S-	
1	2	3	4		5							6
32	Mitnehmerstift	04 00969 000			2	2	2	2	2	2	2	
-	Lüfterwelle, vollst.	04 00996 124			1	1	1	1	1	1	1	
33	Gelenkwelle	04 01002 007			1	1	1	1	1	1	1	
34	Mitnehmer	04 01003 008			3	3	3	3	3	3	3	
35	Sicherungsring	99 00025 045	12	TGL 0-471	2	2	2	2	2	2	2	
36	Sechskantschraube	99 00940 751	M 6x22 S	TGL 0-933-8.8 gal Zn c	6	6	6	6	6	6	6	
37	Distanzrohr	04 01008 004			6	6	6	6	6	6	6	
38	Scheibe	99 00134 121	6,4	TGL 0-9021-St gal Zn 12 c	20	20	20	20	20	20	20	
39	Kronenmutter	99 00077 007	M 6	TGL 0-937-50 gal Zn c	6	6	6	6	6	6	6	
40	Splint	99 00011 136	1,6x16	TGL 0-94-St gal Cd 9 c	6	6	6	6	6	6	6	
41	Gummigewebegelenkscheibe	04 01009 005			2	2	2	2	2	2	2	V
42	Lüfterwelle	04 01001 006			1	1	1	1	1	1	1	
43	Lagergehäuse	04 00999 006			1	1	1	1	1	1	1	
44	Distanzring	04 01007 003			1	1	1	1	1	1	1	
45	Sicherungsring	99 00033 141	32	TGL 0-472	2	2	2	2	2	2	2	
46	Rillenkugellager	99 00111 156	6201	TGL 2981	2	2	2	2	2	2	2	V
47	Deckel	04 01006 002			2	2	2	2	2	2	2	

Bild Nr.	Benennung	Bestell-Nummer Sach-Nr.	Standard- bzw. Hersteller-Nr.	Stückzahl KA	KM	KB	KK	HP	FR/-	S-	Bemerkung
1	2	3	4	5							6
48	Abstandsring	04 01005 018		1	1	1	1	1	1	1	
49	Scheibe	99 00016 864	13 TGL 0-125-St gal Zn 12 c	1	1	1	1	1	1	1	
50	Sechskantschraube	99 00732 777	M 6x16 TGL 0-933-4.8 gal Zn c	2	2	2	2	2	2	2	
51	Federring	99 00106 745	B 6 TGL 7403 gal Cd 12 c	8	8	8	8	8	8	8	
52	Sechskantmutter	99 00571 856	M 6 TGL 0-934-6 gal Zn c	6	6	6	6	6	6	6	
53	Sechskantschraube	99 00069 683	M 6x30 TGL 0-933-4.8 gal Zn c	4	4	4	4	4	4	4	
54	Distanzrohr	91 13905 974	710 20 0004	4	4	4	4	4	4	4	
55	Gummipuffer	91 13905 982	710 20 0003	4	4	4	4	4	4	4	
56	Lagerschiene	04 01061 000		1	1	1	1	1	1	1	
57	Lüfter	53 08016 102		1	1	1	1	1	1	1	
58	Scheibe	99 00016 856	10,5 TGL 0-125-St gal Zn 12 c	1	1	1	1	1	1	1	
59	Sechskantschraube	99 00732 656	M 6x20 TGL 0-933-4.8 gal Zn c	2	2	2	2	2	2	2	
60	Scheibe	99 00016 374	6,4 TGL 0-125-St gal Zn 12 c	6	6	6	6	6	6	6	

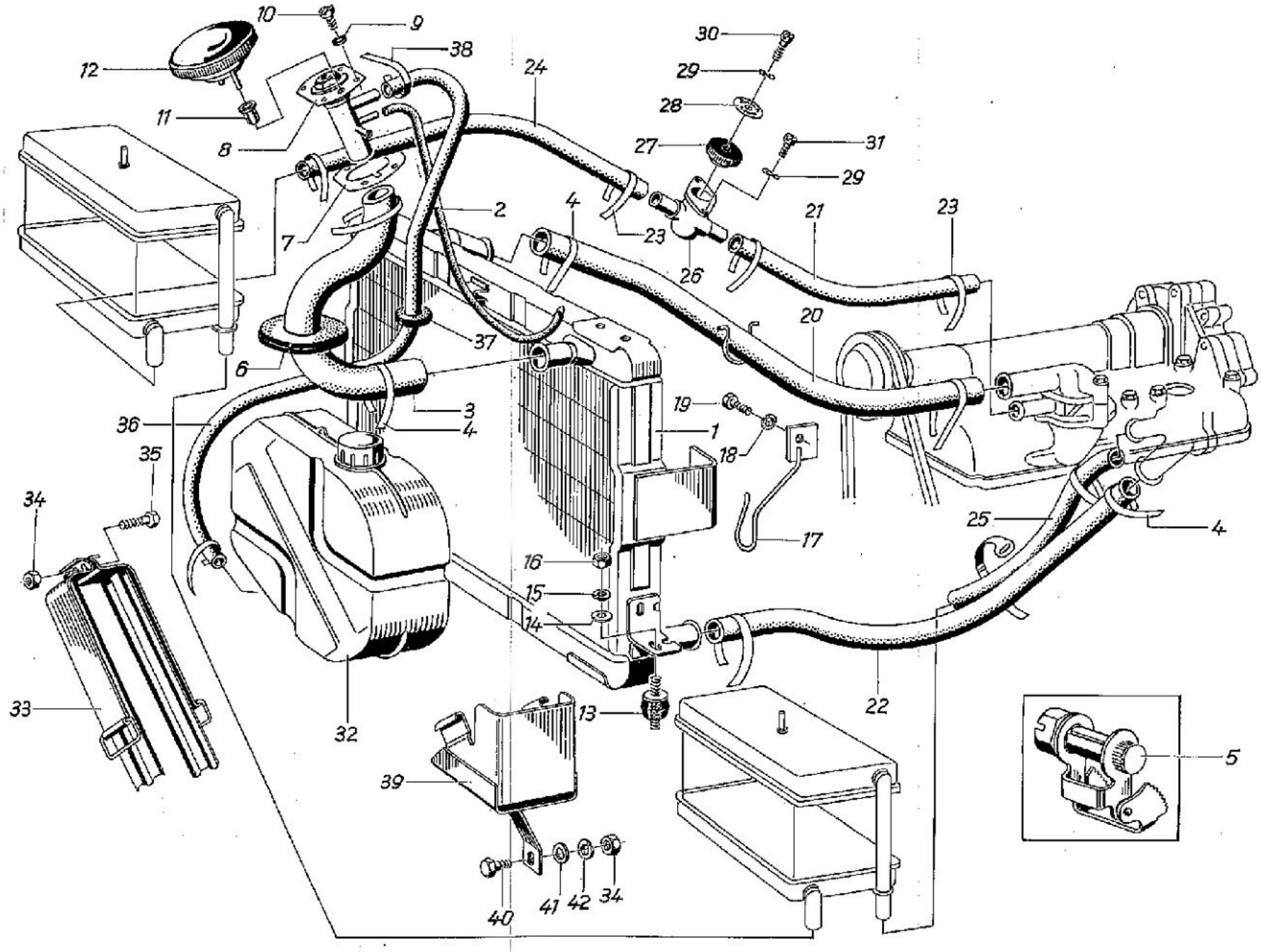
10
9
38
12
11
8
24
30
29
28
27
31
29
2
4
23
21
23
7
26
20
37
6
3
4
36
19
1
18
35
34
17
25
4
16
15
14
33
32
13
22
5
39
40
41
42
34

Bild Nr.	Benennung	Bestell-Nummer Sach-Nr.	Standard- bzw. Hersteller-Nr.	Stückzahl KA	KM	KB	KK	HP	FR/-	S-	Bemerkung
1	2	3	4	5							6
1	Kühler	40 81720 101	817-200.000	1	1	1	1	1	1	1	
2	Entlüftungsschlauch	04 01050 006	A 5 TGL 10347 350 lg.	1	1	1	1	1	1	1	
–	Kabeltülle	04 04856 005		1	1	1	1	1	1	1	
3	Formschlauch	04 01040 004		1	1	1	1	1	1	1	
4	Schlauchband	99 00520 524	C 9x310 TGL 11046 gal Zn 6	6	6	6	6	6	6	6	
5	Schlauchspanner	99 00520 075	B TGL 11046 gal Zn 6 c	16	16	16	16	16	16	16	
6	Gummiwulstring	04 01046 001		1	1	1	1	1	1	1	
7	Dichtung	04 00954 002		1	1	1	1	1	1	1	
8	Einfüllstutzen	40 83870 104	838-700.000	1	1	1	1	1	1	1	
9	Dichtring	99 00875 307	A 4x8 TGL 0-7603-Fiber	4	4	4	4	4	4	4	
10	Zylinderschraube	99 00928 706	BM 4x10 TGL 0-84-4.8 gal Zn c	4	4	4	4	4	4	4	
11	Klemmstück	53 06008 707		2	2	2	2	2	2	2	V
12	Zierdeckel	04 01039 002		1	1	1	1	1	1	1	
–	Zierdeckel lackiert (oliv matt)	04 01045 000		–	–	–	–	–	–	1	
13	Gummifeder	99 00580 166	A 20x20x15 TGL 20141-WS 4252	2	2	2	2	2	2	2	
14	Scheibe	99 00134 330	5,3 TGL 0-9021-St gal Zn 12 c	2	2	2	2	2	2	2	

Bild Nr.	Benennung	Bestell-Nummer Sach-Nr.	Standard- bzw. Hersteller-Nr.	Stückzahl KA	KM	KB	KK	HP	FR/-	S-	Bemerkung
1	2	3	4	5							6
15	Federring	99 00811 421	B 5 TGL 7403 gal Cd 12 c	2	2	2	2	2	2	2	
16	Sechskantmutter	99 00571 710	M 5 TGL 0-934-6 gal Zn c	2	2	2	2	2	2	2	
17	Halter, vollst.	04 01051 007		1	1	1	1	1	1	1	
18	Federring	99 00106 753	B 8 TGL 7403 gal Cd 12 c	1	1	1	1	1	1	1	
19	Sechskantschraube	99 00940 382	M 8x14 TGL 0-933-8.8 gal Zn c	1	1	1	1	1	1	1	
20	Kühlmitteldruckleitung (Zylinderkopf-Kühler)	04 01042 030	1-25 TGL 4846 530 lg.	1	1	1	1	1	1	1	
21	Kühlmitteldruckleitung (Zylinderkopf-Heizungshahn)	04 01043 015	Ø 15x4x340 lg.	1	1	1	1	1	1	1	
22	Kühlmittelsaugleitung (Kühler-Wasserpumpe)	04 01057 020	1-25 TGL 4846 800 lg.	1	1	1	1	1	1	1	
23	Schlauchband	99 00520 460	C 9x250 TGL 11046 gal Zn 6	8	8	8	8	8	8	8	
24	Kühlmitteldruckleitung (Heizungshahn-Wärmetauscher, rechts)	04 01616 001	Ø 15x4x465 lg.	1	1	1	1	1	1	1	
-	Kühlmitteldruckleitung (Wärmetauscher, rechts - links)	04 01617 002	Ø 15x4x515 lg.	1	1	1	1	1	1	1	
25	Kühlmitteldruckleitung (Wärmetauscher, links - Wasserpumpe)	04 01618 003	Ø 15x4x1300 lg.	1	1	1	1	1	1	1	
26	Heizungshahn	91 13011 868	283.0-10:00.5(4)	1	1	1	1	1	1	1	
27	Drehknopf	04 01435 005		1	1	1	1	1	1	1	
28	Wählscheibe	04 01436 006		1	1	1	1	1	1	1	

Bild Nr.	Benennung	Bestell-Nummer Sach-Nr.	Standard- bzw.		Hersteller-Nr.	Stückzahl KA	KM	KB	KK	HP	FR/-	S-	Bemerkung
1	2	3	4			5							6
29	Federscheibe	99 00957 181	4	TGL	0-137 gal Cd 12 c	3	3	3	3	3	3	3	
30	Zylinderschraube	99 01100 048	BM 4x30	TGL	0-84-4.8 gal Zn c	1	1	1	1	1	1	1	
31	Zylinderschraube	99 00928 706	BM 4x10	TGL	0-84-4.8 gal Zn c	2	2	2	2	2	2	2	
32	Ausgleichbehälter	40 84510 106				1	1	1	1	1	1	1	
33	Spannband, vollst. lackiert	04 01035 007				2	2	2	2	2	2	2	
34	Sechskantmutter	99 00571 856	M 6	TGL	0-934-6 gal Zn c	3	3	3	3	3	3	3	
35	Zylinderschraube	99 00928 948	BM 6x30	TGL	0-84-4.8 gal Zn c	1	1	1	1	1	1	1	
36	Überlaufschlauch	04 01037 000	A 9	TGL	10347 700 lg.	1	1	1	1	1	1	1	
37	Kabelhülle	04 04857 006				1	1	1	1	1	1	1	
38	Schlauchband	99 00520 440	C 9x150	TGL	11046 gal Zn 6	2	2	2	2	2	2	2	
39	Halterung, vollst.	04 01030 002				1	1	1	1	1	1	1	
40	Sechskantschraube	99 00732 777	M 6x16	TGL	0-933-4.8 gal Zn c	2	2	2	2	2	2	2	
41	Scheibe	99 00016 374	6,4	TGL	0-125-St gal Zn 12 c	2	2	2	2	2	2	2	
42	Federring	99 00106 745	B 6	TGL	7403 gal Cd 12 c	2	2	2	2	2	2	2	

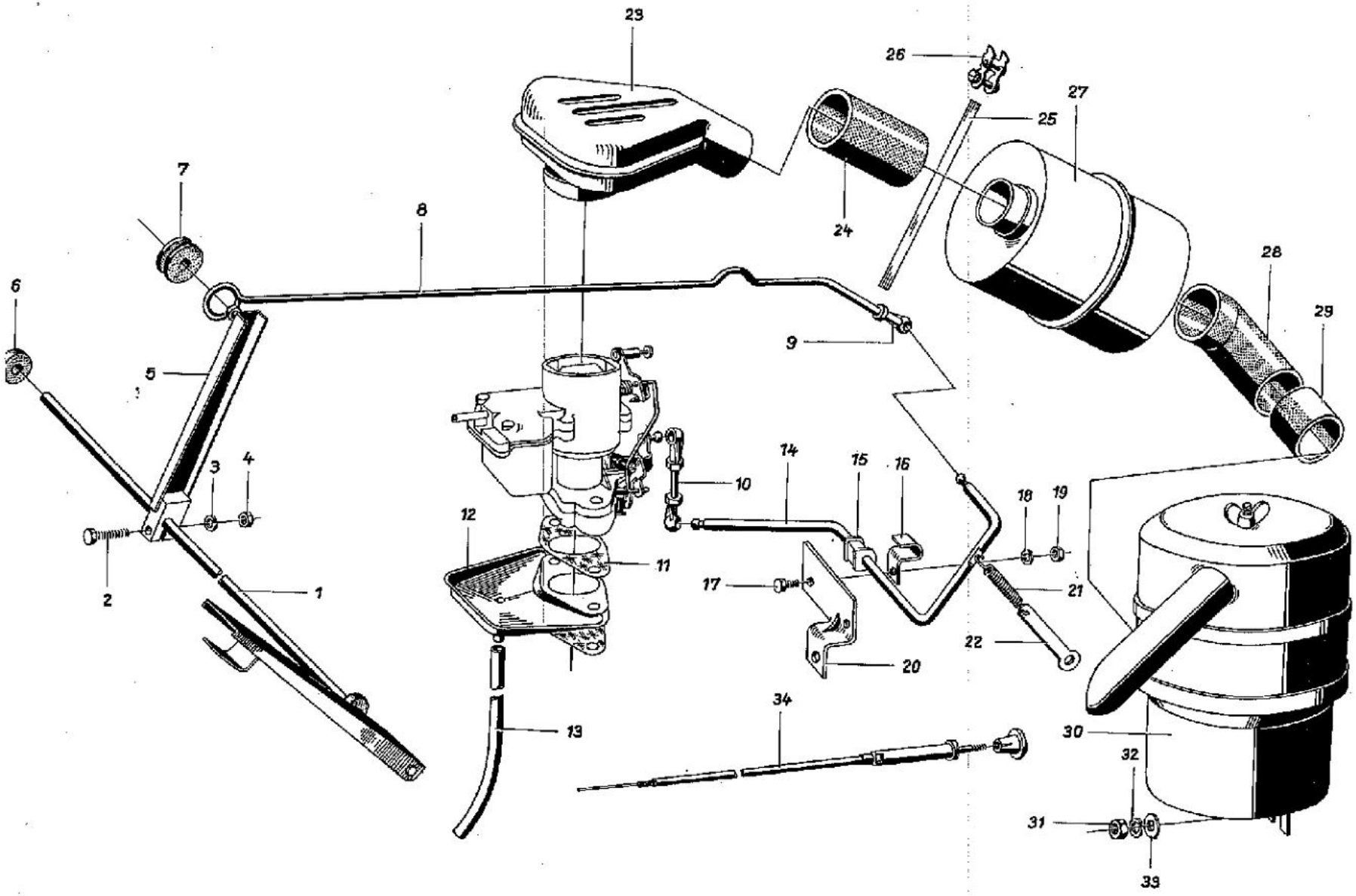
23
26
27
25
24
7
8
28
6
29
9
5
3
4
14
15
16
10
18
19
12
11
17
21
22
2
1
20
34
30
32
31
33
13

Bild Nr.	Benennung	Bestell-Nummer		Stückzahl							Bemerkung
		Soch-Nr.	Standard- bzw. Hersteller-Nr.	KA	KM	KB	KK	HP	FR/-	S-	
1	2	3	4	5							6
1	Fahrpedal mit Welle geschweißt	04 03604 012		1	1	1	1	1	1	1	
2	Sechskantschraube	99 00940 358	M 6x30 TGL 0-933-8.8 gal Zn c	1	1	1	1	1	1	1	
3	Scheibe	99 00016 374	6,4 TGL 0-125-St gal Zn 12 c	1	1	1	1	1	1	1	
4	Sechskantmutter	99 00571 856	M 6 TGL 0-934-6 gal Zn c	1	1	1	1	1	1	1	
5	Hebelarm, vollst.	04 03615 103		1	1	1	1	1	1	1	
6	Kabelhülle	04 03601 001		2	2	2	2	2	2	2	
7	Gummirolle	53 08003 805		1	1	1	1	1	1	1	
8	Stange, vollst.	04 03617 000		1	1	1	1	1	1	1	
9	Kugelpfanne	53 01003 401		3	3	3	3	3	3	3	V
10	Zugstange, vollst. z. Vergaser	04 03610 010		1	1	1	1	1	1	1	
-	Stiftschraube	99 00741 737	AM 5x35 TGL 0-835-5.8 gal Zn c	1	1	1	1	1	1	1	
11	Dichtung für Vergaser	53 11000 300		2	2	2	2	2	2	2	V
12	Abdeckung für Vergaser	53 11050 406		1	1	1	1	1	1	1	
13	Kunststoffschlauch	53 01002 907		1	1	1	1	1	1	1	
14	Betätigungswelle, vollst.	04 03619 002		1	1	1	1	1	1	1	
-	Lager, vollst. für Gasbetätigung	04 03621 005		1	1	1	1	1	1	1	
15	Lagerhälfte	53 84209 003		4	4	4	4	4	4	4	

Bild Nr.	Benennung	Bestell-Nummer			Stückzahl							Bemerkung
		Sach-Nr.	Standard- bzw. Hersteller-Nr.		KA	KM	KB	KK	HP	FR/-	S-	
1	2	3	4		5							6
16	Schelle	04 03623 007			2	2	2	2	2	2	2	
17	Sechskantschraube	99 00940 294	M 6x12	TGL 0-933-8.8 gal Zn c	2	2	2	2	2	2	2	
18	Federring	99 00106 745	B 6	TGL 7403 gal Cd 12 c	2	2	2	2	2	2	2	
19	Sechskantmutter	99 00571 856	M 6	TGL 0-934-6 gal Zn c	2	2	2	2	2	2	2	
20	Lagerbügel				1	1	1	1	1	1	1	*
21	Zugfeder	04 03603 003			1	1	1	1	1	1	1	
22	Öse für Federaufhängung	04 03614 006			1	1	1	1	1	1	1	
23	Verbindungstopf, vollst.	04 00877 005			1	1	1	1	1	1	1	
24	Verbindungsschlauch, gerade	04 00893 005			1	1	1	1	1	1	1	V
25	Schlauchband	99 00520 202	C 9x430	TGL 11046 gal Zn 6 c	4	4	4	4	4	4	4	
26	Schlauchspanner	99 00520 075	B	TGL 11046 gal Zn 6 c	4	4	4	4	4	4	4	
27	Abzweigtopf, vollst.	04 00882 002			1	1	1	1	1	1	1	
28	Verbindungsschlauch	04 00892 004			1	1	1	1	1	1	1	
29	Schlauchstück	04 00894 006			1	1	1	1	1	1	1	V
30	Ansauggeräuschdämpfer, vollst.	04 00888 024			1	1	1	1	1	1	1	
–	Trockenluftfiltereinsatz	91 13012 965	FLP 136x153	TGL 39-474	1	1	1	1	1	1	1	V
31	Sechskantmutter	99 00955 436	M 8	TGL 0-934-8 gal Zn c	2	2	2	2	2	2	2	

Bild Nr.	Benennung	Bestell-Nummer Sach-Nr.	Standard- bzw. Hersteller-Nr.	Stückzahl KA	KM	KB	KK	HP	FR/-	S-	Bemerkung
1	2	3	4	5							6
32	Federring	99 00106 753	B 8 TGL 7403 gal Cd 12 c	2	2	2	2	2	2	2	
33	Scheibe	99 00016 382	8,4 TGL 0-125-St gal Zn 12 c	2	2	2	2	2	2	2	
34	Betätigungszug	04 00773 022		1	1	1	1	1	1	1	

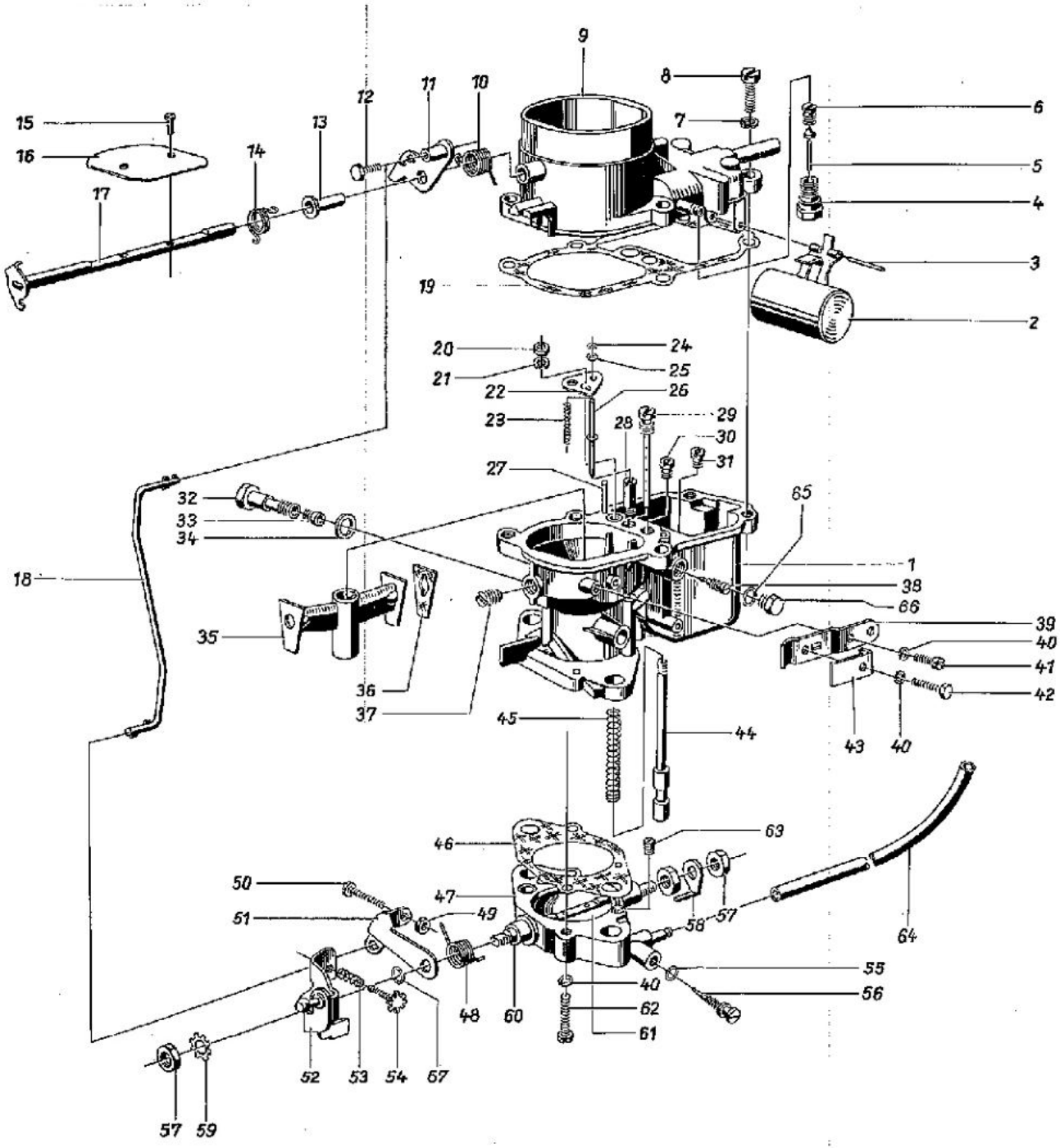
1
2
3
4
5
6
7
8
9
10
11
12
13
14
15
16
17
18
19
20
21
22
23
24
25
26
27
28
29
30
31
32
33
34
35
36
37
38
39
40
41
42
43
44
45
46
47
48
49
50
51
52
53
54
55
56
57
58
59
60
61
62
63
64
65
66
67

Bild Nr.	Benennung	Bestell-Nummer Sach-Nr.	Standard- bzw.		Hersteller-Nr.	Stückzahl KA	KM	KB	KK	HP	FR/-	S-	Bemerkung
1	2	3	4			5							6
-	Vergaser, Typ 40 F 1-16	16 10038 203				1	1	1	1	1	1	1	
1	Vergasergehäuse, vormontiert	16 11521 003				1	1	1	1	1	1	1	
2	Schwimmer, vollst.	16 11101 001				1	1	1	1	1	1	1	
3	Zylinderstift	99 00001 913	2 m 6x20	TGL	0-7 gal Zn 6 c	1	1	1	1	1	1	1	
-	Schwimmernadelventil, vollst.	16 11048 003				1	1	1	1	1	1	1	V
4	Ventilkörper	16 14100 006				1	1	1	1	1	1	1	V
5	Schwimmernadel, vollst.	16 11011 008				1	1	1	1	1	1	1	V
6	Düse	16 14136 000				1	1	1	1	1	1	1	V
7	Federring	99 00106 745	B 6	TGL	7403 gal Cd 12 c	5	5	5	5	5	5	5	
8	Zylinderschraube	99 00928 714	BM 6x16	TGL	0-84-4.8 gal Zn c	5	5	5	5	5	5	5	
9	Vergasergehäusedeckel, vorm.	16 11489 001				1	1	1	1	1	1	1	
10	Drehfeder					1	1	1	1	1	1	1	*
11	Starterzughebel, vorm.					1	1	1	1	1	1	1	*
12	Sechskantschraube	99 00941 295	M 4x10	TGL	0-933-4.8 gal Zn c	1	1	1	1	1	1	1	
13	Buchse					1	1	1	1	1	1	1	*
14	Drehfeder	16 14262 102				1	1	1	1	1	1	1	
15	Zylinderschraube	16 14264 008				2	2	2	2	2	2	2	

Bild Nr.	Benennung	Bestell-Nummer Sach-Nr.	Standard- bzw. Hersteller-Nr.	Stückzahl KA	KM	KB	KK	HP	FR/-	S-	Bemerkung
1	2	3	4	5							6
16	Starterklappe	16 14263 111		1	1	1	1	1	1	1	
17	Starterklappenwelle, vollst.	16 11100 000		1	1	1	1	1	1	1	
18	Gestänge	16 15092 108		1	1	1	1	1	1	1	V
19	Dichtung	16 14281 000		1	1	1	1	1	1	1	V
20	Sechskantmutter	99 00955 532	M 5 TGL 0-934-8 gal Zn c	1	1	1	1	1	1	1	
21	Federring	99 00106 423	B 5 TGL 7403 gal Cd 6 c	1	1	1	1	1	1	1	
22	Verbindungsplatte	16 14247 103		1	1	1	1	1	1	1	
23	Druckfeder	99 00626 010	0,32x3,6x18,5 TGL 18394	1	1	1	1	1	1	1	
24	Sicherungsscheibe	99 00101 162	1,9 TGL 0-6799	2	2	2	2	2	2	2	
25	Scheibe	16 14276 108		2	2	2	2	2	2	2	
26	Ventilnadel, vollst.	16 11094 000		1	1	1	1	1	1	1	
27	Zylinderstift	99 00001 905	4 h 9x25 TGL 0-7 gal Zn 6 c	1	1	1	1	1	1	1	
28	Ventilkörper	16 14246 006		1	1	1	1	1	1	1	
29	Ausgleichluftdüse (220), vollst.	16 11095 001		1	1	1	1	1	1	1	
30	Leerlaufluftdüse (150)	16 00284 000	(150 BVF) M 6x0,75 BVF-N 5211	1	1	1	1	1	1	1	
31	Hauptdüse (125)	16 00449 005	(125 BVF) M 5 BVF-N 5225	1	1	1	1	1	1	1	
32	Düsenträger	16 14280 008		1	1	1	1	1	1	1	

Bild Nr.	Benennung	Bestell-Nummer Sach-Nr.	Bestell-Nummer Standard- bzw. Hersteller-Nr.	Stückzahl KA	KM	KB	KK	HP	FR/-	S-	Bemerkung
1	2	3	4	5							6
33	Zusatzdüse (75)	16 00429 001	(75 BVF) M 5 BVF-N 5225	1	1	1	1	1	1	1	
34	Dichtring	99 00807 111	A 8x12 TGL 0-7603-Vf	1	1	1	1	1	1	1	
35	Zerstäuber	16 14278 005		1	1	1	1	1	1	1	
36	Dichtung	16 14277 004		1	1	1	1	1	1	1	
37	Gewindestift	99 00042 310	M 8x10 TGL 0-553 gal Zn c	1	1	1	1	1	1	1	
38	Leerlaufdüse (90)	16 00435 008	(90 BVF) M 5 BVF-N 5225	1	1	1	1	1	1	1	
39	Starterzughalter	16 14244 100		1	1	1	1	1	1	1	
40	Federring	99 00106 415	B 4 TGL 7403 gal Cd 6 c	4	4	4	4	4	4	4	
41	Zylinderschraube	99 00928 706	BM 4x10 TGL 0-84-4.8 gal Zn c	1	1	1	1	1	1	1	
42	Sechskantschraube	99 01006 291	M 4x16 TGL 0-931-4.8 gal Zn c	1	1	1	1	1	1	1	
43	Klemme	16 14245 101		1	1	1	1	1	1	1	
44	Schubstange (für Ventilnadel, vollst.)	16 14251 108		1	1	1	1	1	1	1	
45	Druckfeder	16 14250 107		1	1	1	1	1	1	1	
46	Dichtung	16 14283 002		1	1	1	1	1	1	1	V
47	Drosselklappenflansch, vollst. (mit den Teilen Nr. 48 bis 61)	16 11534 008		1	1	1	1	1	1	1	V/R
48	Drehfeder	16 14272 104		1	1	1	1	1	1	1	
49	Sechskantmutter	99 00571 702	M 4 TGL 0-934-6 gal Zn c	1	1	1	1	1	1	1	

Bild Nr.	Benennung	Bestell-Nummer Sach-Nr.	Standard- bzw. Herstaller-Nr.	Stückzahl KA	KM	KB	KK	HP	FR/-	S-	Bemerkung
1	2	3	4	5							6
50	Zylinderschraube	99 01100 031	BM 4x22 TGL 0-84-4.8 gal Zn c	1	1	1	1	1	1	1	
51	Betätigungshebel	16 15091 107		1	1	1	1	1	1	1	V
52	Regulierhebel, vorm.	16 11188 006		1	1	1	1	1	1	1	
53	Druckfeder	99 01089 075	C 0,63x7x5,5 A TGL 18395 linkssteigend	1	1	1	1	1	1	1	
54	Regulierschraube	16 11444 006		1	1	1	1	1	1	1	
55	Rundring	99 00989 500	3x2 TGL 6365- WS 1.028	1	1	1	1	1	1	1	
56	Luft-Regulierschraube	16 15204 004		1	1	1	1	1	1	1	
57	Sechskantmutter	99 00031 613	BM 8 TGL 0-439-4.6 gal Zn c	3	3	3	3	3	3	3	
58	Betätigungshebel	16 14275 107		1	1	1	1	1	1	1	
59	Zahnscheibe	99 00100 418	A 8 TGL 0-6797 gal Cd 6 c	1	1	1	1	1	1	1	
60	Drosselklappenwelle	16 14269 100		1	1	1	1	1	1	1	
61	Drosselklappe	16 14273 000		1	1	1	1	1	1	1	
-	Linsensenkschraube für Drosselklappenbefestigung	99 00657 564	BM 4x6 TGL 5687-4.8 gal Zn c	2	2	2	2	2	2	2	
62	Zylinderschraube	99 00928 691	AM 4x20 TGL 0-84-4.8 gal Zn c	2	2	2	2	2	2	2	
63	Leerlaufgemischdüse (75)	16 00429 001	(75 BVF) M 5 BVF-N 5225	1	1	1	1	1	1	1	
64	Kunststoffschlauch	16 15207 007		1	1	1	1	1	1	1	

Bild Nr.	Benennung	Bestell-Nummer		Stückzahl							Bemerkung
		Sach-Nr.	Standard- bzw. Hersteller-Nr.	KA	KM	KB	KK	HP	FR/-	S-	
1	2	3	4	5							6
65	Dichtring	99 00807 111	A 8x12 TGL 0-7603-Vf	1	1	1	1	1	1	1	
66	Verschlußschraube	16 15348 107		1	1	1	1	1	1	1	
67	Paßscheibe	99 00716 808	8x0,8 TGL10404-St gal Zn 6 c	1	1	1	1	1	1	1	

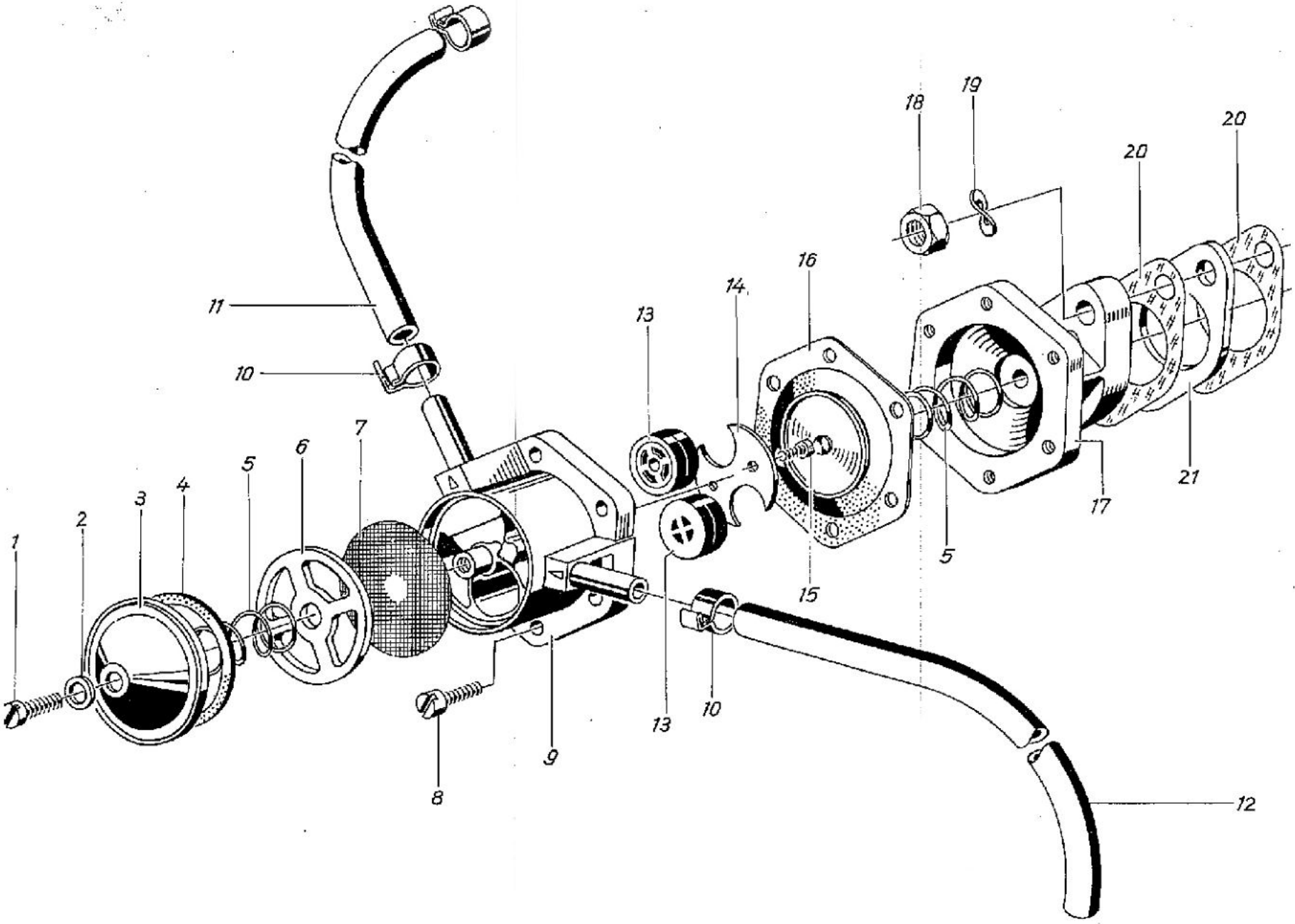
1
2
3
4
5
6
7
8
9
10
11
12
13
14
15
16
17
18
19
20
21

Bild Nr.	Benennung	Bestell-Nummer		Stückzahl							Bemerkung
		Sach-Nr.	Standard- bzw. Hersteller-Nr.	KA	KM	KB	KK	HP	FR/-	S-	
1	2	3	4	5							6
-	Kraftstoffpumpe	16 20001 005	Typ 60 PP 1-1	1	1	1	1	1	1	1	R
1	Zylinderschraube	99 00019 666	BM 5x14 TGL 0-84-4.8 gal Zn 6 c	1	1	1	1	1	1	1	
2	Dichtring	99 00109 844	A 5x9 TGL 0-7603 Vf	1	1	1	1	1	1	1	V
3	Deckel	16 23124 100		1	1	1	1	1	1	1	
4	Dichtring	16 00613 001		1	1	1	1	1	1	1	V
5	Druckfeder	16 23003 100		2	2	2	2	2	2	2	
6	Dichtung	16 23016 000		1	1	1	1	1	1	1	V
7	Sieb	16 23015 008		1	1	1	1	1	1	1	V
8	Zylinderschraube	99 00019 352	BM 4x12 TGL 0-84-5.8 gal Cd 6 c	6	6	6	6	6	6	6	
9	VentilgehHuse	16 23008 000		1	1	1	1	1	1	1	
10	Schelle	53 08002 306		3	3	3	3	3	3	3	
11	Kraftstoffschlauch z. Vergaser	99 00517 047	A 7 TGL 10347 300 lg.	1	1	1	1	1	1	1	
12	Kraftstoffschlauch/Pumpe-Kraftstoffleitung	04 00813 007	A 7 TGL 10347 530 lg.	1	1	1	1	1	1	1	
13	Pumpenventil	16 21003 006		2	2	2	2	2	2	2	V
14	Ventilhalter	16 23014 103		1	1	1	1	1	1	1	
15	Zylinderschraube	99 00019 336	BM 3x6 TGL 0-84-5.8 gal Cd 6 c	2	2	2	2	2	2	2	
16	Membrane, vollst.	16 21001 004		1	1	1	1	1	1	1	V

Bild Nr.	Benennung	Bestell-Nummer		Stückzahl							Bemerkung
		Sach-Nr.	Standard- bzw. Hersteller-Nr.	KA	KM	KB	KK	HP	FR/-	S-	
1	2	3	4	5							6
17	Flanschkörper	16 23001 002		1	1	1	1	1	1	1	
18	Sechskantmutter	99 00072 863	M 8 TGL 0-934-8 gal Zn 12 c	2	2	2	2	2	2	2	
19	Federscheibe	99 00022 348	8 TGL 0-137 phos. u.geölt	2	2	2	2	2	2	2	
20	Dichtung	16 23022 007		2	2	2	2	2	2	2	
21	Dichtung	53 11000 606		1	1	1	1	1	1	1	
-	Ersatzteilsortiment	16 20001 704		-	-	-	-	-	-	-	

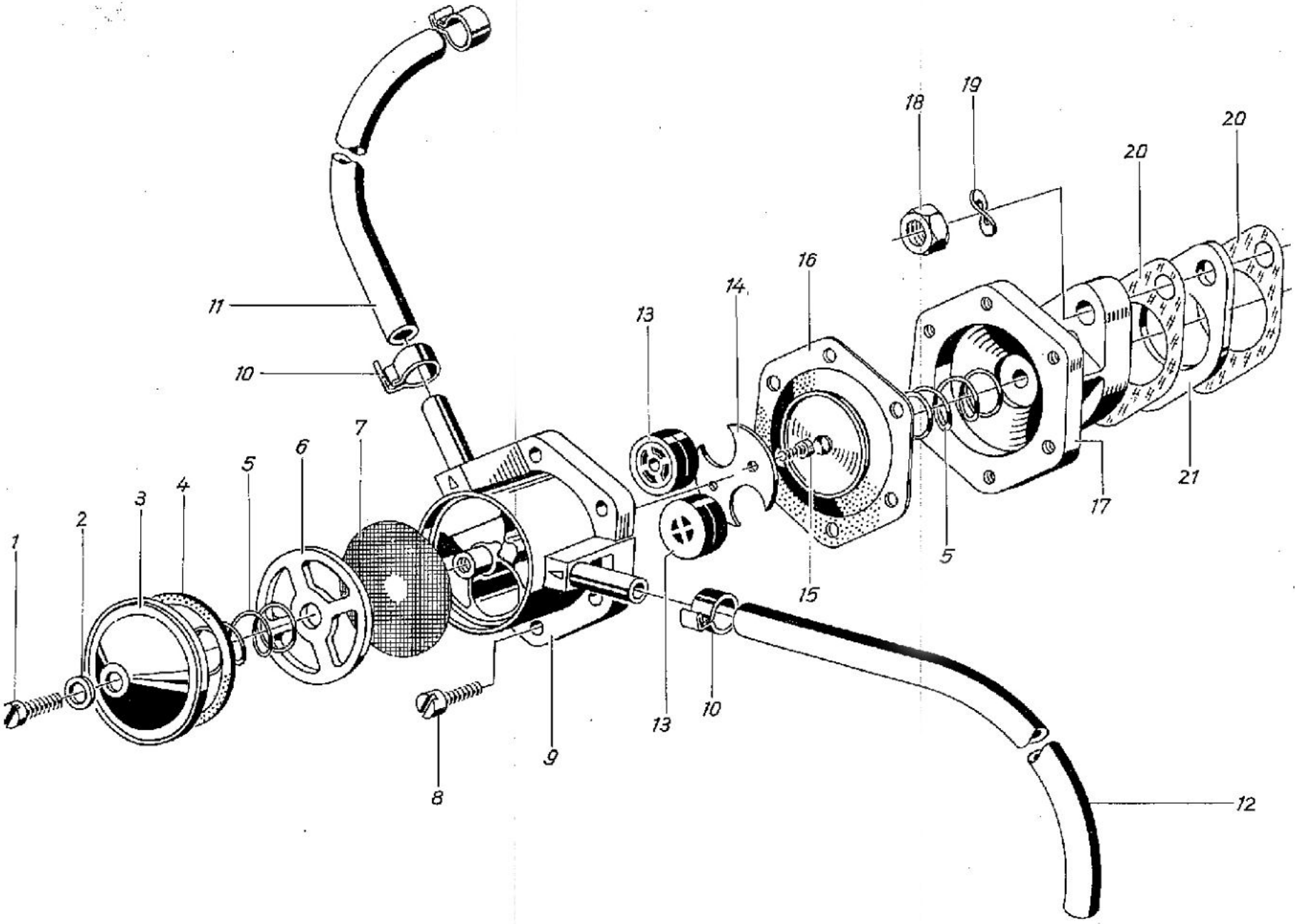
1
2
3
4
5
6
7
8
9
10
11
12
13
14
15
16
17
18
19
20
21

Bild Nr.	Benennung	Bestell-Nummer		Stückzahl							Bemerkung
		Sach-Nr.	Standard- bzw. Hersteller-Nr.	KA	KM	KB	KK	HP	FR/-	S-	
1	2	3	4	5							6
-	Kraftstoffpumpe	16 20001 005	Typ 60 PP 1-1	1	1	1	1	1	1	1	R
1	Zylinderschraube	99 00019 666	BM 5x14 TGL 0-84-4.8 gal Zn 6 c	1	1	1	1	1	1	1	
2	Dichtring	99 00109 844	A 5x9 TGL 0-7603 Vf	1	1	1	1	1	1	1	V
3	Deckel	16 23124 100		1	1	1	1	1	1	1	
4	Dichtring	16 00613 001		1	1	1	1	1	1	1	V
5	Druckfeder	16 23003 100		2	2	2	2	2	2	2	
6	Dichtung	16 23016 000		1	1	1	1	1	1	1	V
7	Sieb	16 23015 008		1	1	1	1	1	1	1	V
8	Zylinderschraube	99 00019 352	BM 4x12 TGL 0-84-5.8 gal Cd 6 c	6	6	6	6	6	6	6	
9	VentilgehHuse	16 23008 000		1	1	1	1	1	1	1	
10	Schelle	53 08002 306		3	3	3	3	3	3	3	
11	Kraftstoffschlauch z. Vergaser	99 00517 047	A 7 TGL 10347 300 lg.	1	1	1	1	1	1	1	
12	Kraftstoffschlauch/Pumpe-Kraftstoffleitung	04 00813 007	A 7 TGL 10347 530 lg.	1	1	1	1	1	1	1	
13	Pumpenventil	16 21003 006		2	2	2	2	2	2	2	V
14	Ventilhalter	16 23014 103		1	1	1	1	1	1	1	
15	Zylinderschraube	99 00019 336	BM 3x6 TGL 0-84-5.8 gal Cd 6 c	2	2	2	2	2	2	2	
16	Membrane, vollst.	16 21001 004		1	1	1	1	1	1	1	V

Bild Nr.	Benennung	Bestell-Nummer		Stückzahl							Bemerkung
		Sach-Nr.	Standard- bzw. Hersteller-Nr.	KA	KM	KB	KK	HP	FR/-	S-	
1	2	3	4	5							6
17	Flanschkörper	16 23001 002		1	1	1	1	1	1	1	
18	Sechskantmutter	99 00072 863	M 8 TGL 0-934-8 gal Zn 12 c	2	2	2	2	2	2	2	
19	Federscheibe	99 00022 348	8 TGL 0-137 phos. u.geölt	2	2	2	2	2	2	2	
20	Dichtung	16 23022 007		2	2	2	2	2	2	2	
21	Dichtung	53 11000 606		1	1	1	1	1	1	1	
-	Ersatzteilsortiment	16 20001 704		-	-	-	-	-	-	-	

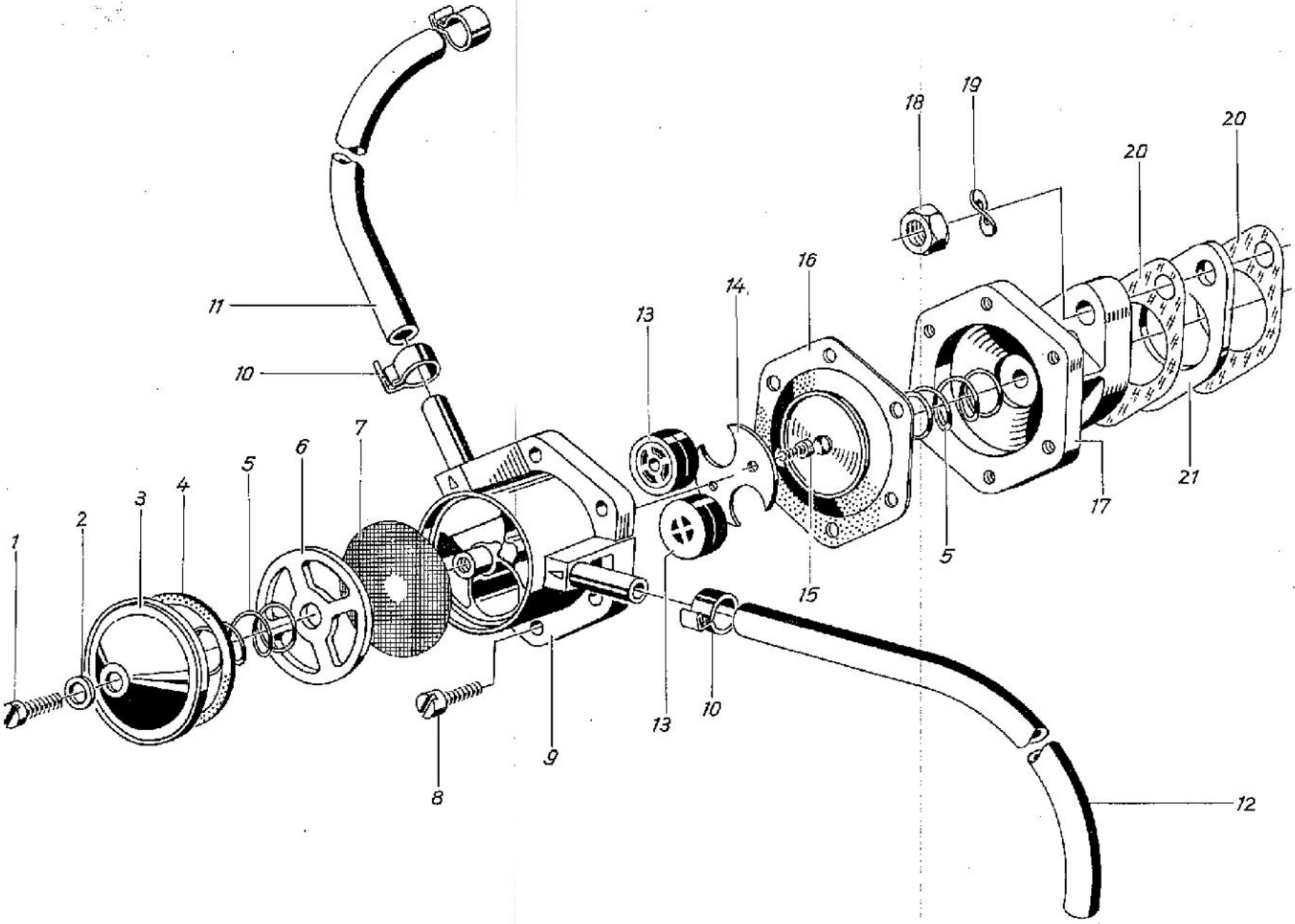
1
2
3
4
5
6
7
8
9
10
11
12
13
14
15
16
17
18
19
20
21

Bild Nr.	Benennung	Bestell-Nummer		Stückzahl							Bemerkung
		Sach-Nr.	Standard- bzw. Hersteller-Nr.	KA	KM	KB	KK	HP	FR/-	S-	
1	2	3	4	5							6
-	Kraftstoffpumpe	16 20001 005	Typ 60 PP 1-1	1	1	1	1	1	1	1	R
1	Zylinderschraube	99 00019 666	BM 5x14 TGL 0-84-4.8 gal Zn 6 c	1	1	1	1	1	1	1	
2	Dichtring	99 00109 844	A 5x9 TGL 0-7603 Vf	1	1	1	1	1	1	1	V
3	Deckel	16 23124 100		1	1	1	1	1	1	1	
4	Dichtring	16 00613 001		1	1	1	1	1	1	1	V
5	Druckfeder	16 23003 100		2	2	2	2	2	2	2	
6	Dichtung	16 23016 000		1	1	1	1	1	1	1	V
7	Sieb	16 23015 008		1	1	1	1	1	1	1	V
8	Zylinderschraube	99 00019 352	BM 4x12 TGL 0-84-5.8 gal Cd 6 c	6	6	6	6	6	6	6	
9	VentilgehHuse	16 23008 000		1	1	1	1	1	1	1	
10	Schelle	53 08002 306		3	3	3	3	3	3	3	
11	Kraftstoffschlauch z. Vergaser	99 00517 047	A 7 TGL 10347 300 lg.	1	1	1	1	1	1	1	
12	Kraftstoffschlauch/Pumpe-Kraftstoffleitung	04 00813 007	A 7 TGL 10347 530 lg.	1	1	1	1	1	1	1	
13	Pumpenventil	16 21003 006		2	2	2	2	2	2	2	V
14	Ventilhalter	16 23014 103		1	1	1	1	1	1	1	
15	Zylinderschraube	99 00019 336	BM 3x6 TGL 0-84-5.8 gal Cd 6 c	2	2	2	2	2	2	2	
16	Membrane, vollst.	16 21001 004		1	1	1	1	1	1	1	V

Bild Nr.	Benennung	Bestell-Nummer			Stückzahl							Bemerkung
		Sach-Nr.	Standard- bzw. Hersteller-Nr.		KA	KM	KB	KK	HP	FR/-	S-	
1	2	3	4		5							6
17	Flanschkörper	16 23001 002			1	1	1	1	1	1	1	
18	Sechskantmutter	99 00072 863	M 8	TGL 0-934-8 gal Zn 12 c	2	2	2	2	2	2	2	
19	Federscheibe	99 00022 348	8	TGL 0-137 phos. u.geölt	2	2	2	2	2	2	2	
20	Dichtung	16 23022 007			2	2	2	2	2	2	2	
21	Dichtung	53 11000 606			1	1	1	1	1	1	1	
–	Ersatzteilsortiment	16 20001 704			–	–	–	–	–	–	–	

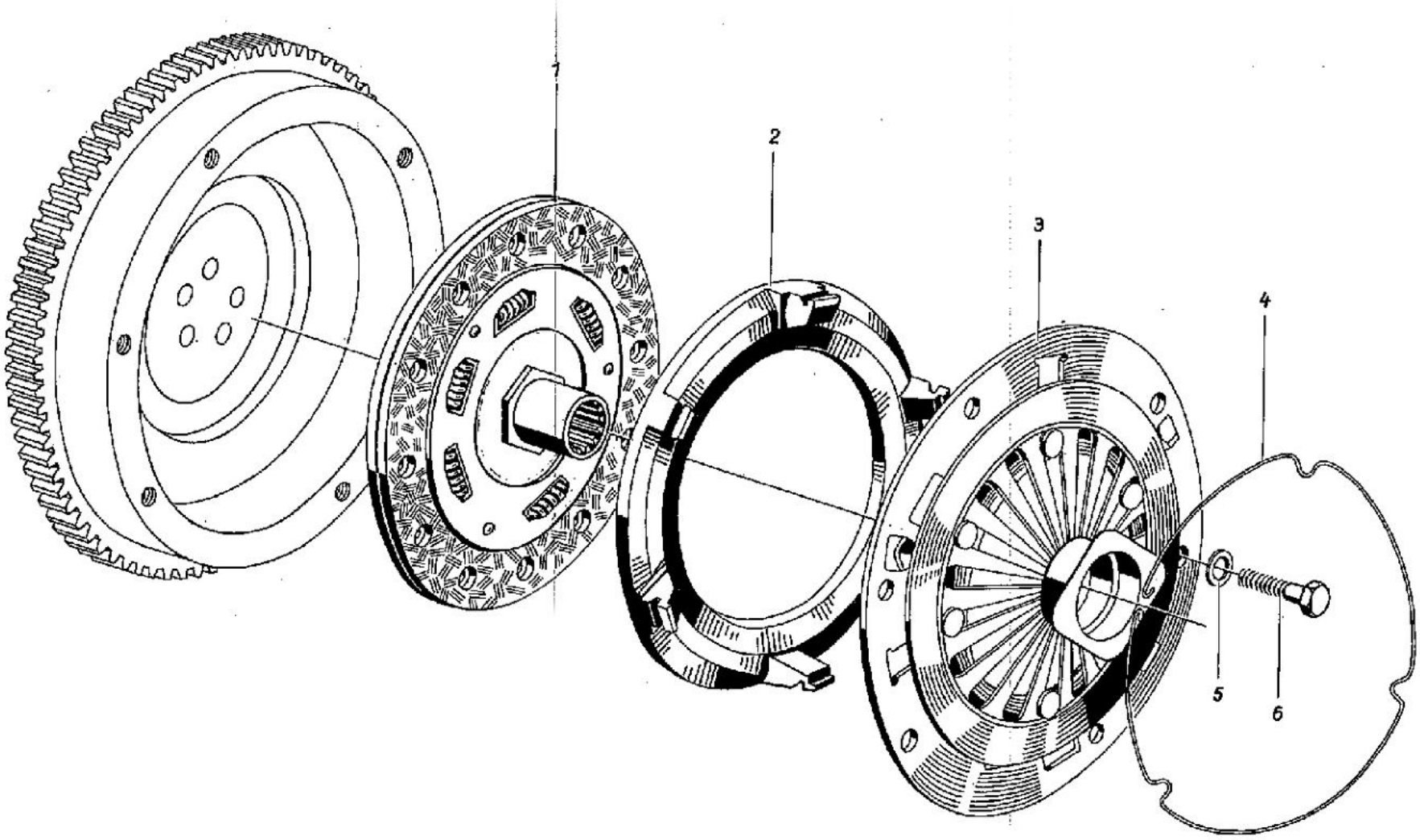
1
2
3
4
5
6

Bild Nr.	Benennung	Bestell-Nummer			Stückzahl							Bemerkung
		Sach-Nr.	Standard- bzw. Hersteller-Nr.		KA	KM	KB	KK	HP	FR/-	S-	
1	2	3	4		5							6
1	Drehschwingungsdämpfer, vollst. LR 10 ER	18 00561 102			1	1	1	1	1	1	1	V/R
–	Kupplungsbelag LR 10 E	18 00509 002			2	2	2	2	2	2	2	V
–	Hohlniet	99 00103 010	5x0,5x5	TGL 0-7339-St	12	12	12	12	12	12	12	
–	Trockenreibungskupplung, kompl.	18 00113 105	T 10-12 K	TGL 16644	1	1	1	1	1	1	1	V/R
2	Kupplungsdruckplatte T 10				1	1	1	1	1	1	1	*
3	Kupplungsdeckel, kompl. T 10				1	1	1	1	1	1	1	*
4	Drahtformring T 10				1	1	1	1	1	1	1	*
5	Federring	99 00106 753	B 8	TGL 7403 gal Cd 12 c	6	6	6	6	6	6	6	
6	Sechskantschraube	99 00940 405	M 8x20	TGL 0-933-8.8 gal Zn c	6	6	6	6	6	6	6	

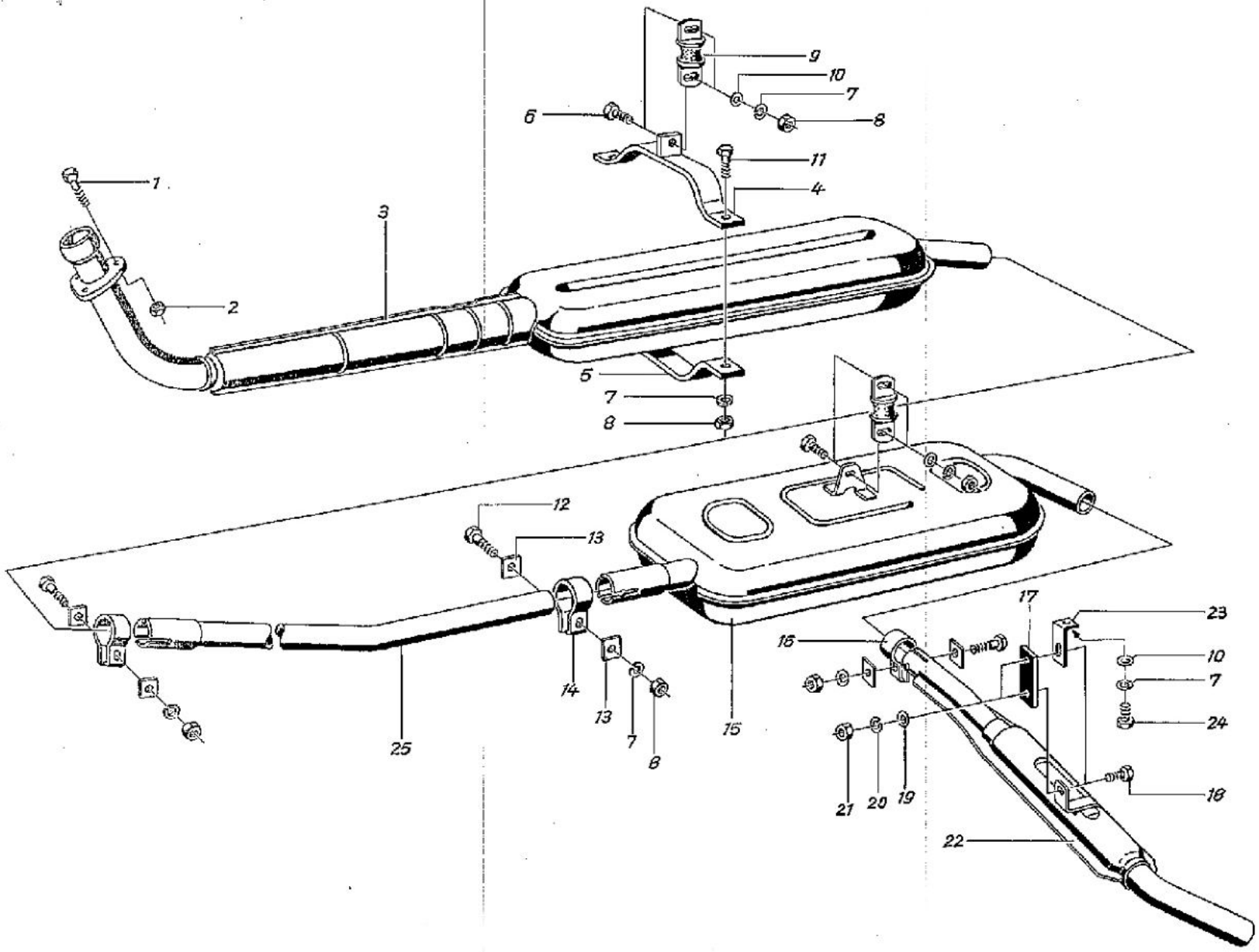
1
2
3
4
5
6
7
8
9
10
11
12
13
14
15
16
17
18
19
20
21
22
23
24
25

Bild Nr.	Benennung	Bestell-Nummer		Stückzahl							Bemerkung
		Sach-Nr.	Standard- bzw. Hersteller-Nr.	KA	KM	KB	KK	HP	FR/-	S-	
1	2	3	4	5							6
1	Sechskantschraube	99 00918 503	M 10x50 TGL 0-931-8.8 gal Zn c	3	3	3	3	3	3	3	
2	Sechskantmutter	99 00072 863	M 10 TGL 0-934-8 gal Zn c	3	3	3	3	3	3	3	
3	Auspuffgeräusch-Hauptdämpfer	40 11641 107		1	1	1	1	1	1	1	
-	Aufhängung, vollst.	40 11644 101		1	1	1	1	1	1	1	
4	Aufhängung, Oberteil			1	1	1	1	1	1	1	*
5	Aufhängung, Unterteil			1	1	1	1	1	1	1	*
6	Sechskantschraube	99 00940 405	M 8x20 TGL 0-933-8.8 gal Zn c	4	4	4	4	4	4	4	
7	Federring	99 00106 753	B 8 TGL 7403 gal Cd 12 c	10	10	10	10	9	9	10/9	
8	Sechskantmutter	99 00955 436	M 8 TGL 0-934-8 gal Zn c	9	9	9	9	9	9	9	
9	Halterung m. Gummiverbindung, vollst.	04 01256 002		2	2	2	2	2	2	2	
10	Scheibe	99 00016 382	8,4 TGL 0-125-St gal Zn 12 c	5	5	5	5	4	4	5/4	
11	Sechskantschraube	99 00940 421	M 8x25 TGL 0-933-8.8 gal Zn c	2	2	2	2	2	2	2	
-	Klemmschelle, vollst.	04 01272 002		2	2	2	2	2	2	2	
12	Sechskantschraube	99 00940 446	M 8x35 TGL 0-933-8.8 gal Zn c	3	3	3	3	3	3	3	
13	Scheibe			6	6	6	6	6	6	6	*
14	Klemmschelle	99 00173 072	48 TGL 39-215	2	2	2	2	2	2	2	
15	Auspuffgeräusch-Nachdämpfer, vollst.	40 11645 102		1	1	1	1	1	1	1	

Bild Nr.	Benennung	Bestell-Nummer Sach-Nr.	Standard- bzw. Hersteller-Nr.		Stückzahl KA	KM	KB	KK	HP	FR/-	S-	Bemerkung
1	2	3	4		5							6
–	Klemmschelle, vollst.	04 01266 004			1	1	1	1	1	1	1	
16	Klemmschelle	99 00173 064	42	TGL 39-215	1	1	1	1	1	1	1	
17	Halterung, vollst.	03 11208 005			1	1	1	1	1	1	1	
18	Sechskantschraube	99 00732 656	M 6x20	TGL 0-933-4.8 gal Zn c	2	2	2	2	2	2	2	
19	Scheibe	99 00016 374	6,4	TGL 0-125-St gal Zn 12 c	4	4	4	4	4	4	4	
20	Federring	99 00106 745	B 6	TGL 7403 gal Cd 12 c	2	2	2	2	2	2	2	
21	Sechskantmutter	99 00971 856	M 6	TGL 0-934-6 gal Zn c	2	2	2	2	2	2	2	
22	Auspuffgeräusch-Zusatzdämpfer, vollst.	40 11646 103			1	1	1	1	1	1	1	
23	Winkel	04 01264 002			1	1	1	1	–	–	1/-	
24	Sechskantschraube	99 00069 892	M 8x16	TGL 0-933-5.6 gal Zn c	1	1	1	1	–	–	1/-	
25	Verbindungsrohr	40 11691 108			1	1	1	1	1	1	1	

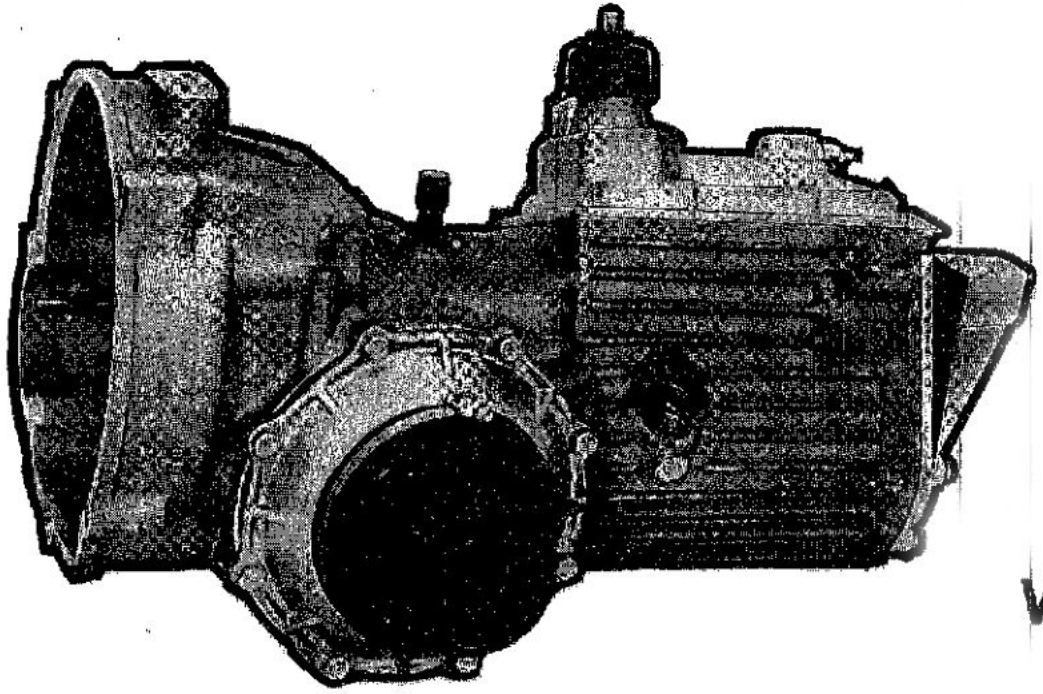

WA 10,5 S4 M

TGL 27593 Bl. 3

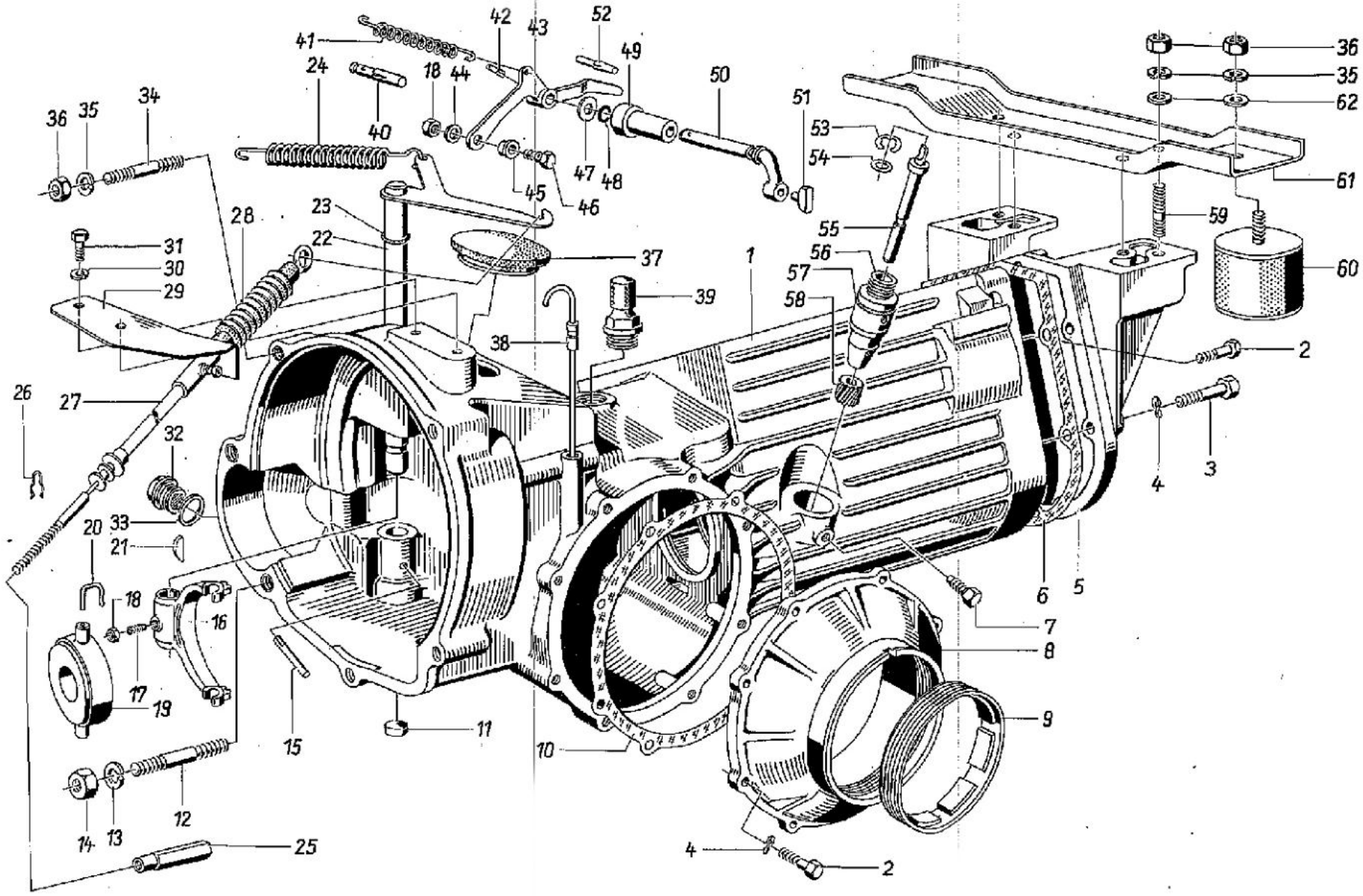
1
2
3
4
5
6
7
8
9
10
11
12
13
14
15
16
17
18
19
20
21
22
23
24
25
26
27
28
29
30
31
32
33
34
35
36
37
38
39
40
41
42
43
44
45
46
47
48
49
50
51
52
53
54
55
56
57
58
59
60
61
62

G 1.1

Bild Nr.	Benennung	Bestell-Nummer			Stückzahl							Bemerkung
		Sach-Nr.	Standard- bzw. Hersteller-Nr.		KA	KM	KB	KK	HP	FR/-	S-	
1	2	3	4		5							6
–	Getriebs, vollst. mit Lagerzapfen	19 01195 012			1	1	1	1	1	1	1	
–	Getriebs, vollst. ohne Lagerzapfen	19 01000 016			1	1	1	1	1	1	1	
1	Getriebsgehäuse, vollst.	19 01005 000			1	1	1	1	1	1	1	
2	Sechskantschraube	99 00940 977	M 8x25	TGL 0-933-10.9 gal Zn c	11	11	11	11	11	11	11	
3	Sechskantschraube	99 01006 306	M 8x35	TGL 0-931-8.8 gal Zn c	8	8	8	8	8	8	8	
4	Federscheibe	99 00022 348	8	TGL 0-137	16	16	16	16	16	16	16	
5	Abschlußdeckel	19 01144 002			1	1	1	1	1	1	1	
6	Dichtung	19 01116 007			1	1	1	1	1	1	1	
7	Sechskantschraube	99 00045 290	M 8x14	TGL 0-561-5.8 gal Zn 6 c	1	1	1	1	1	1	1	
8	Differentialdeckel	19 01157 007			1	1	1	1	1	1	1	
9	Einstellmutter	19 01019 006			1	1	1	1	1	1	1	
10	Dichtung	19 01044 007			1	1	1	1	1	1	1	
11	Verschlußdeckel	99 01009 011	18	TGL 0-443 verzinkt	1	1	1	1	1	1	1	
12	Stiftschraube	99 00058 607	BM 12x50	TGL 0-835-8.8	2	2	2	2	2	2	2	
13	Federring	99 00811 374	B 12	TGL 7403 gal Cd 12 c	2	2	2	2	2	2	2	
14	Sechskantmutter	99 00955 477	M 12	TGL 0-934-8 gal Zn c	2	2	2	2	2	2	2	
15	Paßkerbstift	99 00089 486	6x30	TGL 0-1472	1	1	1	1	1	1	1	

Bild Nr.	Benennung	Bestell-Nummer Sach-Nr.	Standard- bzw. Hersteller-Nr.		Stückzahl KA	KM	KB	KK	HP	FR/-	S-	Bemerkung
1	2	3	4		5							6
-	Kupplungsausrückgabel, vollst.	04 01175 106			1	1	1	1	1	1	1	
16	Kupplungsausrückgabel	04 01182 105			1	1	1	1	1	1	1	
17	Gewindestift	99 00027 168	M 6x12	TGL 0-417 gal Zn c	1	1	1	1	1	1	1	
18	Sechskantmutter	99 00571 856	M 6	TGL 0-934-6 gal Zn c	2	2	2	2	2	2	2	
19	Kugellagerausrücker, vollst.	18 00510 100			1	1	1	1	1	1	1	V
20	Formfeder	18 00057 104			2	2	2	2	2	2	2	
21	Scheibenfeder	99 00139 101	6x7,5	TGL 9499	1	1	1	1	1	1	1	
22	Ausrückachse mit Ausrückhebel, vollst.	04 01167 001			1	1	1	1	1	1	1	
-	Ausrückachse (f. hydraulische Betätigung)	04 01180 007			1	1	1	1	1	1	1	
23	Rundring	99 00989 308	16x2	TGL 6365 WS 1.028	1	1	1	1	1	1	1	
24	Zugfeder	04 03202 004			1	1	1	1	1	1	1	
25	Verstellschraube	04 01174 000			1	1	1	1	1	1	1	
26	Federklemme	53 08004 203			1	1	1	1	1	1	1	
27	Seilzug	04 01173 008			1	1	1	1	1	1	1	
28	Faltenbalg	53 08004 107			2	2	2	2	2	2	2	
29	Widerlager, Schweißteil	04 01188 006			1	1	1	1	1	1	1	
30	Federring	99 00106 753	B 8	TGL 7403 gal Cd 12 c	2	2	2	2	2	2	2	

Bild Nr.	Benennung	Bestell-Nummer Sach-Nr.	Standard- bzw. Hersteller-Nr.	Stückzahl KA	KM	KB	KK	HP	FR/-	S	Bemerkung
1	2	3	4	5							6
31	Sechskantschraube	99 00941 350	M 8x16 TGL 0-933-8.8 gal Zn c	2	2	2	2	2	2	2	
32	Verschlußschraube mit Ringmagnet	03 11447 002		1	1	1	1	1	1	1	
33	Dichtring	99 00108 570	C 22x27 TGL 0-7603 AlAs	1	1	1	1	1	1	1	
34	Stiftschraube	99 00741 753	BM 10x45 TGL 0-835-8.8 brüniert	4	4	4	4	4	4	4	
35	Federring	99 00106 376	B 10 TGL 7403 gal Cd 12 c	10	10	10	10	10	10	10	
36	Sechskantmutter	99 00072 863	M 10 TGL 0-934-8 gal Zn c	10	10	10	10	10	10	10	
37	Abdeckscheibe	04 01205 000		1	1	1	1	1	1	1	
38	Ölmeßstab, vollst.	19 01010 006		1	1	1	1	1	1	1	
39	Entlüfter, vollst.	19 01015 002		1	1	1	1	1	1	1	
40	Anlagebolzen	19 01078 120		1	1	1	1	1	1	1	
41	Zugfeder	99 00381 553	B 1,4x10x25-Bam TGL 18397verzinkt	1	1	1	1	1	1	1	
42	Kegelkerbstift	99 00088 477	4x18 TGL 0-1471	1	1	1	1	1	1	1	
43	Hebel für Freilaufsperre	19 01077 103		1	1	1	1	1	1	1	
44	Scheibe	99 00016 446	6,4 TGL 0-125-St gal Zn 6 c	1	1	1	1	1	1	1	
45	Buchse	19 01066 100		1	1	1	1	1	1	1	
46	Klemmbolzen	19 01064 107		1	1	1	1	1	1	1	
47	Scheibe für Freilaufschaltschwinge	19 01062 000		1	1	1	1	1	1	1	

Bild Nr.	Benennung	Bestell-Nummer			Stückzahl							Bemerkung
		Sach-Nr.	Standard- bzw. Hersteller-Nr.		KA	KM	KB	KK	HP	FR/-	S-	
1	2	3	4		5							6
48	Rundring	99 00321 421	10x3	TGL 6365 WS 2.055	1	1	1	1	1	1	1	
49	Führungsbuchse	19 01132 007			1	1	1	1	1	1	1	
50	Schaltschwinge	19 01057 003			1	1	1	1	1	1	1	V
51	Schaltschwingenstein	19 01063 001			1	1	1	1	1	1	1	V
52	Steckkerbstift	99 00091 392	6x32	TGL 0-1474 gal Zn 6 c	2	2	2	2	2	2	2	
-	Tachoantrieb, vollst.	19 01155 038			1	1	1	1	1	1	1	
53	Sicherungsscheibe	99 00101 066	7	TGL 0-6799	1	1	1	1	1	1	1	
54	Paßscheibe	19 01156 006			1	1	1	1	1	1	1	
55	Tachoantriebswelle	19 01153 028			1	1	1	1	1	1	1	
56	Führungshülse f. Tachoantrieb	19 01109 016			1	1	1	1	1	1	1	V
57	Rundring	99 00989 316	28x2	TGL 6365 WS 2.055	1	1	1	1	1	1	1	
58	Tachoritzel	19 01154 004			1	1	1	1	1	1	1	V
59	Stiftschraube	99 00066 246	BM 10x25	TGL 0-939-8.8	4	4	4	4	4	4	4	
60	Gummifeder	04 00896 008			2	2	2	2	2	2	2	
61	Getriebeträger	04 00759 008			1	1	1	1	1	1	1	
62	Scheibe	99 00016 856	10,5	TGL 0-125-St gal Zn 12 c	6	6	6	6	6	6	6	

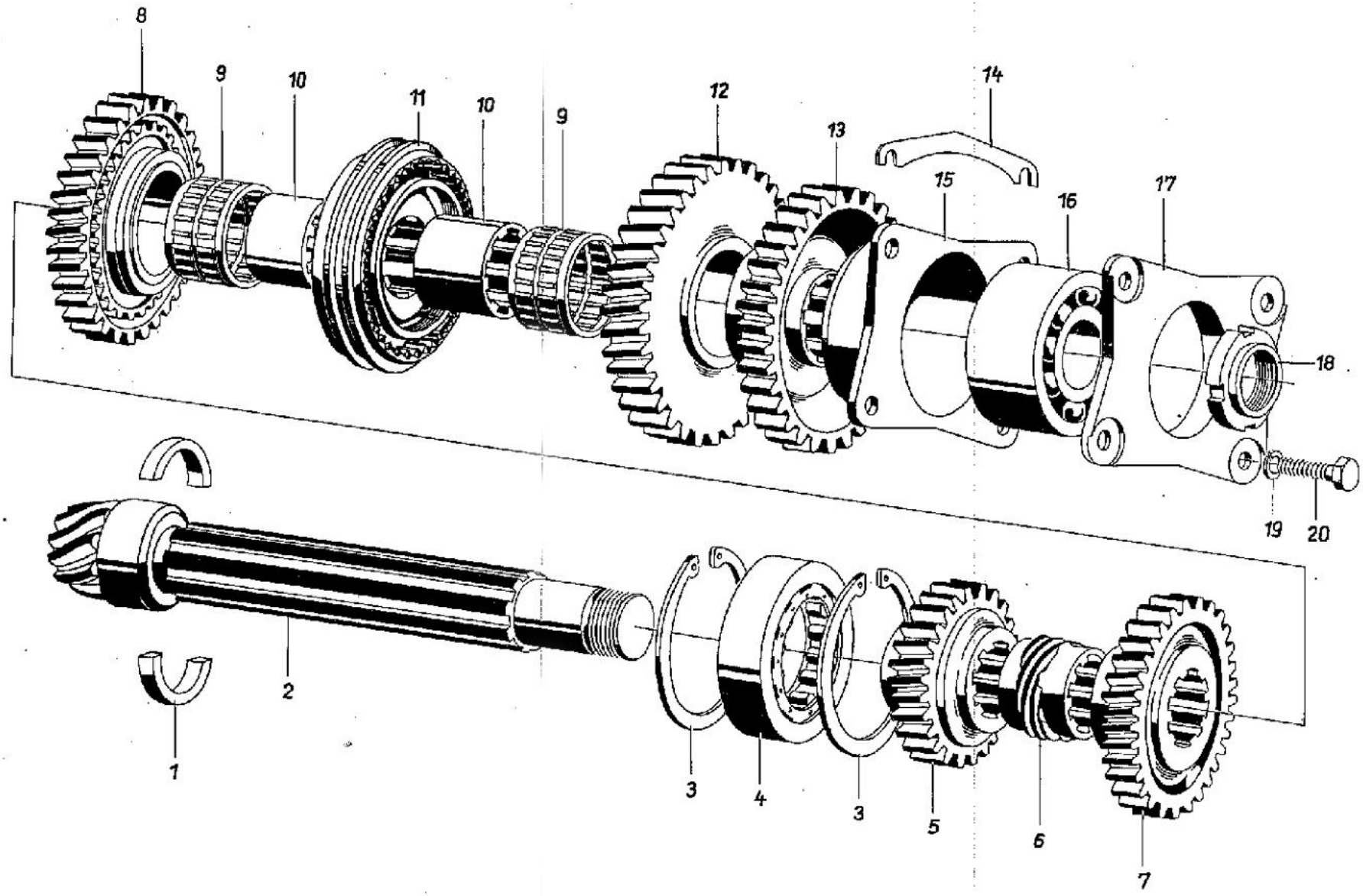
8
9
10
11
10
9
12
13
14
15
16
17
18
19
20
1
2
3
4
3
5
6
7

Bild Nr.	Benennung	Bestell-Nummer		Stückzahl							Bemerkung
		Sach-Nr.	Standard- bzw. Hersteller-Nr.	KA	KM	KB	KK	HP	FR/-	S-	
1	2	3	4	5							6
1	Haltering, 2-teilig	19 01107 006		1	1	1	1	1	1	1	
2	Ritzelwelle, vollst. (nur mit Tellerrad)	19 01150 001		1	1	1	1	1	1	1	
3	Sicherungsring	99 00033 342	80 TGL 0-472	2	2	2	2	2	2	2	
4	Zylinderrollenlager	99 00116 618	RNU 2208 MA TGL 2988 Bl. 3	1	1	1	1	1	1	1	V
5	Abtriebsrad 4. Gang	19 01163 005		1	1	1	1	1	1	1	V
6	Tachoantriebsrad	19 01113 004		1	1	1	1	1	1	1	
7	Abtriebsrad 3. Gang	19 01102 001		1	1	1	1	1	1	1	V
8	Abtriebsrad 2. Gang, vollst.	19 00080 003		1	1	1	1	1	1	1	V
9	Nadelkranz	99 00120 077	KK 42x47x26 TGL 11553	2	2	2	2	2	2	2	V
10	Profilbuchse 1. und 2. Gang	19 00076 007		2	2	2	2	2	2	2	
11	Synchronkupplung, vollst.	19 00000 005		1	1	1	1	1	1	1	V
12	Abtriebsrad 1. Gang, vollst.	19 00075 006		1	1	1	1	1	1	1	V
13	Abtriebsrad f. Rückwärtsgang	19 00089 003		1	1	1	1	1	1	1	
14	Ausgleichscheibenhälfte (0,1 mm) n. Bedarf	19 01026 005		2	2	2	2	2	2	2	
14	Ausgleichscheibenhälfte (0,2 mm) n. Bedarf	19 01027 006		2	2	2	2	2	2	2	
14	Ausgleichscheibenhälfte (0,3 mm) n. Bedarf	19 01028 007		2	2	2	2	2	2	2	
14	Ausgleichscheibenhälfte (0,5 mm) n. Bedarf	19 01029 008		2	2	2	2	2	2	2	

Bild Nr.	Benennung	Bestell-Nummer			Stückzahl							Bemerkung
		Sach-Nr.	Standard- bzw. Hersteller-Nr.		KA	KM	KB	KK	HP	FR/-	S-	
1	2	3	4		5							6
15	Lagerträger	19 00084 007			1	1	1	1	1	1	1	
16	Schrägkugellager	99 00112 204	3306 D	TGL 2982	1	1	1	1	1	1	1	V
17	Lagerdeckel	19 01117 016			1	1	1	1	1	1	1	
18	Mutter	19 01104 003			1	1	1	1	1	1	1	
19	Federring	99 00106 118	B 8	TGL 7403	4	4	4	4	4	4	4	
20	Sechskantschraube	99 00940 438	M 8x30	TGL 0-933-8.8 gal Zn c	4	4	4	4	4	4	4	

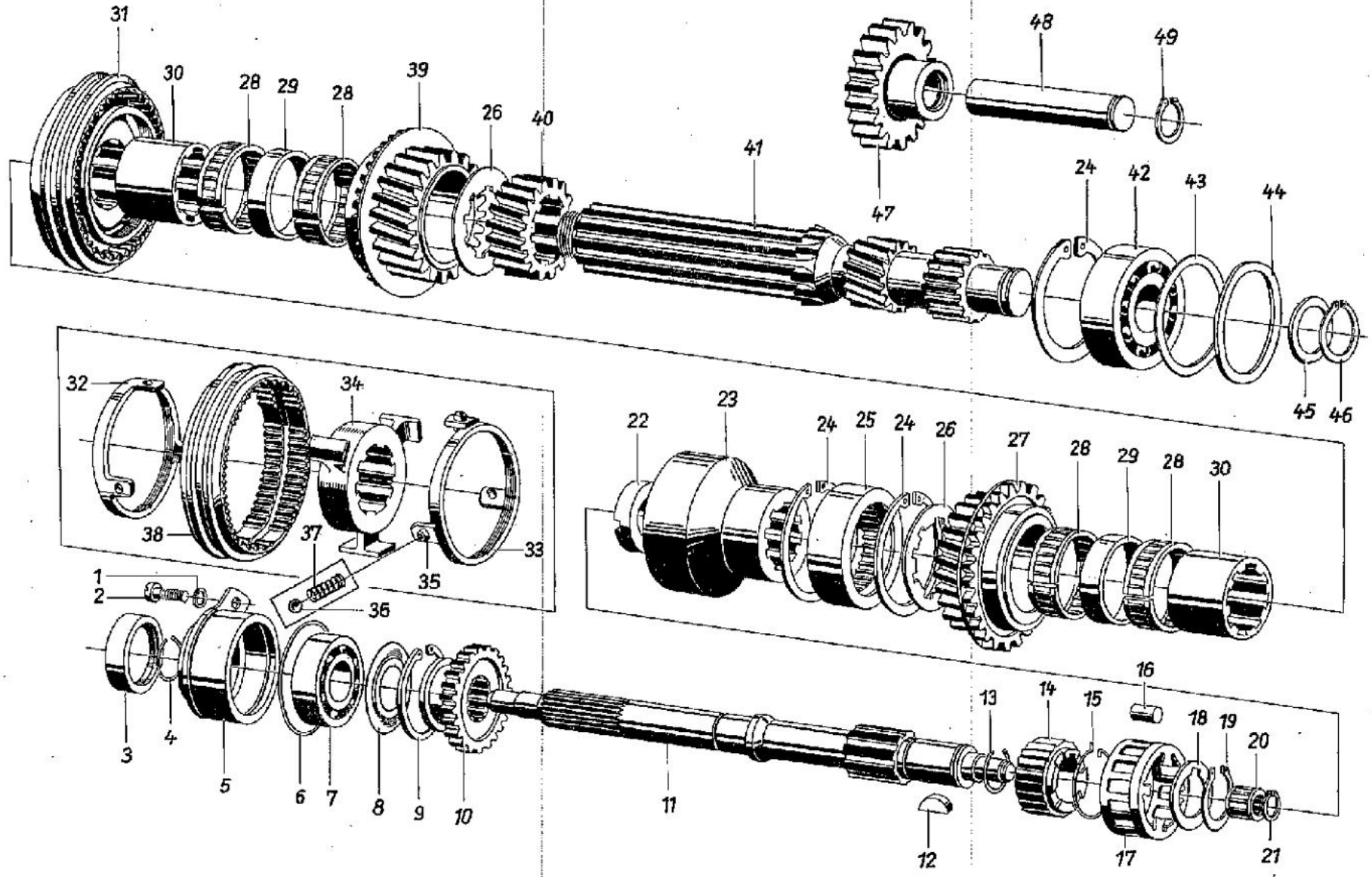
31
30
28
29
28
39
26
40
41
48
49
47
24
42
43
44
45
46
32
34
38
37
33
35
1
2
36
22
23
24
25
24
26
27
28
29
28
30
3
4
5
6
7
8
9
10
11
12
16
13
14
15
18
19
20
17
21

Bild Nr.	Benennung	Bestell-Nummer			Stückzahl							Bemerkung
		Sach-Nr.	Standard- bzw. Hersteller-Nr.		KA	KM	KB	KK	HP	FR/-	S-	
1	2	3	4		5							6
1	Federring	99 00106 095	B 6	TGL 7403	1	1	1	1	1	1	1	
2	Zylinderschraube	99 00018 095	BM 6x12	TGL 0-84-5.8	1	1	1	1	1	1	1	
-	Antriebswelle, vollst.	19 01185 027			1	1	1	1	1	1	1	
3	Radial-Wellendichtring	99 00142 170	E 20x40x10	TGL 16454 WS 1.058	1	1	1	1	1	1	1	V
4	Sprengring	99 00135 067	20x2	TGL 0-9045	1	1	1	1	1	1	1	
5	Antriebslagerbuchse, vormontiert	19 02206 008			1	1	1	1	1	1	1	
6	Rundring	99 00989 285	50x2	TGL 6365 WS 2.055	1	1	1	1	1	1	1	
7	Rillenkugellager	99 00110 251	6204 C 3	TGL 2981	1	1	1	1	1	1	1	
8	Ölspritzblech	19 01067 005			1	1	1	1	1	1	1	
9	Sicherungsring	99 00033 221	47	TGL 0-472	1	1	1	1	1	1	1	
10	Sperrmuffe	19 01187 004			1	1	1	1	1	1	1	V
-	Antriebswelle, vormontiert (mit den Teilen 11 bis 14)	19 01180 022			1	1	1	1	1	1	1	V/R
11	Antriebswelle	19 01188 005			1	1	1	1	1	1	1	
12	Scheibenfeder	99 00139 118	6x9	TGL 9499	1	1	1	1	1	1	1	
13	Sprengring	99 00033 083	22x2	TGL 0-9045	1	1	1	1	1	1	1	
14	Freilaufnocken	19 01186 003			1	1	1	1	1	1	1	V/R
15	Drehfeder	19 01052 007			1	1	1	1	1	1	1	

Bild Nr.	Benennung	Bestell-Nummer		Stückzahl							Bemerkung
		Sach-Nr.	Standard- bzw. Hersteller-Nr.	KA	KM	KB	KK	HP	FR/-	S-	
1	2	3	4	5							6
16	Zylinderrolle	99 00122 087	8x12 I TGL 15516	12	12	12	12	12	12	12	V
17	Freilaufkorb	19 01189 006		1	1	1	1	1	1	1	V
18	Paßscheibe	19 01076 006		1	1	1	1	1	1	1	
19	Sicherungsring	99 00025 117	22 TGL 0-471	1	1	1	1	1	1	1	
20	Nadelkranz	99 00120 454	K 12x16x13 TN TGL 11553	1	1	1	1	1	1	1	
21	Sicherungsring	99 00025 020	10 TGL 0-471	1	1	1	1	1	1	1	
22	Spezialmutter	19 01096 001		1	1	1	1	1	1	1	
23	Freilaufnabe	19 01093 015		1	1	1	1	1	1	1	V
24	Sicherungsring	99 00033 287	62 TGL 0-472	3	3	3	3	3	3	3	
25	Nadellager (mit Alu-Käfig)	99 00137 212	RNA 4908 Cf TGL 3889 Bl. 1	1	1	1	1	1	1	1	V
26	Distanzscheibe	19 00063 002		2	2	2	2	2	2	2	V
27	Antriebsrad 4. Gang, vollst.	19 01164 006		1	1	1	1	1	1	1	V/R
28	Nadelkranz (geteilte Ausführung)	99 00120 462	K 42x47x13 P TGL 11553	4	4	4	4	4	4	4	V
29	Distanzbuchse	19 00062 001		2	2	2	2	2	2	2	
30	Profilbuchse 3. und 4. Gang	19 00066 005		2	2	2	2	2	2	2	V
31	Synchronkupplung, vollst.	19 00000 005		1	1	1	1	1	1	1	V
-	Reibkegel, vollst.	19 00015 003		1	1	1	1	1	1	1	V

Bild Nr.	Benennung	Bestell-Nummer			Stückzahl							Bemerkung
		Sach-Nr.	Standard- bzw. Hersteller-Nr.		KA	KM	KB	KK	HP	FR/-	S-	
1	2	3	4		5							6
32	Reibkegel				1	1	1	1	1	1	1	*
33	Reibkegel				1	1	1	1	1	1	1	*
34	Muffenträger	19 00002 007			1	1	1	1	1	1	1	V
35	Sperrstift	99 00221 008		TGL 39-612	3	3	3	3	3	3	3	
36	Kugel	99 00121 020	4 III	TGL 15515	3	3	3	3	3	3	3	
37	Feder f. Synchronisierung	99 00380 054	C 0,55x3,5x7,5	TGL 16395	3	3	3	3	3	3	3	
38	Schaltmuffe	19 00001 006			1	1	1	1	1	1	1	V
39	Antriebsrad 3. Gang, vollst.	19 01135 001			1	1	1	1	1	1	1	V/R
40	Antriebsrad 2. Gang	19 00057 004			1	1	1	1	1	1	1	V
41	Hauptwelle	19 01094 008			1	1	1	1	1	1	1	V
42	Schrägkugellager	99 00112 077	Q 305	TGL 2982	1	1	1	1	1	1	1	
43	Ausgleichscheibe (0,1 mm) n. Bedarf	19 00068 007			1	1	1	1	1	1	1	
43	Ausgleichscheibe (0,2 mm) n. Bedarf	19 00068 015			1	1	1	1	1	1	1	
44	Distanzring	19 00096 002			1	1	1	1	1	1	1	
45	Zwischenring (2,6 mm) n. Bedarf	19 01097 002			1	1	1	1	1	1	1	
45	Zwischenring (2,65mm) n. Bedarf	19 01097 010			1	1	1	1	1	1	1	
46	Sicherungsring	99 00025 133	25	TGL 0-471	1	1	1	1	1	1	1	

Bild Nr.	Benennung	Bestell-Nummer		Stückzahl							Bemerkung
		Sach-Nr.	Standard- bzw. Hersteller-Nr.	KA	KM	KB	KK	HP	FR/-	S-	
1	2	3	4	5							6
47	Schaltrad f. Rückwärtsgang, vollst.	19 00097 003		1	1	1	1	1	1	1	V
48	Rücklaufachse	19 00088 002		1	1	1	1	1	1	1	
49	Sicherungsring	99 00025 086	17 TGL 0-471	1	1	1	1	1	1	1	

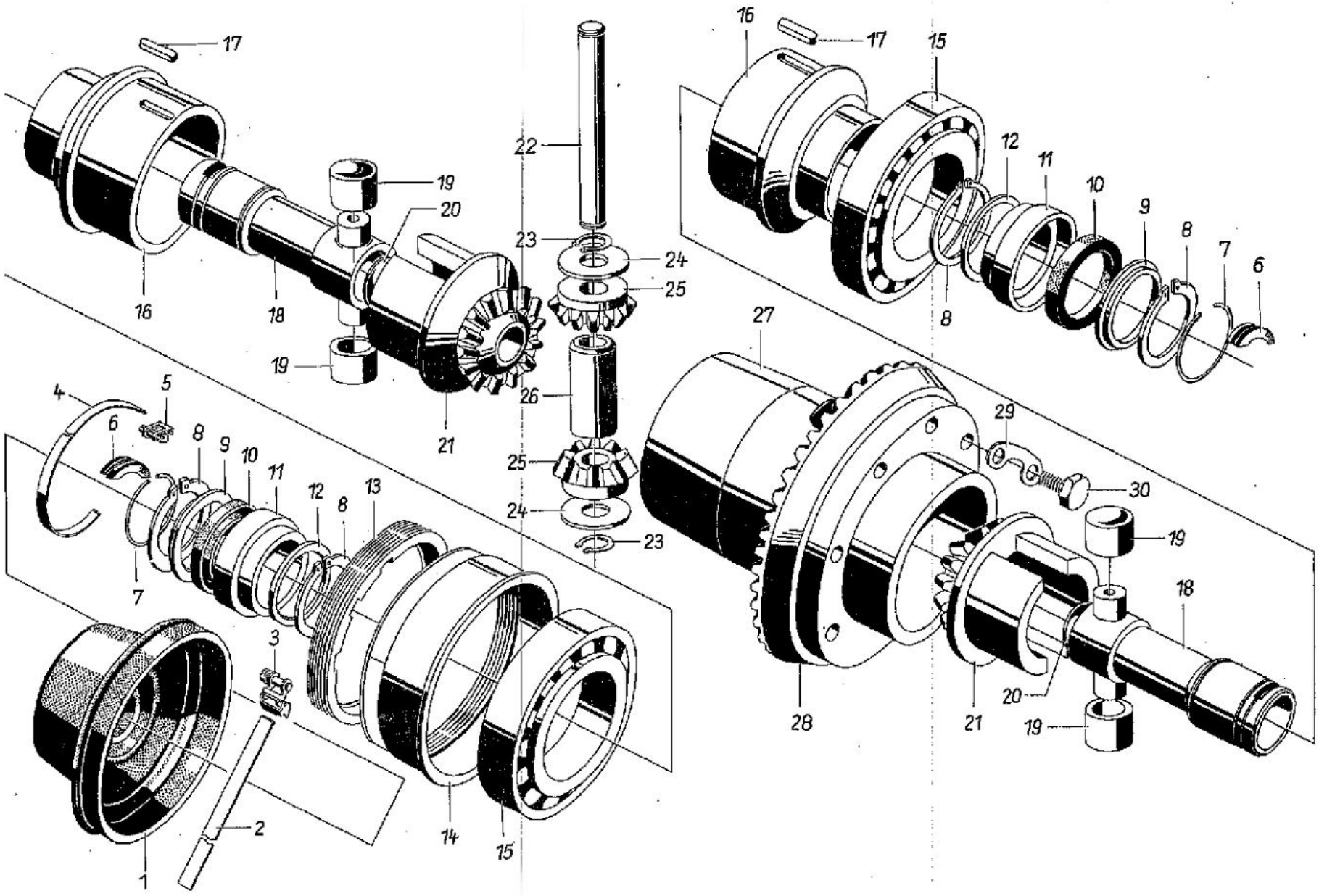
17
16
18
19
20
21
22
23
24
25
26
19
16
17
15
12
11
10
9
8
7
6
8
27
29
30
19
18
20
21
19
28
4
5
6
8
9
10
11
12
8
13
7
24
25
23
3
2
1
14
15

Bild Nr.	Benennung	Bestell-Nummer			Stückzahl							Bemerkung
		Sach-Nr.	Standard- bzw. Hersteller-Nr.		KA	KM	KB	KK	HP	FR/-	S-	
1	2	3	4		5							6
1	Gummimanschette	19 01021 000			2	2	2	2	2	2	2	V
2	Schlauchband	99 00813 423	C 9x930	TGL 11046 gal Zn 3 mt	1	1	1	1	1	1	1	
-	Schlauchband (Differentialdeckel)	99 00813 431	C 9x1050	TGL 11046 gal Zn 3 mt	1	1	1	1	1	1	1	
3	Schlauchspanner	99 00520 075	B	TGL 11046 gal Zn 6 c	2	2	2	2	2	2	2	
4	Schlauchband	99 00813 456	C 5x490	TGL 11046 gal Zn 3 mt	2	2	2	2	2	2	2	
5	Schlauchspanner	99 00813 183	A 5	TGL 11046 gal Zn 6 c	2	2	2	2	2	2	2	
-	Ausgleichgetriebe, vollst.	19 01030 026			1	1	1	1	1	1	1	
6	Einlegekeil	19 01022 001			2	2	2	2	2	2	2	
7	Sprengring	99 00135 147	42x2	TGL 0-9045	2	2	2	2	2	2	2	
8	Sicherungsring	99 00025 238	42	TGL 0-471	4	4	4	4	4	4	4	
-	Buchse, vollst. f. Dichtring	19 01065 003			2	2	2	2	2	2	2	
9	Verschlußscheibe	19 01033 012			2	2	2	2	2	2	2	V
10	Wellendichtring	99 01060 207	D 42x35x7	TGL 16454	2	2	2	2	2	2	2	V
11	Buchse f. Dichtring	19 01023 002			2	2	2	2	2	2	2	
12	Schulterring	19 01024 003			2	2	2	2	2	2	2	
13	Einstellmutter	19 01019 006			1	1	1	1	1	1	1	
14	Lagerbuchse	19 01017 004			1	1	1	1	1	1	1	

Bild Nr.	Benennung	Bestell-Nummer			Stückzahl							Bemerkung
		Sach-Nr.	Standard- bzw. Hersteller-Nr.		KA	KM	KB	KK	HP	FR/-	S-	
1	2	3	4		5							6
–	Lagerbuchse (mit Übermaß ø 129,1)	19 01018 005			1	1	1	1	1	1	1	R
15	Kegelrollenlager	99 00118 226	30213	TGL 2993	2	2	2	2	2	2	2	
16	Lagerhülse	19 01137 003			2	2	2	2	2	2	2	V
17	Paßfeder	99 00138 100	A 6x6x20	TGL 9500	2	2	2	2	2	2	2	V
18	Gelenkwellenmitnehmer	19 01013 000			2	2	2	2	2	2	2	V/R
19	Gelenkkappe	19 01014 001			4	4	4	4	4	4	4	V
20	Verschlußscheibe	99 00034 054	32	TGL 0-470	2	2	2	2	2	2	2	
21	großes Ausgleichkegelrad	19 01012 008			2	2	2	2	2	2	2	V
22	Ausgleichradachse	19 01009 004			1	1	1	1	1	1	1	V
23	Sicherungsring	99 00025 078	16	TGL 0-471	2	2	2	2	2	2	2	
24	Anlaufscheibe	19 01036 007			2	2	2	2	2	2	2	V
25	kleines Ausgleichkegelrad	19 01011 007			2	2	2	2	2	2	2	V
26	Distanzhülse	19 01034 005			1	1	1	1	1	1	1	
27	Ausgleichgehäuse	19 01008 011			1	1	1	1	1	1	1	V
28	Tellerrad (nur mit Ritzelwelle)	19 01043 006			1	1	1	1	1	1	1	
29	Sicherungsblech	19 01037 016			4	4	4	4	4	4	4	
30	Sechskantschraube	99 00852 421	M 10x1x25	TGL 0-961-8.8	8	8	8	8	8	8	8	

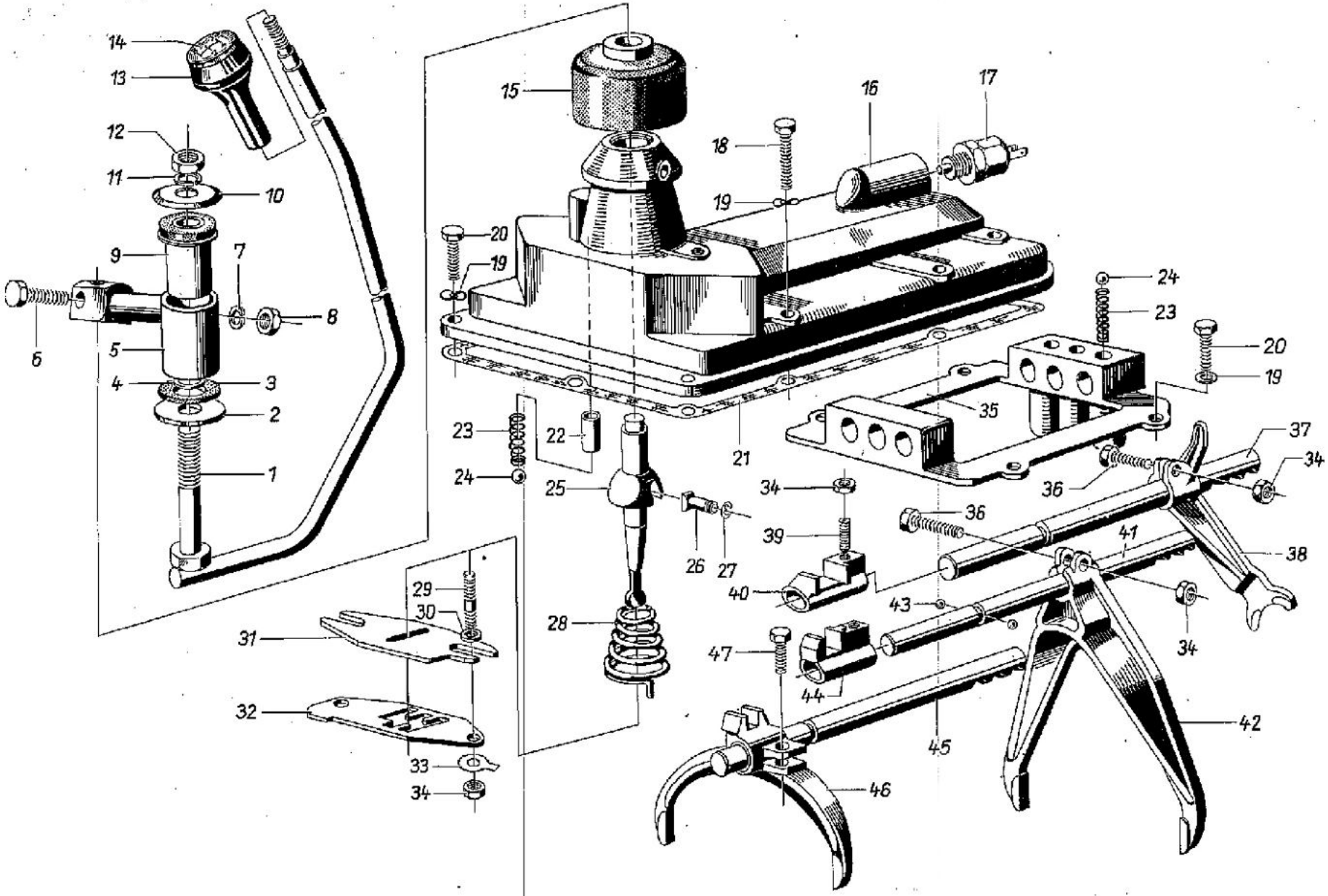
14
13
12
11
10
9
7
8
6
5
4
3
2
1
15
16
17
18
19
20
19
21
22
23
24
25
26
27
28
29
30
31
32
33
34
35
24
23
20
19
37
34
36
34
36
39
41
38
40
43
34
47
44
42
45
46

Bild Nr.	Benennung	Bestell-Nummer			Stückzahl							Bemerkung
		Sach-Nr.	Standard- bzw. Hersteller-Nr.		KA	KM	KB	KK	HP	FR/-	S-	
1	2	3	4		5							6
--	Schalthebel-Oberteil, vollst.	19 02201 003			1	1	1	1	1	1	1	
1	Schalthebel-Oberteil, kompl.	19 01181 103			1	1	1	1	1	1	1	
2	Scheibe	99 00134 322	13	TGL 0-9021-St gal Zn 12 c	1	1	1	1	1	1	1	
3	Scheibe	19 01178 003			1	1	1	1	1	1	1	
4	Ring	99 01066 003	A 12x18x4	TGL 28-46	1	1	1	1	1	1	1	
5	Zwischenstück	19 01199 112			1	1	1	1	1	1	1	
6	Sechskantschraube	99 00676 052	M 8x35	TGL 0-931-8.8 gal Zn 12 c	1	1	1	1	1	1	1	
7	Federring	99 00106 753	B 8	TGL 7403 gal Cd 12 c	1	1	1	1	1	1	1	
8	Sechskantmutter	99 00571 052	M 8	TGL 0-934-5.8 gal Zn 12 c	1	1	1	1	1	1	1	
9	Bundbuchse	53 01251 303			1	1	1	1	1	1	1	
10	Scheibe	53 01206 001			1	1	1	1	1	1	1	
11	Federring	99 00811 374	B 12	TGL 7403 gal Cd 12 c	1	1	1	1	1	1	1	
12	Sechskantmutter	99 00571 085	M 12	TGL 0-934-5.8 gal Zn 12 c	1	1	1	1	1	1	1	
13	Griffstück	53 03701 206			1	1	1	1	1	1	1	
14	Kappe	53 03701 302			1	1	1	1	1	1	1	
15	Gummimuffe	19 00046 001			1	1	1	1	1	1	1	
-	Schaltdeckel, vollst.	19 01184 001			1	1	1	1	1	1	1	

Bild Nr.	Benennung	Bestell-Nummer		Stückzahl							Bemerkung
		Sach-Nr.	Standard- bzw. Hersteller-Nr.	KA	KM	KB	KK	HP	FR/-	S-	
1	2	3	4	5							6
16	Schaltdeckel	19 01118 000		1	1	1	1	1	1	1	
17	Drucktaster f. Rückfahrleuchte	136 65 61 207930018	8600.22 / B TGL 4985	1	1	1	1	1	1	1	o
18	Sechskantschraube	99 00074 182	M 6x40 TGL 0-931-8.8 gal Zn c	6	6	6	6	6	6	6	
19	Federscheibe	99 00022 323	6 TGL 0-137	12	12	12	12	12	12	12	
20	Sechskantschraube	99 00940 333	M 6x20 TGL 0-933-8.8 gal Zn c	6	6	6	6	6	6	6	
21	Dichtung	19 00034 006		1	1	1	1	1	1	1	
22	Röhrchen	19 00014 002		1	1	1	1	1	1	1	
23	Feder	19 00016 004		4	4	4	4	4	4	4	
24	Kugel	99 00121 816	8,5 II TGL 15515	4	4	4	4	4	4	4	
25	Schalthebel-Unterteil	19 01121 004		1	1	1	1	1	1	1	V
26	Vierkantstift	19 00048 003		2	2	2	2	2	2	2	
27	Sicherungsscheibe	99 00101 033	4 TGL 0-6799	2	2	2	2	2	2	2	
28	Kegelfeder	19 00044 008		1	1	1	1	1	1	1	
29	Stiftschraube	99 00058 004	BM 6x16 TGL 0-835-8.8	2	2	2	2	2	2	2	
30	Distanzbuchse	19 00052 008		2	2	2	2	2	2	2	
31	Schaltplatte	19 00051 007		1	1	1	1	1	1	1	V
32	Kulissenplatte	19 00047 002		1	1	1	1	1	1	1	V

Bild Nr.	Benennung	Bestell-Nummer		Stückzahl							Bemerkung
		Sach-Nr.	Standard- bzw. Hersteller-Nr.	KA	KM	KB	KK	HP	FR/-	S-	
1	2	3	4	5							6
33	Sicherungsblech	99 00007 035	6,4 TGL 0-93-St	2	2	2	2	2	2	2	
34	Sechskantmutter	99 00571 792	M 6 TGL 0-934-6	6	6	6	6	6	6	6	
-	Schaltbrücke, vollst.	19 00030 010		1	1	1	1	1	1	1	
35	Schaltbrücke	19 00101 001		1	1	1	1	1	1	1	
36	Sechskantschraube	99 00069 642	M 6x22 TGL 0-933-8.8	2	2	2	2	2	2	2	
37	Schaltstange f. Rückwärtsgang	19 00024 004		1	1	1	1	1	1	1	V
38	Schaltgabel f. Rückwärtsgang	19 00012 025		1	1	1	1	1	1	1	V
39	Kegelschraube	19 00017 005		2	2	2	2	2	2	2	
40	Schaltstangenmitnehmer f. Rückwärtsgang	19 00018 006		1	1	1	1	1	1	1	
41	Schaltstange f. 1. u. 2. Gang	19 00022 002		1	1	1	1	1	1	1	V
42	Schaltgabel f. 1. u. 2. Gang	19 00009 021		1	1	1	1	1	1	1	V
43	Kugel	99 00121 881	5 II TGL 15515	2	2	2	2	2	2	2	
44	Schaltstangenmitnehmer f. 1. u. 2. Gang	19 00013 001		1	1	1	1	1	1	1	
45	Schaltstange f. 3. u. 4. Gang	19 00023 003		1	1	1	1	1	1	1	V
46	Schaltgabel f. 3. u. 4. Gang	19 00011 008		1	1	1	1	1	1	1	V
47	Sechskantschraube	99 00069 554	M 6x18 TGL 0-933-8.8	1	1	1	1	1	1	1	

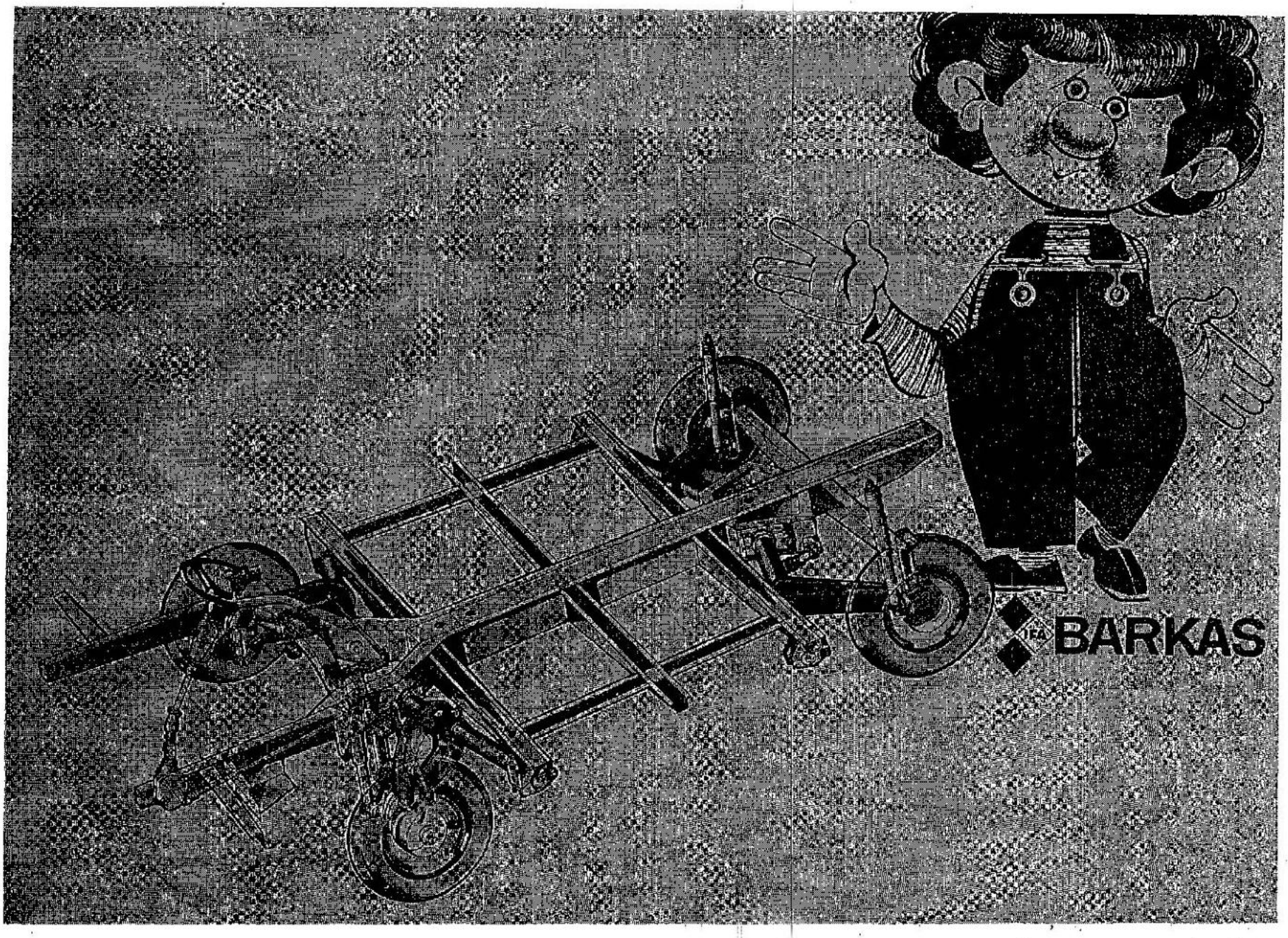
IFA
BARKAS

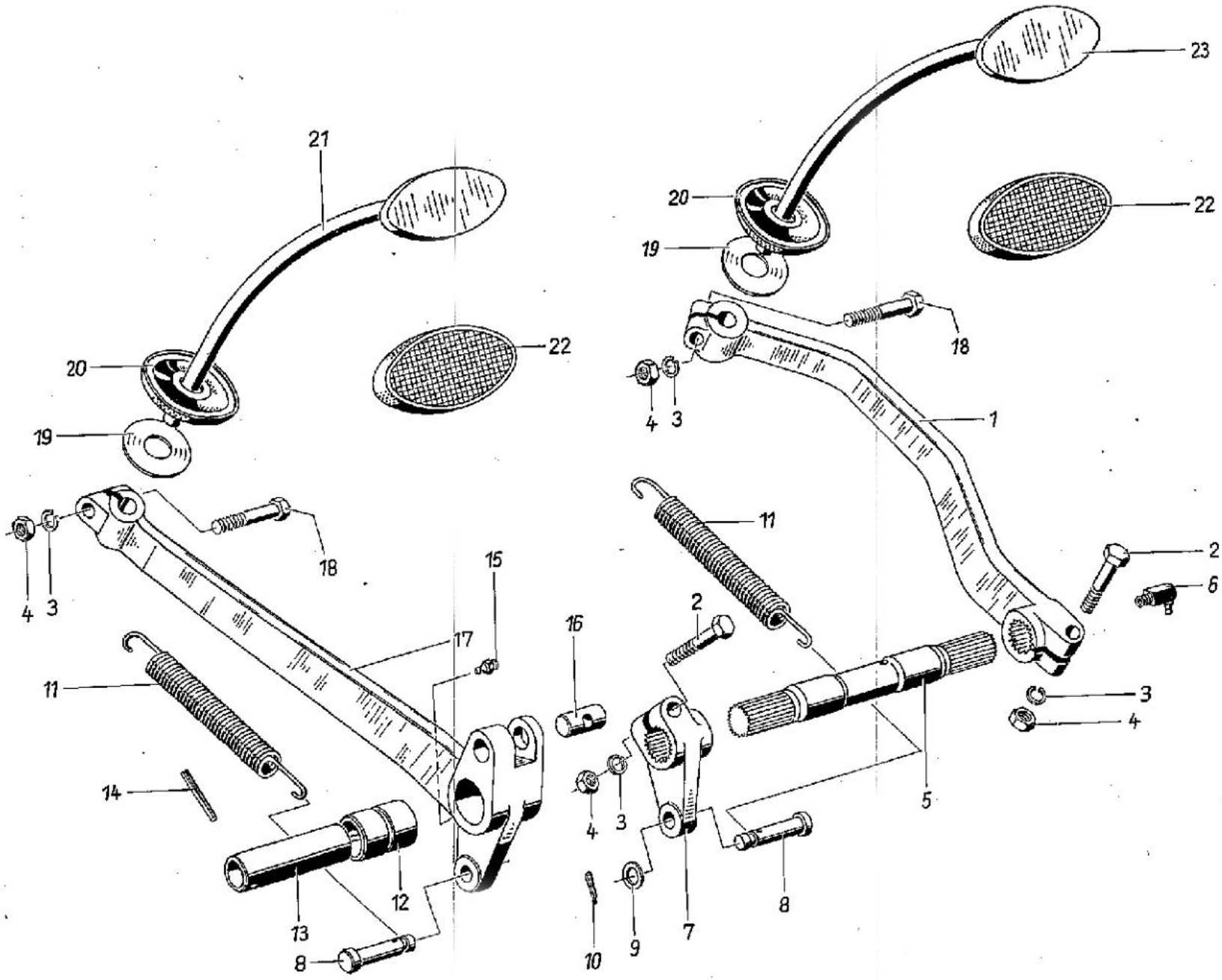

23
21
20
22
19
18
4
3
1
11
2
6
15
16
17
14
5
12
13
8
10
9
7

F 1.1

Bild Nr.	Benennung	Bestell-Nummer			Stückzahl							Bemerkung
		Sach-Nr.	Standard- bzw. Hersteller-Nr.		KA	KM	KB	KK	HP	FR/-	S-	
1	2	3	4		5							6
1	Fußbremshebel	04 03209 107			1	1	1	1	1	1	1	
2	Sechskantschraube	99 01006 402	M 8x45	TGL 0-931-8.8 gal Zn c	2	2	2	2	2	2	2	
3	Federring	99 00106 753	B 8	TGL 7403 gal Cd 12 c	4	4	4	4	4	4	4	
4	Sechskantmutter	99 00955 436	M 8	TGL 0-934-8 gal Zn c	4	4	4	4	4	4	4	
5	Achse	04 03203 101			1	1	1	1	1	1	1	
6	Kegelschmierkopf	99 00152 051	C 8	TGL 0-71412	1	1	1	1	1	1	1	
7	Hebel für Fußbremse	04 03221 103			1	1	1	1	1	1	1	
8	Bolzen	04 03219 004			2	2	2	2	2	2	2	
9	Scheibe	99 00016 856	10,5	TGL 17774-St gal Zn 12 c	1	1	1	1	1	1	1	
10	Splint	99 00953 362	3,2x16	TGL 0-94-St gal Cd c	1	1	1	1	1	1	1	
11	Zugfeder	04 03202 004			2	2	2	2	2	2	2	
12	Lagerbuchse	04 03215 017			1	1	1	1	1	1	1	
13	Rohr	04 03216 106			1	1	1	1	1	1	1	
14	Kegelkerbstift	99 00088 485	4x32	TGL 0-1471	1	1	1	1	1	1	1	
15	Kegelschmierkopf	99 00152 010	A 8	TGL 0-71412	1	1	1	1	1	1	1	
16	Bolzen	04 03227 004			1	1	1	1	1	1	1	
17	Kupplungshebel	04 03226 108			1	1	1	1	1	1	1	

Bild Nr.	Benennung	Bestell-Nummer		Stückzahl							Bemerkung
		Sach-Nr.	Standard- bzw. Hersteller-Nr.	KA	KM	KB	KK	HP	FR/-	S-	
1	2	3	4	5							6
18	Sechskantschraube	99. 01006 306	M 8x35 TGL 0-931-8.8 gal Zn c	2	2	2	2	2	2	2	
19	Verstärkungsscheibe	04 03206 008		2	2	2	2	2	2	2	
20	Abdichtung	53 08004 404		2	2	2	2	2	2	2	
21	Pedalstift, vollst. für Kupplung	04 03218 124		1	1	1	1	1	1	1	
22	Pedalüberzug	99 00225 003	373 039 6515	2	2	2	2	2	2	2	
23	Pedalstift, vollst. für Bremse	04 03211 118		1	1	1	1	1	1	1	

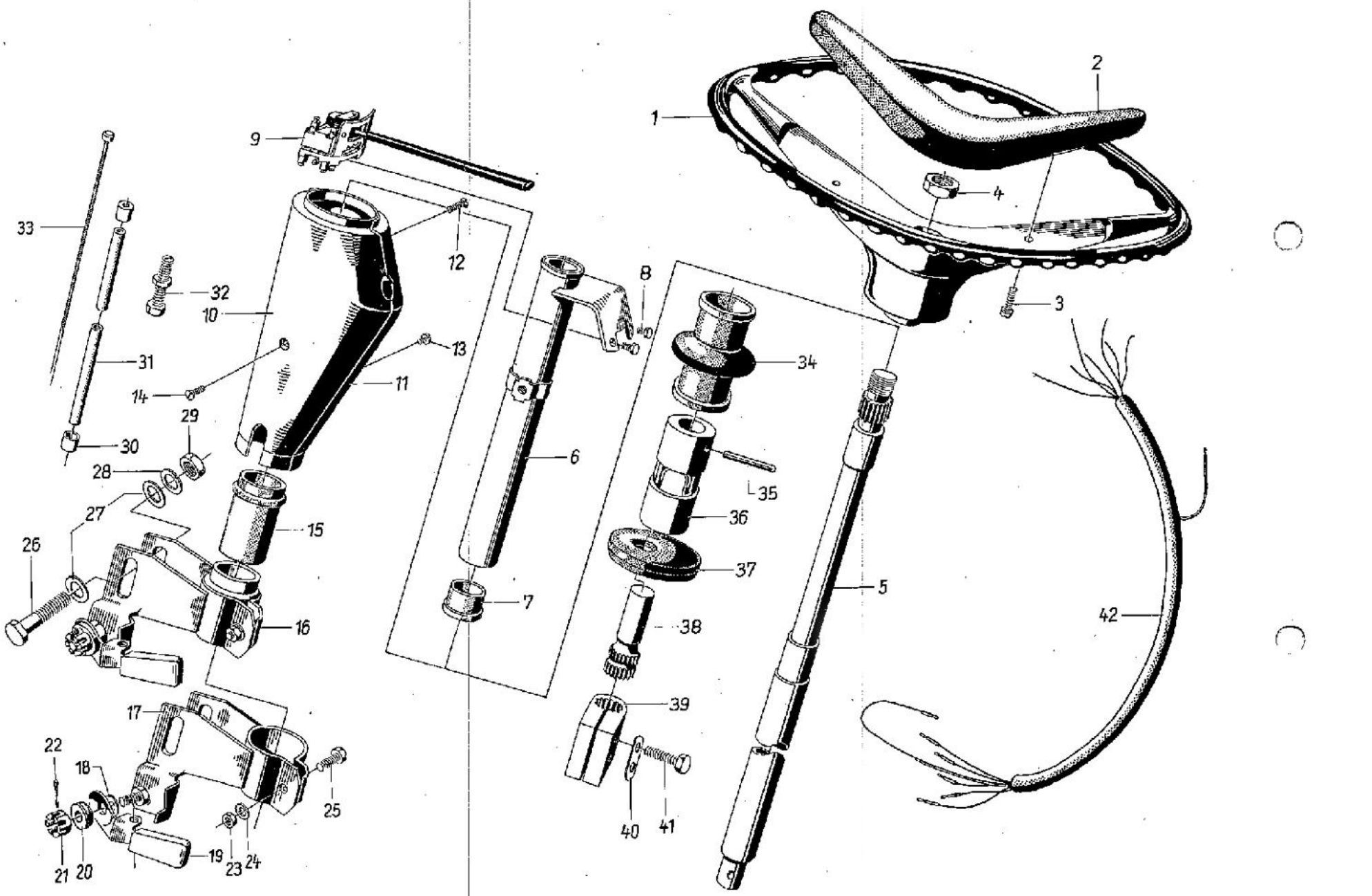
1
2
3
4
5
6
7
8
9
10
11
12
13
14
15
16
17
18
19
20
21
22
23
24
25
26
27
28
29
30
31
32
33
34
35
36
37
38
39
40
41
42

F 2.1

Bild Nr.	Benennung	Bestell-Nummer			Stückzahl							Bemerkung
		Sach-Nr.	Standard- bzw. Hersteller-Nr		KA	KM	KB	KK	HP	FR/-	S-	
1	2	3	4		5							6
–	Lenksäule, vollst.	04 02905 105			1	1	1	1	1	1	1	
1	Lenkrad	53 01353 413			1	1	1	1	1	1	1	
2	Formpolster	53 01353 614			1	1	1	1	1	1	1	
3	Linsensenkschraube	99 00657 597	AM 5x22	TGL 5687-4.8 gal Zn c	2	2	2	2	2	2	2	
4	Sechskantmutter	99 00955 733	M 20x1,5	TGL 0-936-50 gal Zn c	1	1	1	1	1	1	1	
5	Lenksäule	04 02998 011			1	1	1	1	1	1	1	
6	Schutzrohr, vollst.	04 02926 118			1	1	1	1	1	1	1	
7	Buchse	04 02908 003			2	2	2	2	2	2	2	V
8	Senkschraube	99 00968 473	BM 3x6	TGL 5683-4.8 gal Zn c	2	2	2	2	2	2	2	
9	Lenksäulenblinkschalter	13665 41 900 900089	8600.19/7		1	1	1	1	1	1	1	o
10	Lenksäulenverkleidung Oberteil	04 02911 007			1	1	1	1	1	1	1	
11	Lenksäulenverkleidung Unterteil	04 02912 008			1	1	1	1	1	1	1	
12	Senkschraube	99 00968 352	BM 5x16	TGL 5683-4.8 gal Zn c	1	1	1	1	1	1	1	
13	Zylinderschraube	99 00928 923	BM 5x6	TGL 0-84-4.8 gal Zn c	1	1	1	1	1	1	1	
14	Linsensenkschraube	99 00657 580	BM 5x12	TGL 5687-4.8 gal Zn c	1	1	1	1	1	1	1	
15	Lagerhülse	04 02931 010			1	1	1	1	1	1	1	
16	Lenksäulenhalter, vollst.	04 03030 017			1	1	1	1	1	1	1	

F 2.2

Bild Nr.	Benennung	Bestell-Nummer			Stückzahl							Bemerkung
		Sach-Nr.	Standard- bzw. Hersteller-Nr.		KA	KM	KB	KK	HP	FR/-	S-	
1	2	3	4		5							6
17	Lenksäulenhalter, geschweißt	04 03029 111			1	1	1	1	1	1	1	
18	Scheibe	99 00016 382	B,4	TGL 0-125-St gal Zn 12 c	1	1	1	1	1	1	1	
19	Hebel, vollst.	53 01354 301			1	1	1	1	1	1	1	
20	Gummipuffer, vollst.	53 08003 508			1	1	1	1	1	1	1	
21	Kronenmutter	99 01007 122	M 8	TGL 0-937-50 gal Zn c	1	1	1	1	1	1	1	
22	Splint	99 00953 395	2x20	TGL 0-94-St gal Cd c	1	1	1	1	1	1	1	
23	Sechskantmutter	99 00571 856	M 6	TGL 0-934-6 gal Zn c	1	1	1	1	1	1	1	
24	Scheibe	99 00016 374	6,4	TGL 0-125-St gal Zn 12 c	1	1	1	1	1	1	1	
25	Sechskantschraube	99 00732 777	M 6x16	TGL 0-933-4.8 gal Zn c	1	1	1	1	1	1	1	
26	Sechskantschraube	99 00918 528	M 10x60	TGL 0-931-8.8 gal Zn c	1	1	1	1	1	1	1	
27	Scheibe	99 00016 856	10,5	TGL 0-125-St gal Zn 12 c	2	2	2	2	2	2	2	
28	Federring	99 00106 376	B 10	TGL 7403 gal Cd 12 c	1	1	1	1	1	1	1	
29	Sechskantmutter	99 00072 863	M 10	TGL 0-934-8 gal Zn c	1	1	1	1	1	1	1	
30	Hülse	99 00184 532	3	TGL 39-285/04 gal Zn 12 c	2	2	2	2	2	2	2	
31	Seilhülle	99 00184 540	3x1445	TGL 39-285/03	1	1	1	1	1	1	1	
32	Stellschraube mit Mutter ungeschlitzt	99 00184 493	M 6x6,8x30	TGL 39-285/06 gal Zn c	1	1	1	1	1	1	1	
33	Seil mit Nippel, vollst.	04 02917 004			1	1	1	1	1	1	1	

Bild Nr.	Benennung	Bestell-Nummer		Stückzahl							Bemerkung
		Sach-Nr.	Standard- bzw. Hersteller-Nr.	KA	KM	KB	KK	HP	FR/-	S-	
1	2	3	4	5							6
34	Gummimanschette	04 02907 002		1	1	1	1	1	1	1	V
35	Zylinderkerbstift	99 00926 005	6x40 TGL 0-1473	2	2	2	2	2	2	2	
36	Kupplungsgelenk	04 02921 000		1	1	1	1	1	1	1	V
37	Gummiabdichtung	04 02906 001		1	1	1	1	1	1	1	
38	Welle	04 02920 104		1	1	1	1	1	1	1	
39	Klemmuffe	04 02901 101		1	1	1	1	1	1	1	
40	Sicherungsblech	04 02902 102		1	1	1	1	1	1	1	
41	Sechskantschraube	99 00940 358	M 8x30 TGL 0-933-8.8 gal Zn c	2	2	2	2	2	2	2	
42	Leitungsbündel LSB 7/159 für Lenksäule	13659 22 007 085934	04 02915 027	1	1	1	1	1	1	1	o

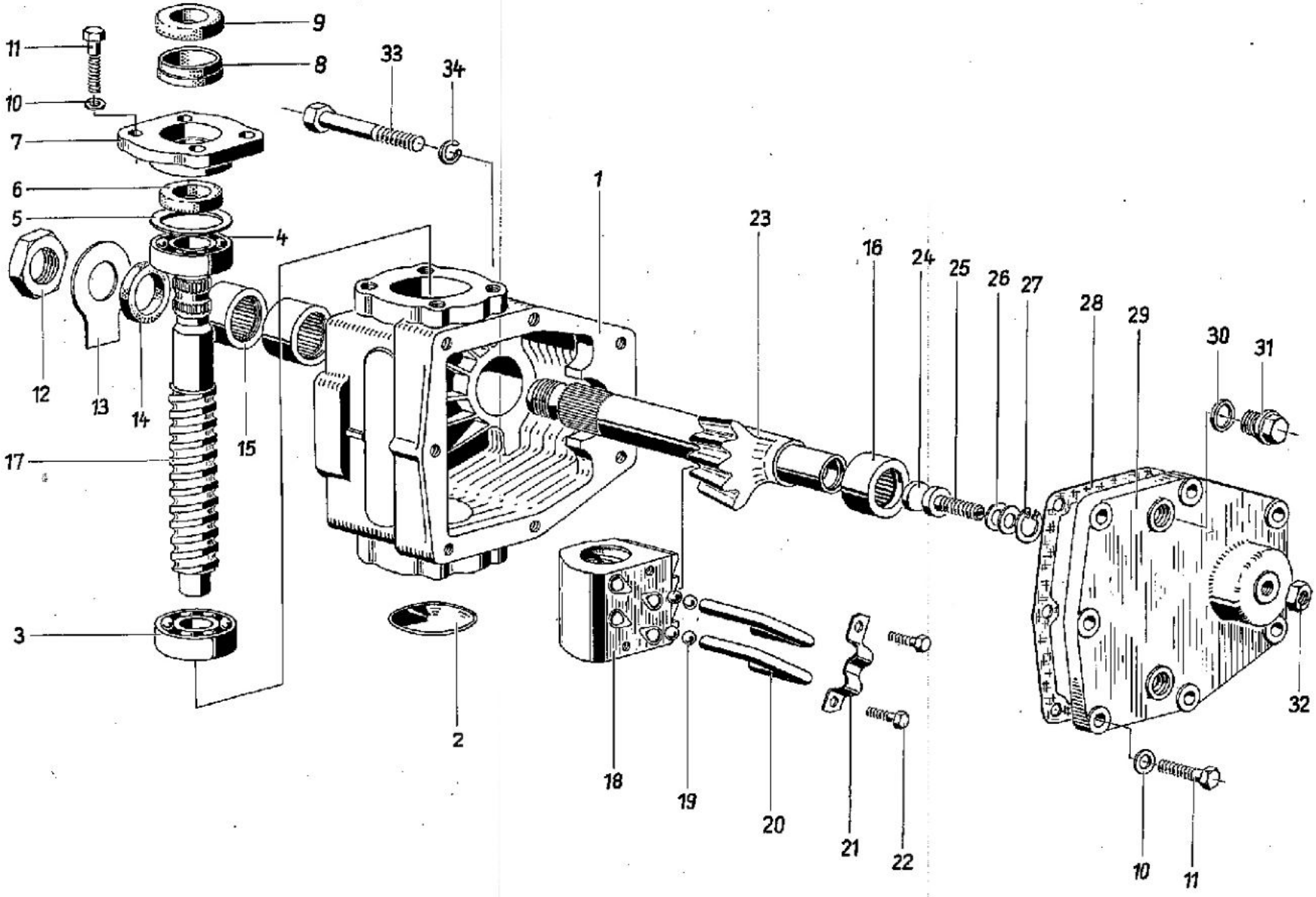
9
8
11
10
7
6
5
4
12
13
14
15
17
3
2
33
34
1
23
16
24
25
26
27
28
29
30
31
32
18
19
20
21
22
10
11

F 3.1

Bild Nr.	Benennung	Bestell-Nummer			Stückzahl							Bemerkung
		Sach-Nr.	Standard- bzw. Hersteller-Nr.		KA	KM	KB	KK	HP	FR/-	S-	
1	2	3	4		5							6
–	Kugelumlauflenkgetriebe Typ K 230	42 22003 207			1	1	1	1	1	1	1	R
–	Lenkgehäuse mit Verschlußscheibe	42 22192 105			1	1	1	1	1	1	1	
1	Lenkgehäuse				1	1	1	1	1	1	1	*
2	Verschlußscheibe	99 00034 560	56	TGL 0-470 gal Zn c	1	1	1	1	1	1	1	
3	Schrägkugellager	99 00112 212	7205 B	TGL 2982	1	1	1	1	1	1	1	
4	Schrägkugellager	99 00112 245	7304 B	TGL 2982	1	1	1	1	1	1	1	
5	Paßscheibe nach Bedarf	99 00716 736	40x0,1	TGL 10404	1	1	1	1	1	1	1	
5	Paßscheibe nach Bedarf	99 00716 350	40x0,16	TGL 10404	1	1	1	1	1	1	1	
5	Paßscheibe nach Bedarf	99 00716 367	40x0,2	TGL 10404	1	1	1	1	1	1	1	
5	Paßscheibe nach Bedarf	99 00716 383	40x0,5	TGL 10404	1	1	1	1	1	1	1	
6	Wellendichtring	99 00944 433	D 25x40x7	TGL 16454	1	1	1	1	1	1	1	V
7	Deckel	42 22156 101			1	1	1	1	1	1	1	
8	Ring	42 22160 001			1	1	1	1	1	1	1	
9	Kappe	42 22114 012			1	1	1	1	1	1	1	
10	Federscheibe	99 00957 052	8	TGL 0-137 gal Zn c	11	11	11	11	11	11	11	
11	Sechskantschraube	99 00940 438	M 8x30	TGL 0-933-8.8 gal Zn c	11	11	11	11	11	11	11	
12	Sechskantmutter	99 00955 725	M 24x1,5	TGL 0-936-80 gal Zn c	1	1	1	1	1	1	1	

Bild Nr.	Benennung	Bestell-Nummer Sach-Nr.	Standard- bzw. Hersteller-Nr.	Stückzahl KA	KM	KB	KK	HP	FR/-	S-	Bemerkung
1	2	3	4	5							6
13	Sicherungsblech	99 00007 211	25 TGL 0-93-St gal Zn c	1	1	1	1	1	1	1	
14	Wellendichtring	99 01060 272	D 28x40x7 St TGL 16454	1	1	1	1	1	1	1	V
15	Nadellager	99 00137 220	RNA 49/22 W TGL 3889/01	2	2	2	2	2	2	2	
16	Nadellager	99 00137 237	RNA 4904 V TGL 3889/02	1	1	1	1	1	1	1	
-	Schraubtrieb ohne Lager (Teile 17 bis 22)	42 22185 106		1	1	1	1	1	1	1	
17	Lenkschraube			1	1	1	1	1	1	1	*
18	Lenkmutter			1	1	1	1	1	1	1	*
19	Kugel (alle Sorten)	99 00121 904	9/32" II TGL 15515	64	64	64	64	64	64	64	V
20	Röhrchen			4	4	4	4	4	4	4	*
21	Halteblech			1	1	1	1	1	1	1	*
22	Sechskantschraube	99 00069 417	M 6x8 TGL 0-933-8.8	2	2	2	2	2	2	2	
-	Lenkwelle, vollst. (Teile 23 bis 27)	42 22152 106		1	1	1	1	1	1	1	
23	Lenkwelle	42 22153 107		1	1	1	1	1	1	1	V
24	Scheibe	42 22155 100		1	1	1	1	1	1	1	
25	Einstellschraube	42 22154 108		1	1	1	1	1	1	1	
26	Paßscheibe nach Bedarf	99 00716 744	13x0,1 TGL 10404	1	1	1	1	1	1	1	
26	Paßscheibe nach Bedarf	99 00716 752	13x0,16 TGL 10404	1	1	1	1	1	1	1	

Bild Nr.	Benennung	Bestell-Nummer		Stückzahl							Bemerkung
		Soch-Nr.	Standard- bzw. Hersteller-Nr.	KA	KM	KB	KK	HP	FR/-	S-	
1	2	3	4	5							6
26	Paßscheibe nach Bedarf	99 00716 760	13x0,2 TGL 10404	1	1	1	1	1	1	1	
26	Paßscheibe nach Bedarf	99 00716 777	13x0,5 TGL 10404	1	1	1	1	1	1	1	
26	Paßscheibe nach Bedarf	99 00716 785	13x1,0 TGL 10404	1	1	1	1	1	1	1	
27	Sicherungsring	99 00033 061	19 TGL 0-472	1	1	1	1	1	1	1	
28	Gehäusedeckeldichtung	42 22159 008		1	1	1	1	1	1	1	V
-	Lenkgehäusedeckel mit Verschlußschraube	42 22157 102		1	1	1	1	1	1	1	
29	Lenkgehäusedeckel			1	1	1	1	1	1	1	*
30	Dichtring	99 00108 361	A 16x20 TGL 0-7603-A1	2	2	2	2	2	2	2	
31	Verschlußschraube	99 00064 533	M 16x1,5 TGL 0-910-5.8 gal Zn o	2	2	2	2	2	2	2	
32	Sechskantmutter	99 00072 863	M 10 TGL 0-934-8 gal Zn o	1	1	1	1	1	1	1	
33	Sechskantschraube	99 00918 528	M 10x60 TGL 0-931-8.8 gal Zn o	2	2	2	2	2	2	2	
34	Federring	99 00106 376	B 10 TGL 7403 gal Cd 12 c	2	2	2	2	2	2	2	

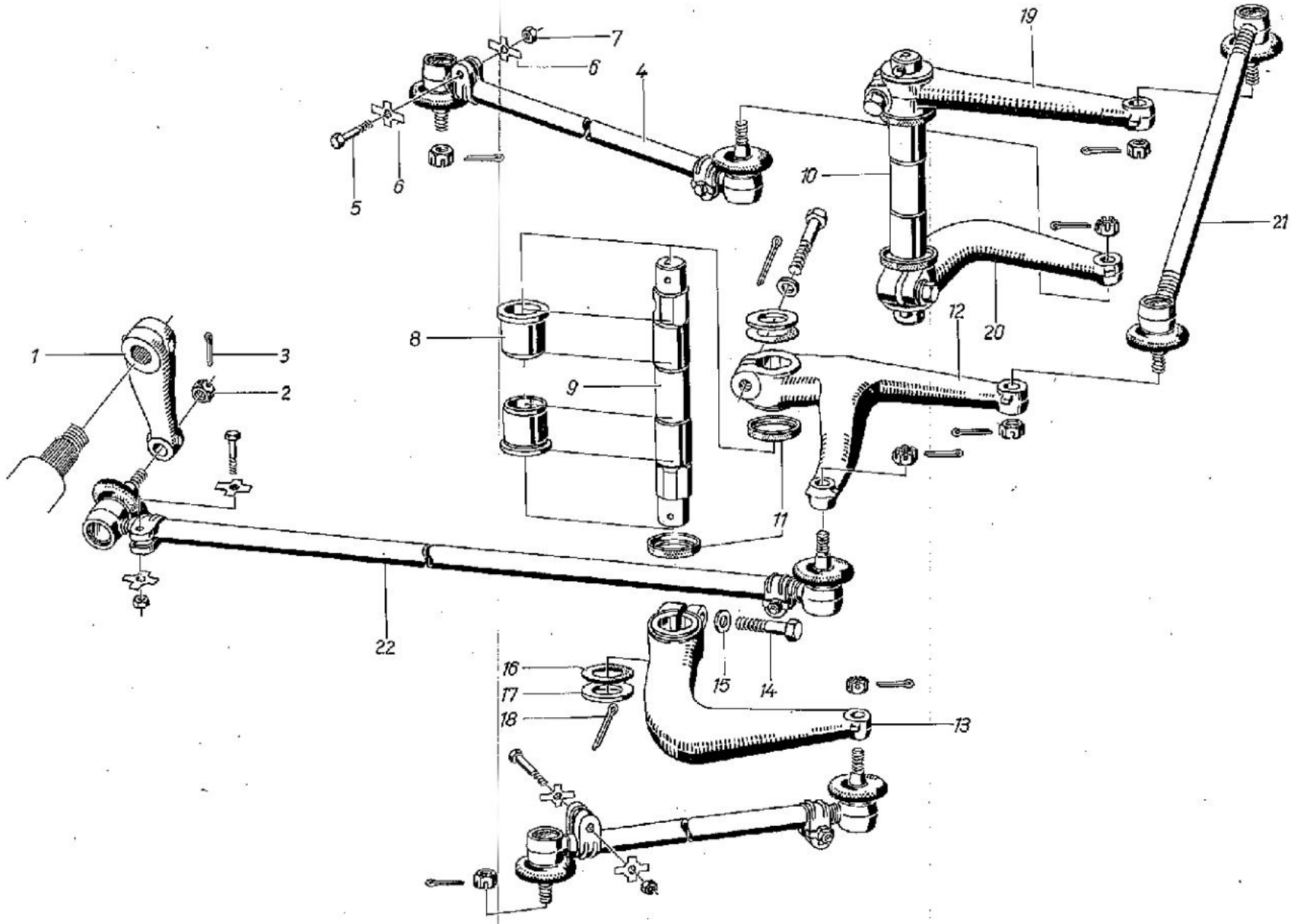
1
2
3
4
5
6
6
7
8
9
10
11
12
13
14
15
16
17
18
19
20
21
22

F 4.1

Bild Nr.	Benennung	Bestell-Nummer		Stückzahl							Bemerkung
		Soch-Nr.	Standard- bzw. Hersteller-Nr.	KA	KM	KB	KK	HP	FR/-	S-	
1	2	3	4	5							6
1	Lenkstockhebel	04 03112 107		1	1	1	1	1	1	1	
2	Kronenmutter	99 00077 683	12x1,5 TGL 0-937-60-C 35	8	8	8	8	8	8	8	
3	Splint	99 00012 483	3,2x25 TGL 0-94-St gal Zn c	8	8	8	8	8	8	8	
4	Spurstange	14 11103 806		2	2	2	2	2	2	2	V/R
5	Sechskantschraube	99 00074 158	M 6x35 TGL 0-931-8.8	6	6	6	6	6	6	6	
6	Sicherungsblech	14 11101 402		12	12	12	12	12	12	12	V
7	Sechskantmutter	99 00072 156	M 6 TGL 0-934-8	6	6	6	6	6	6	6	
8	Lagerbuchse	04 01864 008		4	4	4	4	4	4	4	
9	Zwischenhebelwelle, links	04 03106 117		1	1	1	1	1	1	1	
10	Zwischenhebelwelle, rechts	04 03105 116		1	1	1	1	1	1	1	
11	Schutzkappe	04 03107 005		4	4	4	4	4	4	4	
12	Lenkzwischenhebel, links	04 03119 113		1	1	1	1	1	1	1	
13	Winkelhebel, links	04 03104 123		1	1	1	1	1	1	1	
14	Sechskantschraube	99 00083 987	M 12x1,5x50 TGL 0-960-10.9 gal Zn c	4	4	4	4	4	4	4	
15	Scheibe	99 00016 864	13 TGL 0-125-St gal Zn 12 c	4	4	4	4	4	4	4	
16	Gummischeibe	04 03124 006		4	4	4	4	4	4	4	
17	Scheibe	04 03123 005		4	4	4	4	4	4	4	

Bild Nr.	Benennung	Bestell-Nummer		Stückzahl							Bemerkung
		Sach-Nr.	Standard- bzw. Hersteller-Nr.	KA	KM	KB	KK	HP	FR/-	S-	
1	2	3	4	5							6
18	Splint	99 00953 370	6,3x40 TGL 0-94-St gal Cd 9 c	4	4	4	4	4	4	4	
19	Lenkzwischenhebel, rechts	04 03117 111		1	1	1	1	1	1	1	
20	Winkelhebel, rechts	04 03103 122		1	1	1	1	1	1	1	
21	Lenkzwischenstange	14 11102 307		1	1	1	1	1	1	1	V/R
22	Lenkschubstange	14 11104 807		1	1	1	1	1	1	1	V/R

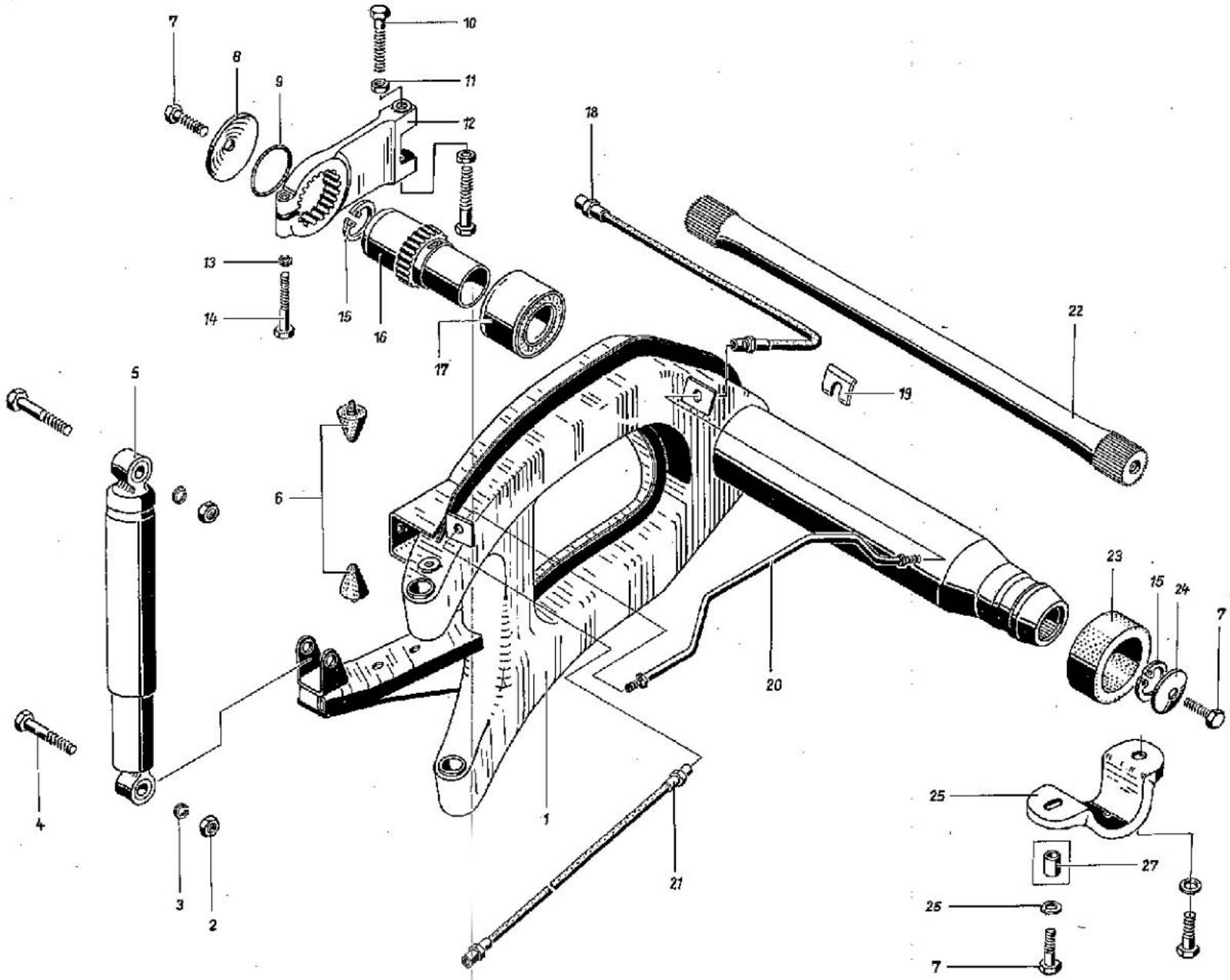
1
2
3
4
5
6
7
8
9
10
11
12
13
14
15
16
17
18
19
20
21
22
23
24
25
27

Bild Nr.	Benennung	Bestell-Nummer		Stückzahl							Bemerkung
		Sach-Nr.	Standard- bzw. Herstoller-Nr.	KA	KM	KB	KK	HP	FR/-	S-	
1	2	3	4	5							6
–	Vorderachse, vollst. links mit Vorderradlagerung und Bremse ohne Spurstangenhebel	04 03668 123		1	1	1	1	1	1	1	
–	Vorderachse, vollst. rechts mit Vorderradlagerung und Bremse ohne Spurstangenhebel	04 03667 122		1	1	1	1	1	1	1	
–	Tragrohr mit Längslenker, vorn links mit Tragrohrlagerung	04 03723 002		1	1	1	1	1	1	1	
–	Tragrohr mit Längslenker, vorn rechts mit Tragrohrlagerung	04 03722 001		1	1	1	1	1	1	1	
1	Tragrohr mit Längslenker, vorn vollst. links	04 03681 104		1	1	1	1	1	1	1	
–	Tragrohr mit Längslenker, vorn vollst. rechts	04 03680 103		1	1	1	1	1	1	1	
2	Sechskantmutter	99 00955 717	M 14x1,5 TGL 0-934-6 gal Zn c	4	4	4	4	4	4	4	
3	Federring	99 00811 462	B 14 TGL 7403 gal Cd 12 c	4	4	4	4	4	4	4	
4	Sechskantschraube	99 00083 995	M 14x1,5x55 TGL 0-960-8.8 gal Zn c	4	4	4	4	4	4	4	
5	Teleskopstoßdämpfer	99 00329 148	A 3-200-220/50 TGL 8114	2	2	2	2	2	2	2	V/R
6	Gummipuffer für Federwegbegrenzung	04 03666 000		4	4	4	4	4	4	4	
7	Sechskantschraube	99 00852 212	M 12x1,5x35 TGL 0-961-8.8 gal Zn c	8	8	8	8	8	8	8	
8	Spannscheibe	04 03654 005		2	2	2	2	2	2	2	
9	Gummiring	04 03738 000		2	2	2	2	2	2	2	
10	Sechskantschraube	99 00852 487	M 12x1,5x60 TGL 0-961-8.8 gal Zn c	4	4	4	4	4	4	4	

Bild Nr.	Benennung	Bestell-Nummer		Stückzahl							Bemerkung
		Sach-Nr.	Standard- bzw. Hersteller-Nr.	KA	KM	KB	KK	HP	FR/-	S-	
1	2	3	4	5							6
11	Sechskantmutter	99 00076 996	M 12x1,5 TGL 0-936-50 gal Zn c	4	4	4	4	4	4	4	
12	Tragrohrhebel, links	04 03672 007		1	1	1	1	1	1	1	
-	Tragrohrhebel, rechts	04 03671 006		1	1	1	1	1	1	1	
13	Federring	99 00106 376	B 10 TGL 7403 gal Cd 12 c	2	2	2	2	2	2	2	
14	Sechskantschraube	99 00918 528	M 10x60 TGL 0-931-8.8 gal Zn c	2	2	2	2	2	2	2	
15	Sicherungsring	99 00033 205	42 TGL 0-472	4	4	4	4	4	4	4	
16	Tragrohrlager	04 03676 107		2	2	2	2	2	2	2	
17	Gummifederlager, innen vollst.	04 03677 003		2	2	2	2	2	2	2	
18	Bremsschlauch, vorn innen	99 00872 804	EE 250 TGL 39-299	2	2	2	2	2	2	2	
19	Bremsschlauchhalter	99 00189 127	14 TGL 39-299	4	4	4	4	4	4	4	
20	Bremsleitung, vollst. auf Längslenker, vorn links	04 03316 101		1	1	1	1	1	1	1	
-	Bremsleitung, vollst. auf Längslenker, vorn rechts	04 03314 108		1	1	1	1	1	1	1	
21	Bremsschlauch, vorn außen	99 00189 030	EE 450 TGL 39-299	2	2	2	2	2	2	2	
22	Drehstabfeder "R" (Ø 33 mm)	04 03670 005		1	1	1	1	1	1	1	
-	Drehstabfeder "L" (Ø 33 mm)	04 03669 003		1	1	1	1	1	1	1	
23	Gummilager, außen	04 03664 007		2	2	2	2	2	2	2	V

Bild Nr.	Benennung	Bestell-Nummer Sach-Nr.	Standard- bzw. Hersteller-Nr.	Stückzahl KA	KM	KB	KK	HP	FR/-	S-	Bemerkung
1	2	3	4	5							6
24	Spannscheibe	04 03675 001		2	2	2	2	2	2	2	
25	Tragrohrlagerdeckel	04 03736 103		2	2	2	2	2	2	2	
26	Scheibe	99 00016 864	13 TGL 0-125-St gal Zn 12 c	4	4	4	4	4	4	4	
27	Distanzhülse für Tragrohrlagerdeckel (nur für Nachrüstung)	04 03737 008		2	2	2	2	2	2	2	
–	Sechskantschraube (nur für Nachrüstung)	99 00852 495	M 12x1,5x50 TGL 0-961-8.8 gal Zn c	2	2	2	2	2	2	2	

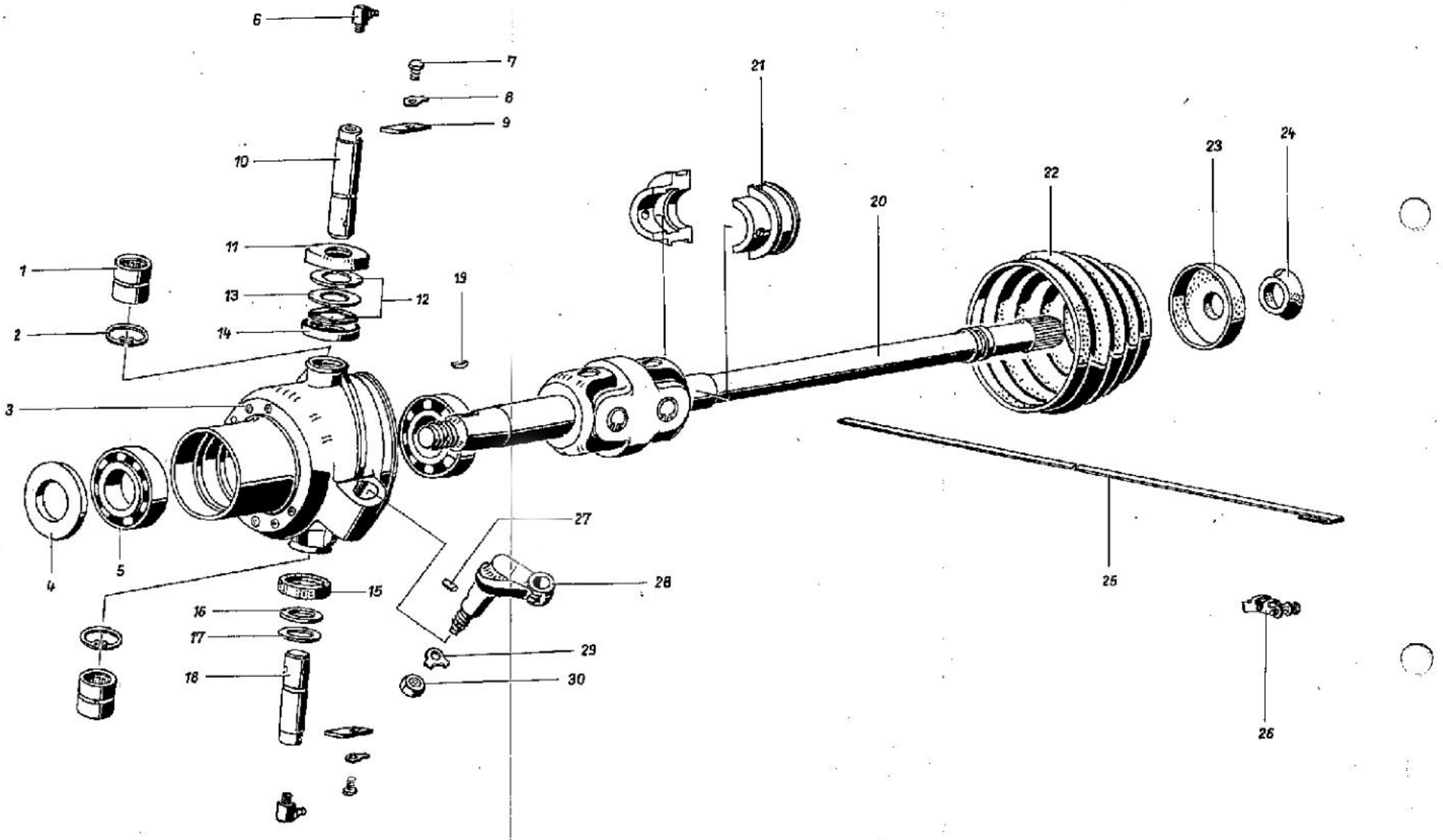
1
2
3
4
5
6
7
8
9
10
11
12
13
14
15
16
17
18
19
20
21
22
23
24
25
26
27
28
29
30

Bild Nr.	Benennung	Bestell-Nummer			Stückzahl							Bemerkung
		Sach-Nr.	Standard- bzw. Hersteller-Nr.		KA	KM	KB	KK	HP	FR/-	S-	
1	2	3	4		5							6
–	Vorderradantrieb, vollst. links	04 04035 004			1	1	1	1	1	1	1	
–	Vorderradantrieb, vollst. rechts	04 04034 003			1	1	1	1	1	1	1	
1	Nadellager	99 00137 116	RNA 6904	TGL 3889 Bl. 3	4	4	4	4	4	4	4	V
2	Sicherungsring	99 00033 174	37	TGL 0-472	4	4	4	4	4	4	4	
3	Antriebsgelenkgehäuse, links	04 04029 102			1	1	1	1	1	1	1	
–	Antriebsgelenkgehäuse, rechts	04 04030 104			1	1	1	1	1	1	1	
4	Druckring	04 04008 001			2	2	2	2	2	2	2	
5	Kegelrollenlager	99 01084 013	30208	TGL 2993	4	4	4	4	4	4	4	V
6	Kegelschmierkopf	99 00152 068	C 10	TGL 0-71412	4	4	4	4	4	4	4	
7	Sechskantschraube	99 01006 396	M 8x10	TGL 0-933-5.6 gal Zn c	4	4	4	4	4	4	4	
8	Sicherungsblech	99 00007 203	8,4	TGL 0-93-St gal Zn 12 c	4	4	4	4	4	4	4	
9	Sicherungsplatte	04 04012 006			4	4	4	4	4	4	4	
10	Achsschenkelbolzen, oben	04 04010 100			2	2	2	2	2	2	2	V
11	Schutzkappe-Oberteil	04 04014 008			2	2	2	2	2	2	2	
12	Ausgleichscheibe mit Schmiernut	04 04037 102			4	4	4	4	4	4	4	V
13	Ausgleichscheibe HgW	04 04038 007			2	2	2	2	2	2	2	V
14	Schutzkappe-Unterteil	04 04013 007			2	2	2	2	2	2	2	

Bild Nr.	Benennung	Bestell-Nummer Sach-Nr.	Standard- bzw. Hersteller-Nr.		Stückzahl KA	KM	KB	KK	HP	FR/-	S-	Bemerkung
1	2	3	4		5							6
15	Gummiring für unteren Achsschenkelbolzen	04 04020 006			2	2	2	2	2	2	2	
16	Anlaufscheibe	04 04017 107			2	2	2	2	2	2	2	
17	Ausgleichscheibe (0,5 mm) nach Bedarf	04 04018 108			1	1	1	1	1	1	1	
17	Ausgleichscheibe (0,2 mm) nach Bedarf	04 04019 100			1	1	1	1	1	1	1	
18	Achsschenkelbolzen, unten	04 04011 101			2	2	2	2	2	2	2	V
19	Scheibenfeder	99 00139 142	8x11	TGL 9499	2	2	2	2	2	2	2	
20	Frontgelenkwelle	09 30001 707			2	2	2	2	2	2	2	V/R
21	Gleitbuchsenhälfte	04 04005 007			4	4	4	4	4	4	4	V
22	Gelenkwellenmanschette	04 04003 005			2	2	2	2	2	2	2	
23	Gummikappe für Frontgelenkwelle	04 04004 006			2	2	2	2	2	2	2	
24	Gummiring für Frontgelenkwelle	04 04006 008			2	2	2	2	2	2	2	
25	Schlauchband	99 00813 472	C 9x1050	TGL 11046 gal Zn 6 c	2	2	2	2	2	2	2	
26	Schlauchspanner	99 00250 075	B	TGL 11046 gal Zn 6 c	2	2	2	2	2	2	2	
27	Zylinderstift	99 01083 012	6 h 9x8	TGL 0-7	2	2	2	2	2	2	2	
28	Spurstangenhebel	04 04021 111			2	2	2	2	2	2	2	
29	Sicherungsblech	99 00037 258	A 17	TGL 0-463-St gal Zn 12 c	2	2	2	2	2	2	2	
30	Sechskantmutter	99 00076 834	M 16x1,5	TGL 0-936-60 gal Zn c	2	2	2	2	2	2	2	

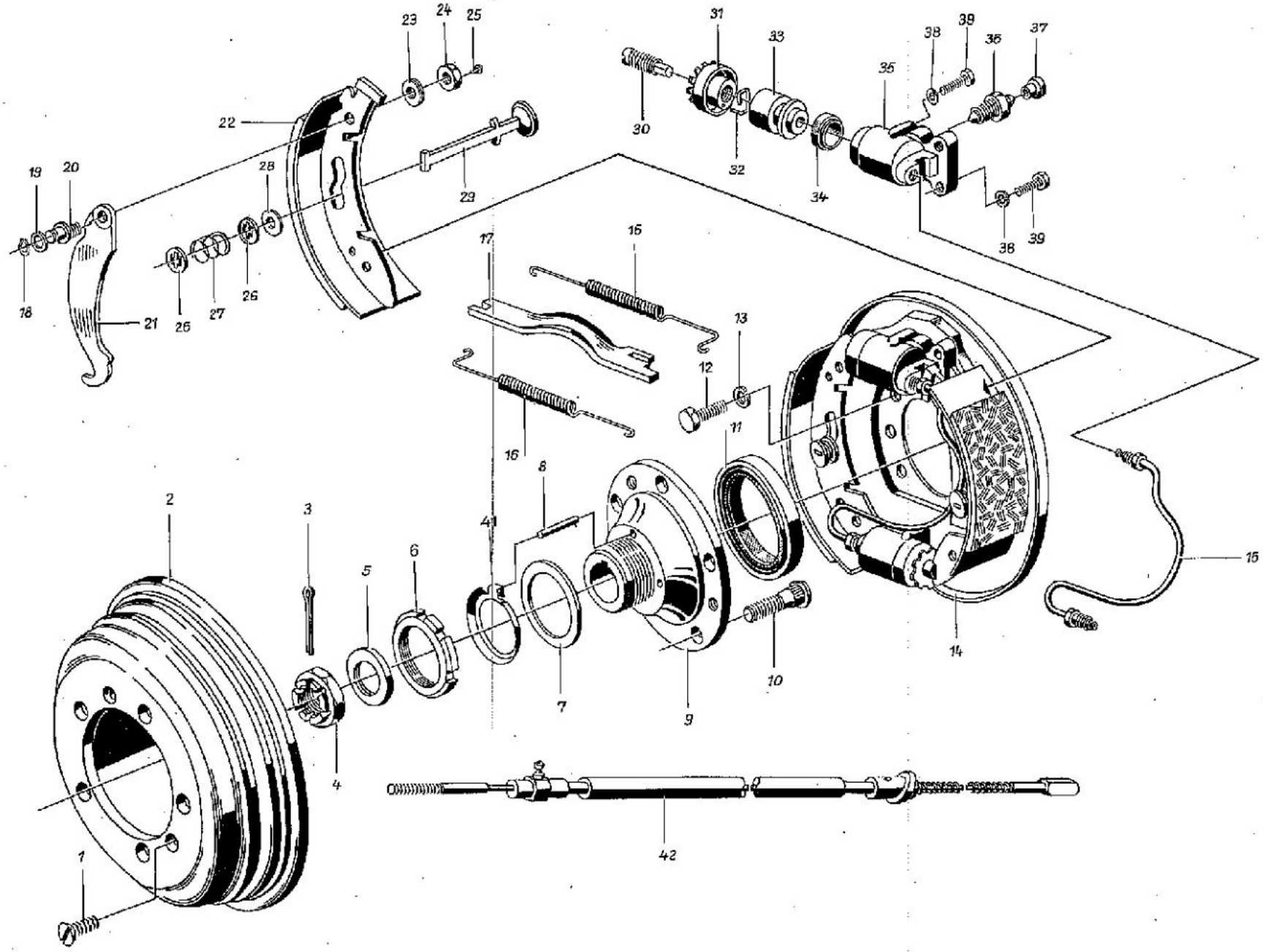
1
2
3
4
5
6
7
8
9
10
11
12
13
14
15
16
17
18
19
20
21
22
23
24
25
26
27
28
29
30
31
32
33
34
35
36
37
38
39
42

ARBEITSKOPIE for Evaluation Only.

Bild Nr.	Benennung	Bestell-Nummer		Stückzahl							Bemerkung
		Soch-Nr.	Standard- bzw. Hersteller-Nr.	KA	KM	KB	KK	HP	FR/-	S-	
1	2	3	4	5							6
–	Bremstrommel, vollst.	04 04022 104		2	2	2	2	2	2	2	
1	Senkschraube	99 00651 366	BK 8x16 TGL 5683-4.8 gal Zn c	4	4	4	4	4	4	4	
2	Bremstrommel	04 04036 101		2	2	2	2	2	2	2	V/R
3	Splint	99 00953 354	5x50 TGL 0-94-St gal Cd 9 c	2	2	2	2	2	2	2	
4	Kronenmutter	99 00079 187	M 27x1,5 TGL 39-937-80/ geschwärzt	2	2	2	2	2	2	2	
5	Scheibe	04 04007 000		2	2	2	2	2	2	2	
6	Nutmutter	99 00149 538	AM 60x1,5 TGL 20149/01 gal Zn c	2	2	2	2	2	2	2	
7	Lagereinstellring	04 04009 002		2	2	2	2	2	2	2	
8	Zylinderstift	99 01083 020	6 h 9x36 TGL 0-7 gal Zn 12 c	6	6	6	6	6	6	6	
9	Radnabe	04 04024 114		2	2	2	2	2	2	2	
10	Radbefestigungsbolzen	99 00581 175	AM 14x1,5x41 TGL 22251 gal Zn c	10	10	10	10	10	10	10	
11	Wellendichtring	99 00757 455	D 90x110x10 TGL 16454 WS 1.098	2	2	2	2	2	2	2	V
12	Sechskantschraube	99 00940 462	M 10x16 TGL 0-933-8.8 gal Zn c	12	12	12	12	12	12	12	
13	Federring	99 00022 364	B 10 TGL 7403 gal Cd 12 c	12	12	12	12	12	12	12	
14	Radbremse, vollst. vorn links ohne Bremseseilzug (Belag 19/55)	18 40695 003	LR 765	1	1	1	1	1	1	1	
–	Radbremse, vollst. vorn links ohne Bremseseilzug (Belag DON 262)	18 40712 005	LR 767	1	1	1	1	1	1	1	

ARBEITSKOPIE or Evaluation Only.

Bild Nr.	Benennung	Bestell-Nummer		Stückzahl							Bemerkung
		Sach-Nr.	Standard- bzw. Hersteller-Nr.	KA	KM	KB	KK	HP	FR/-	S-	
1	2	3	4	5							6
-	Radbremse, vollst. vorn links ohne Bremsseilzug (Belag Ferodo AM 14)	18 40714 005	LR 768	1	1	1	1	1	1	1	
-	Radbremse, vollst. vorn rechts ohne Bremsseilzug (Belag 19/55)	18 40697 005	LR 865	1	1	1	1	1	1	1	
-	Radbremse, vollst. vorn rechts ohne Bremsseilzug (Belag DON 262)	18 40713 006	LR 867	1	1	1	1	1	1	1	
-	Radbremse, vollst. vorn rechts ohne Bremsseilzug (Belag Ferodo AM 14)	18 40715 008	LR 868	1	1	1	1	1	1	1	
15	Bremsrohr, vollst.	18 40308 003	LR 559	2	2	2	2	2	2	2	V
16	Rückzugfeder	18 40427 001	CR 121 a	4	4	4	4	4	4	4	V
17	Drucksteg, links	18 40065 113	CR 124 b	1	1	1	1	1	1	1	
-	Drucksteg, rechts	18 40066 114	CR 224 b	1	1	1	1	1	1	1	
-	Bremsbacke, vollst. links mit Handbremshebel (Belag 19/55)	18 40310 006	LR 564	1	1	1	1	1	1	1	V/R
-	Bremsbacke, vollst. links mit Handbremshebel (Belag DON 262)	18 40667 008	LR 563	1	1	1	1	1	1	1	V/R
-	Bremsbacke, vollst. links mit Handbremshebel (Belag Ferodo AM 14)	18 40704 006	LR 371	1	1	1	1	1	1	1	V/R
-	Bremsbacke, vollst. rechts mit Handbremshebel (Belag 19/55)	18 40311 007	LR 664	1	1	1	1	1	1	1	V/R
-	Bremsbacke, vollst. rechts mit Handbremshebel (Belag DON 262)	18 40668 000	LR 663	1	1	1	1	1	1	1	V/R
-	Bremsbacke, vollst. rechts mit Handbremshebel (Belag Ferodo AM 14)	18 40705 007	LR 471	1	1	1	1	1	1	1	V/R

Bild Nr.	Benennung	Bestell-Nummer Sach-Nr.	Standard- bzw. Hersteller-Nr.	Stückzahl KA	KM	KB	KK	HP	FR/-	S-	Bemerkung
1	2	3	4	5							6
18	Sicherungsring	99 00025 020	10 TGL 0-471	2	2	2	2	2	2	2	
19	Scheibe	99 00144 244	10,5 TGL 17774-St gal Zn 10 c	2	2	2	2	2	2	2	
20	Exzenterbolzen	18 40254 101	LR 527	2	2	2	2	2	2	2	
21	Handbremshebel, links	18 40424 103	CR 116 a	1	1	1	1	1	1	1	
-	Handbremshebel, rechts	18 40425 104	CR 216 a	1	1	1	1	1	1	1	
22	Bremsbacke, vollst. mit Belag 19/55	18 40309 004	LR 561	2	2	2	2	2	2	2	V/R
-	Bremsbacke, vollst. mit Belag DON 262	18 40666 007	LR 560	2	2	2	2	2	2	2	V/R
-	Bremsbacke, vollst. mit Belag Ferodo AM 14	18 40706 008	LR 372	2	2	2	2	2	2	2	V/R
23	Tellerfeder	99 00480 090	A 10 r TGL 18399	4	4	4	4	4	4	4	
24	Sechskantmutter	99 00072 871	M 10 TGL 0-934-6 gal Zn 10 c	2	2	2	2	2	2	2	
25	Halbrundkerbnagel	99 00093 103	3x6 TGL 0-1476-4.6	2	2	2	2	2	2	2	
26	Federteller	18 40001 107	BR 347	8	8	8	8	8	8	8	
27	Druckfeder	18 40006 007	CR 17 a	4	4	4	4	4	4	4	V
28	Scheibe	18 40038 006	FR 64	4	4	4	4	4	4	4	
29	Bolzen zur Seitenanlage	18 40036 100	CR 350	4	4	4	4	4	4	4	
-	Radzylinder, vollst. links mit Entlüftung Ø 31,8	18 30275 003	LZ 19 a	1	1	1	1	1	1	1	V/R
-	Radzylinder, vollst. links ohne Entlüftung Ø 31,8	18 30274 002	LZ 18 a	1	1	1	1	1	1	1	V/R

Bild Nr.	Benennung	Bestell-Nummer		Stückzahl							Bemerkung
		Sach-Nr.	Standard- bzw. Hersteller-Nr.	KA	KM	KB	KK	HP	FR/-	S-	
1	2	3	4	5							6
-	Radzylinder, vollst. rechts mit Entlüftung Ø 31,8	18 30277 005	LZ 39 a	1	1	1	1	1	1	1	V/R
-	Radzylinder, vollst. rechts ohne Entlüftung Ø 31,8	18 30276 004	LZ 38 a	1	1	1	1	1	1	1	V/R
30	Druckbolzen	18 30258 107	LZ 3 a	4	4	4	4	4	4	4	
31	Nachstellkappe	18 30272 105	LZ 15 b	4	4	4	4	4	4	4	
32	Federklammer	18 30287 007	LZ 50	4	4	4	4	4	4	4	
33	Kolben		LZ 6 a	4	4	4	4	4	4	4	*
34	Außenlippenring UNA 32x20x6,8	87 31364 005		4	4	4	4	4	4	4	V
35	Gehäuse für Radzylinder, links		LZ 5 a	2	2	2	2	2	2	2	*/R
-	Gehäuse für Radzylinder, rechts		LZ 25 a	2	2	2	2	2	2	2	*/R
36	Entlüftungsschraube	18 30168 105	A 2	2	2	2	2	2	2	2	V
37	Schutzkappe für Entlüftungsschraube	18 30052 006	A 66	2	2	2	2	2	2	2	V
-	Verschlußstopfen für Radzylinder	18 40280 007	LR 314	4	4	4	4	4	4	4	
38	Federring	99 00106 745	B 6 TGL 7403 gal Cd 12 c	16	16	16	16	16	16	16	
39	Sechskantschraube	99 00071 557	M 6x14 TGL 0-933-8.8 gal Zn 10 c	8	8	8	8	8	8	8	
40	Sechskantschraube	99 00071 573	M 6x16 TGL 0-933-8.8 Gal Zn 10 c	8	8	8	8	8	8	8	
41	Sicherungsblech	04 04043 004		2	2	2	2	2	2	2	

Bild Nr.	Benennung	Bestell-Nummer		Stückzahl							Bemerkung
		Sach-Nr.	Standard- bzw. Hersteller-Nr.	KA	KM	KB	KK	HP	FR/-	S-	
1	2	3	4	5							6
42	Bremsseilzug, vollst. links (lang)	87 40699 000	LR 780	1	1	1	1	1	1	1	V
-	Bremsseilzug, vollst. rechts(lang)	87 40700 004	LR 880	1	1	1	1	1	1	1	V
-	Bremsseilzug, vollst. links (kurz)	18 40306 001	LR 556	1	1	1	1	1	1	1	V
-	Bremsseilzug, vollst. rechts(kurz)	18 40314 001	LR 656	1	1	1	1	1	1	1	V

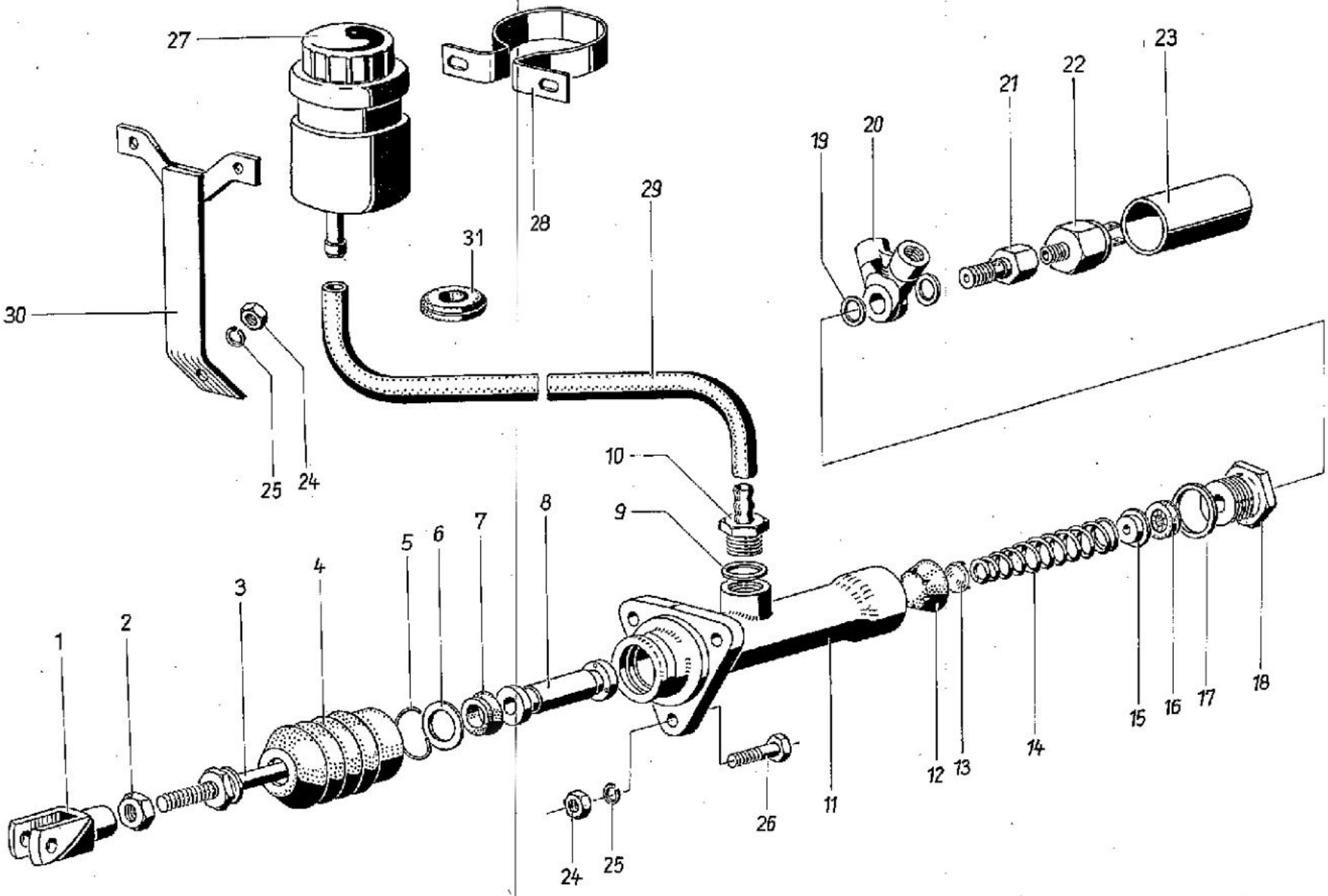
1
2
3
4
5
6
7
8
9
10
11
12
13
14
15
16
17
18
19
20
21
22
23
24
25
26
27
28
29
30
31
24
25

Bild Nr.	Benennung	Bestell-Nummer		Stückzahl							Bemerkung
		Sach-Nr.	Standard- bzw. Hersteller-Nr.	KA	KM	KB	KK	HP	FR/-	S-	
1	2	3	4	5							6
-	Hauptzylinder, vollst. Ø 22,2 ohne Bremsflüssigkeitsbehälter	18 30857 007	CH 1740	1	1	1	1	1	1	1	V/R
-	Hauptzylinder Ø 22,2 mit Anschlußnippel	18 30627 002	CH 162	1	1	1	1	1	1	1	V/R
1	Gabelkopf für Bremse	04 03392 008		1	1	1	1	1	1	1	
2	Sechskantmutter	99 00072 863	M 10 TGL 0-934-8 gal Zn c	1	1	1	1	1	1	1	
-	Druckstange, vollst. mit Schutzbalg	18 30251 004	A 236	1	1	1	1	1	1	1	
3	Druckstange, vollst.	18 30685 108	DH 49 a	1	1	1	1	1	1	1	
4	Schutzbalg	18 30291 003	PH 30	1	1	1	1	1	1	1	V
5	Sprengring	18 30595 001	CH 13	1	1	1	1	1	1	1	
6	Scheibe	18 30594 105	CH 12	1	1	1	1	1	1	1	
7	Ringmanschette f. Ø 22,2	18 30014 000	CH 106	1	1	1	1	1	1	1	V
8	Kolben f. Hz. Ø 22,2	18 30605 101	CH 105	1	1	1	1	1	1	1	V
9	Dichtring	99 00108 538	A 20x24 TGL 0-7603-Cu	1	1	1	1	1	1	1	
10	Anschlußnippel	18 30186 107	A 58	1	1	1	1	1	1	1	
11	Gehäuse f. Hz. Ø 22,2	18 30608 008	CH 107	1	1	1	1	1	1	1	V/R
12	Manschette f. Ø 22,2	18 30619 002	CH 111	1	1	1	1	1	1	1	V
13	Federteller f. Druckfeder Hz. Ø 22,2	18 30604 100	CH 104	1	1	1	1	1	1	1	
14	Druckfeder	18 30617 000	CH 103	1	1	1	1	1	1	1	

Bild Nr.	Benennung	Bestell-Nummer Sach-Nr.	Standard- bzw. Hersteller-Nr.		Stückzahl KA	KM	KB	KK	HP	FR/-	S-	Bemerkung
1	2	3	4		5							6
-	Ventil, vollst.	18 30623 007	CH 117		1	1	1	1	1	1	1	V/R
15	Ventilkörper f. Hz. Ø 22,2	18 30621 101	CH 115		1	1	1	1	1	1	1	
16	Ventilkappe f. Hz. Ø 22,2	18 30622 006	CH 116		1	1	1	1	1	1	1	V/R
17	Dichtring	99 00108 634	A 26x31	TGL 0-7603-Cu	1	1	1	1	1	1	1	
18	Verschlußschraube f. Hz.Ø22,2	18 30618 106	CH 108		1	1	1	1	1	1	1	
19	Dichtring	99 00108 232	A 12x15,5	TGL 0-7603-Cu	2	2	2	2	2	2	2	
20	Verteilerringstutzen	18 30175 104	A 720		1	1	1	1	1	1	1	
21	Hohlschraube	18 30045 111	A 12		1	1	1	1	1	1	1	
22	Hydraulischer Bremslichtschalter	13665 61 207 900142	8640.101		1	1	1	1	1	1	1	o
23	Schutzhülle für Bremslichtschalter	18 30549 004	BH 20		1	1	1	1	1	1	1	
24	Sechskantmutter	99 00955 436	M 8	TGL 0-934-8 gal Zn o	4	4	4	4	4	4	4	
25	Federring	99 00106 753	B 8	TGL 7403 gal Cd 12 c	4	4	4	4	4	4	4	
26	Sechskantschraube	99 00940 421	M 8x25	TGL 0-933-8.8 gal Zn c	3	3	3	3	3	3	3	
-	Behälter, vollst. mit Halterung und Schlauch	18 30215 000	A 145		1	1	1	1	1	1	1	
27	Behälter, vollst.	18 30210 004	A 120		1	1	1	1	1	1	1	
28	Halter für Behälter	18 30208 106	A 114		1	1	1	1	1	1	1	
29	Schlauch	99 00517 135	A 9x2,5x650	TGL 10347	1	1	1	1	1	1	1	

Bild Nr.	Benennung	Bestell-Nummer		Stückzahl							Bemerkung
		Sach-Nr.	Standard- bzw. Hersteller-Nr.	KA	KM	KB	KK	HP	FR/-	S-	
1	2	3	4	5							6
30	Befestigungswinkel für Behälter, vollst.	04 03307 004		1	1	1	1	1	1	1	
-	Hohlniet	99 00104 245	A 6x0,5x6 TGL 0-7340-St gal Ni	2	2	2	2	2	2	2	
31	Durchführungstülle	04 04857 006		1	1	1	1	1	1	1	

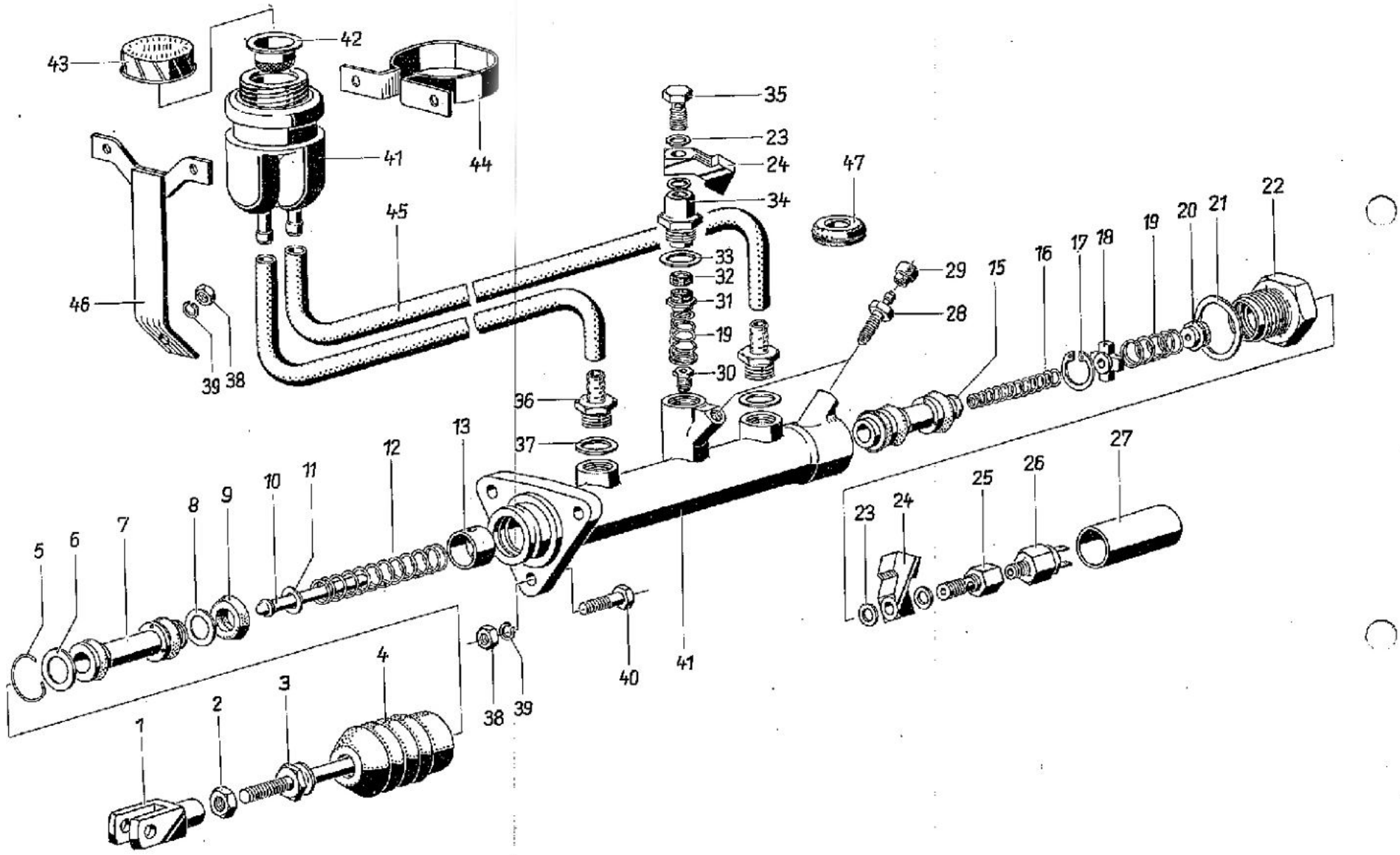
43
42
41
44
45
46
39
38
35
23
24
34
33
32
31
19
30
47
36
37
40
41
29
28
15
16
17
18
19
20
21
22
5
6
7
8
9
10
11
12
13
1
2
3
4
38
39
23
24
25
26
27

Bild Nr.	Benennung	Bestell-Nummer		Stückzahl							Bemerkung
		Sach-Nr.	Standard- bzw. Hersteller-Nr.	KA	KM	KB	KK	HP	FR/-	S-	
1	2	3	4	5							6
–	Zweikreis-Hauptzylinder, vollst. Ø 25,4 ohne Bremsflüssigkeitsbehälter	18 30318 007	WG 920	1	1	1	1	1	1	1	
–	Zweikreis-Hauptzylinder Ø 25,4	18 30323 004	WG 82	1	1	1	1	1	1	1	R
1	Gabelkopf für Bremse	04 03392 008		1	1	1	1	1	1	1	
2	Sechskantmutter	99 00072 863	M 10 TGL 0-934-8 gal Zn c	1	1	1	1	1	1	1	
–	Druckstange, vollst. mit Schutzbalg	18 30247 008	A 232 a	1	1	1	1	1	1	1	
3	Druckstange, vollst.	18 30240 001	A 222	1	1	1	1	1	1	1	
4	Schutzbalg	18 30291 003	PH 30	1	1	1	1	1	1	1	V
5	Sprengring	18 30595 001	CH 13	1	1	1	1	1	1	1	
6	Scheibe	18 30594 105	CH 12	1	1	1	1	1	1	1	
7	Kolben, hinten vollst.	18 31083 003	WG 64	1	1	1	1	1	1	1	V
–	Kolben	18 31076 004	WG 5	1	1	1	1	1	1	1	V/R
8	Füllscheibe	18 30304 001	WG 3	2	2	2	2	2	2	2	
9	Ringmanschette	18 30303 000	WG 2	5	5	5	5	5	5	5	V/R
10	Verbindungsstange	18 31074 107	WG 21	1	1	1	1	1	1	1	
11	Scheibe	18 31072 105	WH 24	1	1	1	1	1	1	1	
12	Druckfeder, hinten	18 31071 008	WH 23	1	1	1	1	1	1	1	V
13	Anschlagring	18 30543 007	WG 19	1	1	1	1	1	1	1	

Bild Nr.	Benennung	Bestell-Nummer		Stückzahl							Bemerkung
		Sach-Nr.	Standard- bzw. Hersteller-Nr.	KA	KM	KB	KK	HP	FR/-	S-	
1	2	3	4	5							6
14	Gehäuse für Zweikreis-Hauptzylinder ø 25,4	18 30311 000	WG 15	1	1	1	1	1	1	1	V/R
15	Kolben, vorn vollst.	18 30316 005	WG 63	1	1	1	1	1	1	1	V
-	Kolben	18 30305 002	WG 4	1	1	1	1	1	1	1	V/R
16	Druckfeder, vorn	18 30861 003	WG 18	1	1	1	1	1	1	1	V
17	Sicherungsring	99 00033 117	26 TGL 0-472	1	1	1	1	1	1	1	
18	Anschlagscheibe	18 30310 104	WG 12	1	1	1	1	1	1	1	
19	Ventilfeder	18 30321 002	WG 11	2	2	2	2	2	2	2	V
20	Bodenventil, vollst.	18 30548 003	BH 17	1	1	1	1	1	1	1	V/R
-	Ventilkörper	18 30546 106	BH 15	1	1	1	1	1	1	1	
21	Dichtring	99 00108 796	A 32x38 TGL 0-7603-Cu	1	1	1	1	1	1	1	
22	Verschlußschraube	18 30308 101	WG 9	1	1	1	1	1	1	1	
23	Dichtring	99 00108 232	A 12x15,5 TGL 0-7603-Cu	4	4	4	4	4	4	4	
24	Ringstutzen	18 30190 007	A 710	2	2	2	2	2	2	2	
25	Hohlschraube	18 31003 101	A 11	1	1	1	1	1	1	1	
26	Hydraulischer Bremslichtschalter	13 665 61 207 900142	8640.101	1	1	1	1	1	1	1	o
27	Schutzhülle für Bremslichtschalter	18 30549 004	BH 20	1	1	1	1	1	1	1	
28	Entlüftungsschraube	18 30953 103	A 1	2	2	2	2	2	2	2	

Bild Nr.	Benennung	Bestell-Nummer Sach-Nr.	Standard- bzw. Hersteller-Nr.		Stückzahl KA	KM	KB	KK	HP	FR/-	S-	Bemerkung
1	2	3	4		5							6
29	Schutzkappe für Entlüftungsschraube	18 30052 006	A 66		2	2	2	2	2	2	2	
30	Arretierschraube	18 30348 100	WH 26		1	1	1	1	1	1	1	
-	Bodenventil, vollst.	18 30325 006	WG 91		1	1	1	1	1	1	1	V/R
31	Ventilkörper	18 30314 108	WG 27		1	1	1	1	1	1	1	
32	Ventilkappe	18 30547 002	BH 16		2	2	2	2	2	2	2	V/R
33	Dichtring	99 00108 562	A 22x27	TGL 0-7603-Cu	1	1	1	1	1	1	1	
34	Verschlußschraube	18 30009 108	BH 8		1	1	1	1	1	1	1	
35	Hohlschraube	18 30160 106	A 4		1	1	1	1	1	1	1	
36	Anschlußnippel	18 30186 107	A 58		2	2	2	2	2	2	2	
37	Dichtring	99 00108 538	A 20x24	TGL 0-7603-Cu	2	2	2	2	2	2	2	
38	Sechskantmutter	99 00955 436	M 8	TGL 0-934-8 gal Zn c	4	4	4	4	4	4	4	
39	Federring	99 00106 753	B 8	TGL 7403 gal Cd 12 c	4	4	4	4	4	4	4	
40	Sechskantschraube	99 00940 421	M 8x25	TGL 0-933-8.8 gal Zn c	3	3	3	3	3	3	3	
-	Behälter, vollst. mit Halterung und Schläuchen	18 30229 006	A 190		1	1	1	1	1	1	1	
41	Behälter	18 30209 002	A 117		1	1	1	1	1	1	1	
42	Sieb	18 30043 005	A 105		1	1	1	1	1	1	1	
43	Deckel, vollst.	18 30041 003	A 108		1	1	1	1	1	1	1	

Bild Nr.	Benennung	Bestell-Nummer		Stückzahl							Bemerkung
		Sach-Nr.	Standard- bzw. Hersteller-Nr.	KA	KM	KB	KK	HP	FR/-	S-	
1	2	3	4	5							6
44	Halter für Behälter	18 30208 106	A 114	1	1	1	1	1	1	1	
45	Schlauch	99 00517 143	A 9x2,5x670 TGL 10347	2	2	2	2	2	2	2	
46	Befestigungswinkel für Behälter, vollst.	04 03307 004		1	1	1	1	1	1	1	
-	Hohlniet	99 00104 245	A 6x0,5x6 TGL 0-7340-St gal Ni	2	2	2	2	2	2	2	
47	Durchführungstülle	04 04857 006		2	2	2	2	2	2	2	

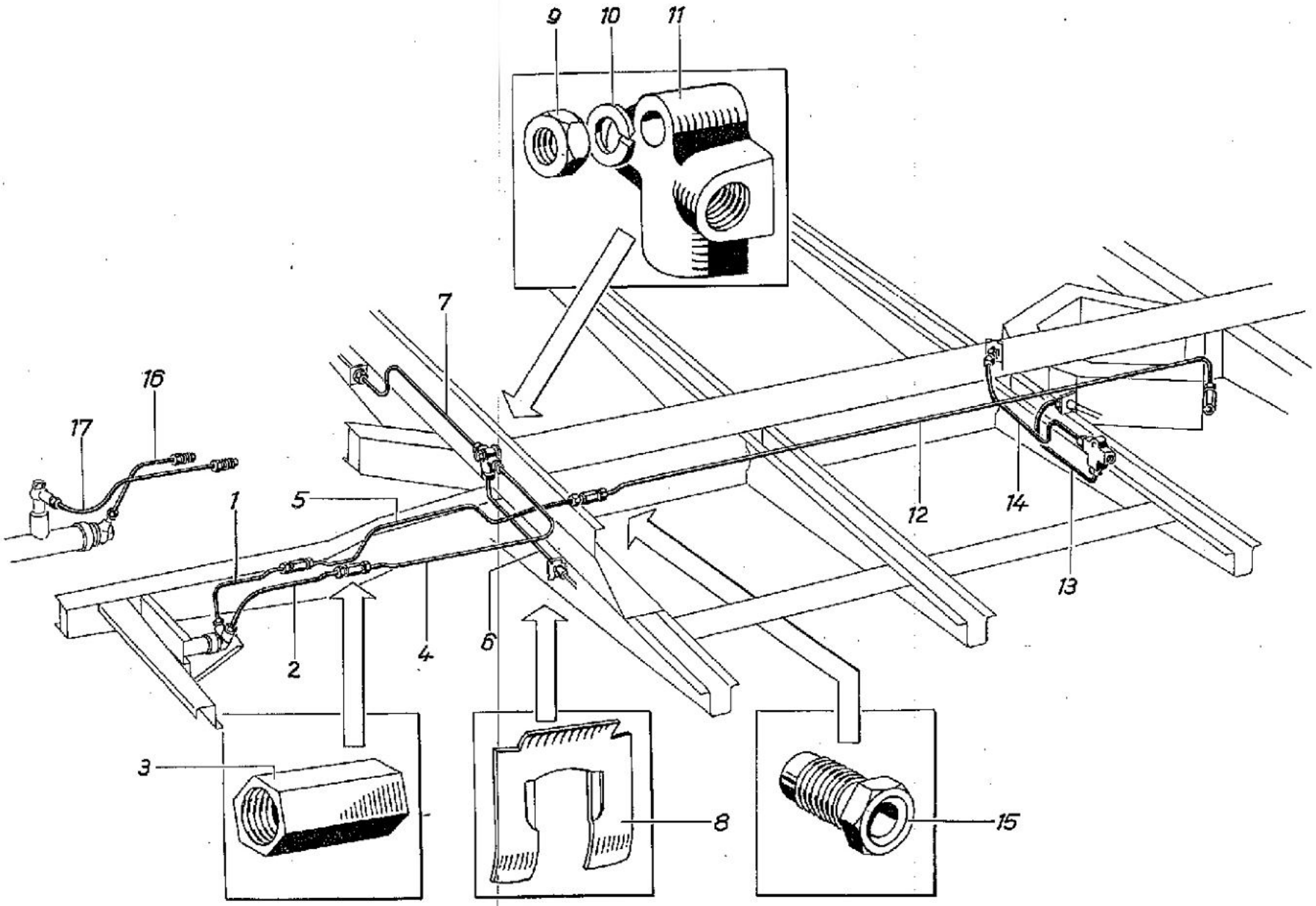
9
10
11
7
16
17
1
5
12
14
13
2
4
6
3
8
15

ARBEITSKOPIE or Evaluation Only.

Bild Nr.	Benennung	Bestell-Nummer			Stückzahl							Bemerkung
		Sach-Nr.	Standard- bzw. Hersteller-Nr.		KA	KM	KB	KK	HP	FR/-	S-	
1	2	3	4		5							6
1	Bremsleitung, vollst. vom Hauptzylinder zum Rohrverbindungsstutzen, vorn innen	04 03310 104			1	1	1	1	1	1	1	
2	Bremsleitung, vollst. vom Hauptzylinder zum Rohrverbindungsstutzen, vorn außen	04 03312 106			1	1	1	1	1	1	1	
3	Rohrverbindungsstutzen	99 01036 055	M 12x1	TGL 29985/06	4	4	4	4	4	4	4	
4	Bremsleitung, vollst. - Rohrverbindungsstutzen, vorn zum Verteiler vorn	04 03325 102			1	1	1	1	-	-	1	
-	Bremsleitung, vollst. - Rohrverbindungsstutzen, vorn zum Verteiler vorn	04 03342 103			-	-	-	-	1	1	1	
5	Bremsleitung, vollst. - vorderer zum mittleren Verbindungsstutzen	04 03332 101			1	1	1	1	1	1	1	
6	Bremsleitung, vollst. - Verteiler zum Ausleger, links vorn	04 03329 106			1	1	1	1	-	-	1	
-	Bremsleitung, vollst. - Verteiler zum Ausleger, links vorn	04 03346 107			-	-	-	-	1	1	1	
7	Bremsleitung, vollst. - Verteiler zum Ausleger, rechts vorn	04 03327 104			1	1	1	1	-	-	1	
-	Bremsleitung, vollst. - Verteiler zum Ausleger, rechts vorn	04 03344 105			-	-	-	-	1	1	1	
8	Bremsschlauchhalter	99 00189 127	14	TGL 39-299	4	4	4	4	4	4	4	
9	Sechskantmutter	99 00955 436	M 8	TGL 0-934-8 gal Zn c	2	2	2	2	2	2	2	
10	Federring	99 00106 753	B 8	TGL 7403 gal Cd 12 c	2	2	2	2	2	2	2	
11	Verteilor	99 01036 047	M 12x1	TGL 29985/07	2	2	2	2	2	2	2	

Bild Nr.	Benennung	Bestell-Nummer		Stückzahl							Bemerkung
		Sach-Nr.	Standard- bzw. Hersteller-Nr.	KA	KM	KB	KK	HP	FR/-	S-	
1	2	3	4	5							6
12	Bremsleitung, vollst. - mittlerer zum hinteren Rohrverbindungsstutzen	04 03373 101		1	1	1	1	1	1	1	
13	Bremsleitung, vollst. - Verteiler zum Ausleger, links hinten	04 03377 105		1	1	1	1	1	1	1	
14	Bremsleitung, vollst. - Verteiler zum Ausleger, rechts hinten	04 03375 103		1	1	1	1	1	1	1	
15	Überwurfschraube (je Bremsleitung, vollst. - nach Bedarf)	99 01036 063	M 12x1 TGL 29965/04	2	2	2	2	2	2	2	
16	Bremsleitung, vollst. vom Zweikreishaupt-zylinder zum Rohrverbindungsstutzen, vorn innen	04 03352 105		1	1	1	1	1	1	1	
17	Bremsleitung, vollst. vom Zweikreishaupt-zylinder zum Rohrverbindungsstutzen, vorn außen	04 03354 107		1	1	1	1	1	1	1	

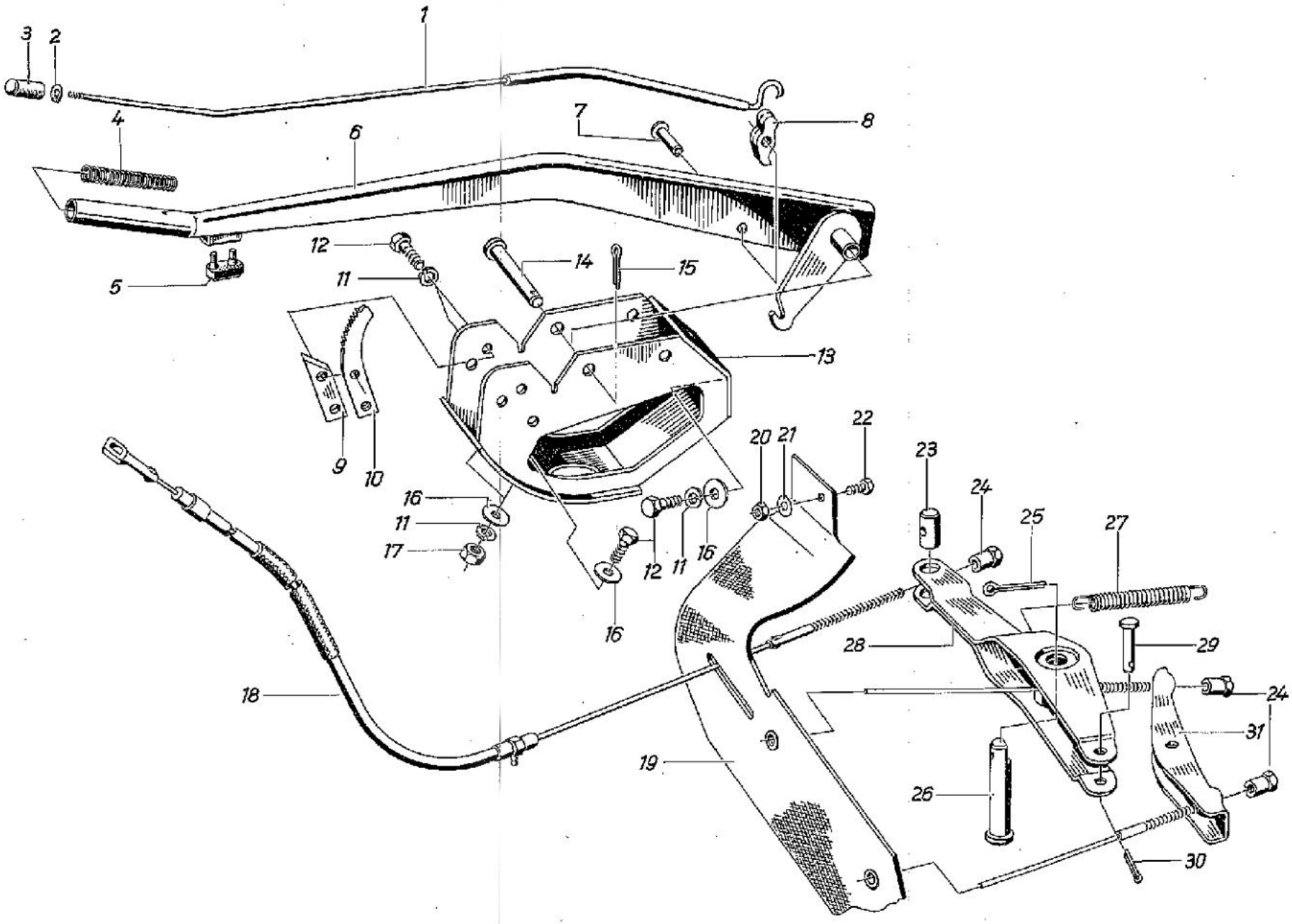
1
2
3
4
5
6
7
8
9
10
11
12
13
14
15
16
17
18
19
20
21
22
23
24
25
26
27
28
29
30
31

Bild Nr.	Benennung	Bestell-Nummer		Stückzahl							Bemerkung
		Sach-Nr.	Standard- bzw. Hersteller-Nr.	KA	KM	KB	KK	HP	FR/-	S-	
1	2	3	4	5							6
-	Handbremshebel, vollst.	04 03563 002		1	1	1	1	1	1	1	
1	Druckstange, vollst.	04 03564 003		1	1	1	1	1	1	1	
2	Gummischeibe	04 03567 006		1	1	1	1	1	1	1	
3	Druckknopf	04 03555 002		1	1	1	1	1	1	1	
4	Druckfeder	04 03554 001		1	1	1	1	1	1	1	
5	Puffer	53 06009 105		1	1	1	1	1	1	1	
6	Handbremshebel			1	1	1	1	1	1	1	*
7	Niet	99 00166 073	B 8x20 TGL 0-7338 St 34 u-2	1	1	1	1	1	1	1	
8	Klinke	04 03568 007		1	1	1	1	1	1	1	
-	Handbremsbock mit Zahnsegment, vollst.	04 03584 007		1	1	1	1	1	1	1	
9	Distanzplatte			1	1	1	1	1	1	1	*
10	Zahnsegment	04 03557 004		1	1	1	1	1	1	1	
11	Federring	99 00106 753	B 8 TGL 7403 gal Cd 12 c	5	5	5	5	5	5	5	
12	Sechskantschraube	99 00940 405	M 8x20 TGL 0-933-8.8 gal Zn c	5	5	5	5	5	5	5	
13	Handbremsbock, vollst.			1	1	1	1	1	1	1	*
14	Bolzen	99 00934 996	12 h 11x55x49 TGL 18010 gal Zn 12 c	1	1	1	1	1	1	1	
15	Splint	99 00953 418	4x20 TGL 0-94-St gal Cd c	1	1	1	1	1	1	1	

Bild Nr.	Benennung	Bestell-Nummer				Stückzahl							Bemerkung
		Sach-Nr.	Standard- bzw. Hersteller-Nr.			KA	KM	KB	KK	HP	FR/-	S-	
1	2	3	4			5							6
16	Scheibe	99 00134 138	8,4	TGL	0-9021-St gal Zn 12 c	5	5	5	5	5	5	5	
17	Sechskantmutter	99 00955 436	M 8	TGL	0-934-8 gal Zn c	2	2	2	2	2	2	2	
18	Handbremsseil, kurz	04 03576 007				1	1	1	1	1	1	1	
19	Abdeckung für Handbremse	04 03587 001				1	1	1	1	1	1	1	
20	Sechskantmutter	99 00571 856	M 6	TGL	0-934-6 gal Zn c	1	1	1	1	1	1	1	
21	Scheibe	99 00134 121	6,4	TGL	0-9021-St gal Zn 12 c	1	1	1	1	1	1	1	
22	Sechskantschraube	99 00941 568	M 6x12	TGL	0-933-4.8 gal Zn c	1	1	1	1	1	1	1	
23	Bolzen	04 03502 007				1	1	1	1	1	1	1	
24	Einstellmutter	04 03503 008				3	3	3	3	3	3	3	
25	Splint	99 00953 427	5x50	TGL	0-94-St gal Cd c	1	1	1	1	1	1	1	
26	Bolzen	04 03578 000				1	1	1	1	1	1	1	
27	Zugfeder	04 03202 004				1	1	1	1	1	1	1	
-	Handbremsausgleich, vollst.	04 03577 008				1	1	1	1	1	1	1	
28	Umlenkhebel, vollst.	04 03580 003				1	1	1	1	1	1	1	
29	Bolzen	99 01101 016	10 h 11x40x34	TGL	18010 gal Zn 12 c	1	1	1	1	1	1	1	
30	Splint	99 00953 362	3,2x16	TGL	0-94-St gal Cd c	1	1	1	1	1	1	1	
31	Wangebalken	53 01600 500				1	1	1	1	1	1	1	

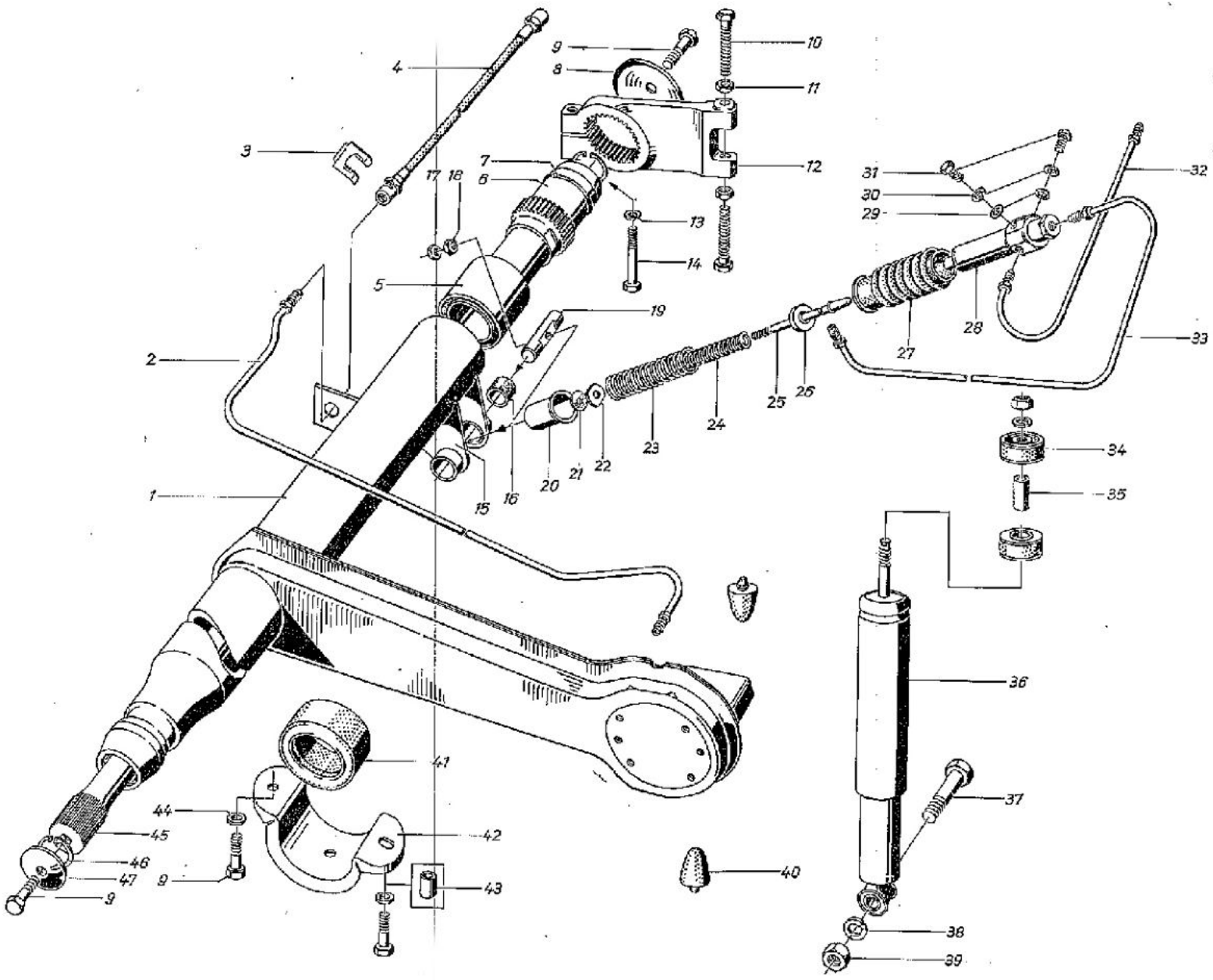
1
2
3
4
5
6
7
8
9
10
11
12
13
14
15
16
17
18
19
20
21
22
23
24
25
26
27
28
29
30
31
32
33
34
35
36
37
38
39
40
41
42
43
44
45
46
47

Bild Nr.	Benennung	Bestell-Nummer		Stückzahl							Bemerkung
		Sach-Nr.	Standard- bzw. Hersteller-Nr.	KA	KM	KB	KK	HP	FR/-	S-	
1	2	3	4	5							6
–	Hinterachse, vollst. links mit Hinterradlagerung u. Bremse; ohne LAD	04 03858 104		1	1	–	–	–	–	1	
–	Hinterachse, vollst. rechts mit Hinterradlagerung u. Bremse	04 03857 103		1	1	–	–	–	–	1	
–	Hinterachse, vollst. links	04 03887 100		–	–	1	1	–	–	1	
–	Hinterachse, vollst. rechts	04 03886 108		–	–	1	1	–	–	1	
–	Hinterachse, vollst. links	04 03877 107		–	–	–	–	1	1	1	
–	Hinterachse, vollst. rechts	04 03876 106		–	–	–	–	1	1	1	
–	Hinterachse, vormontiert links mit Hinterradlagerung u. Bremse; ohne Drehstab u. LAD	04 03907 202		1	1	1	1	1	1	1	
–	Hinterachse, vormontiert rechts mit Hinterradlagerung u. Bremse; ohne Drehstab	04 03906 201		1	1	1	1	1	1	1	
–	Tragrohr mit Längslenker, hinten links mit Tragrohrlagerung	04 03895 004		1	1	1	1	1	1	1	
–	Tragrohr mit Längslenker, hinten rechts mit Tragrohrlagerung	04 03894 003		1	1	1	1	1	1	1	
1	Tragrohr mit Längslenker, hinten links vollst.	04 03860 115		1	1	1	1	1	1	1	
–	Tragrohr mit Längslenker, hinten rechts vollst.	04 03859 105		1	1	1	1	1	1	1	
2	Bremsleitung, vollst. auf Längslenker, hinten links	04 03320 106		1	1	1	1	1	1	1	

Bild Nr.	Benennung	Bestell-Nummer Sach-Nr.	Standard- bzw. Hersteller-Nr.		Stückzahl KA	KM	KB	KK	HP	FR/-	S-	Bemerkung
1	2	3	4		5							6
-	Bremsleitung, vollst. auf Längslenker, hinten rechts	04 03318 103			1	1	1	1	1	1	1	
3	Bremsschlauchhalter	99 00189 127	14	TGL 39-299	2	2	2	2	2	2	2	
4	Bremsschlauch	99 00189 096	EE 150	TGL 39-299	2	2	2	2	2	2	2	
5	Gummifederlager, innen vollst.	04 03677 003			2	2	2	2	2	2	2	
6	Tragrohrlager	04 03676 107			2	2	2	2	2	2	2	
7	Gummiring	04 03738 000			2	2	2	2	2	2	2	
8	Spannscheibe	04 03654 005			2	2	2	2	2	2	2	
9	Sechskantschraube	99 00852 212	M 12x1,5x35	TGL 0-961-8.8 gal Zn c	8	8	8	8	8	8	8	
10	Sechskantschraube	99 00852 487	M 12x1,5x60	TGL 0-961-8.8 gal Zn c	4	4	4	4	4	4	4	
11	Sechskantmutter	99 00076 996	M 12x1,5	TGL 0-936-50 gal Zn c	4	4	4	4	4	4	4	
12	Tragrohrhebel, links	04 03672 007			1	1	1	1	1	1	1	
-	Tragrohrhebel, rechts	04 03671 006			1	1	1	1	1	1	1	
13	Federring	99 00106 376	B 10	TGL 7403 gal Cd 12 c	2	2	2	2	2	2	2	
14	Sechskantschraube	99 00918 528	M 10x60	TGL 0-931-8.8 gal Zn c	2	2	2	2	2	2	2	
15	Lagerkappe, vollst.	04 03896 101			1	1	1	1	1	1	1	
16	Buchse	99 00342 401	A 18x25x16	TGL 6558 Hgw 2088	2	2	2	2	2	2	2	
17	Sechskantmutter	99 00031 654	AM 8	TGL 0-439-50 gal Zn c	1	1	1	1	1	1	1	

Bild Nr.	Benennung	Bestell-Nummer		Stückzahl							Bemerkung
		Sach-Nr.	Standard- bzw. Hersteller-Nr.	KA	KM	KB	KK	HP	FR/-	S-	
1	2	3	4	5							6
18	Sechskantmutter	99 00955 436	M 8 TGL 0-934-8 gal Zn c	1	1	1	1	1	1	1	
19	Bolzen	04 03383 007		1	1	1	1	1	1	1	
20	Kappe	18 31040 106	LA 56	1	1	1	1	1	1	1	
21	Dichtung	18 31039 008	CA 5	1	1	1	1	1	1	1	V
22	Scheibe	18 31038 103	LA 4	1	1	1	1	1	1	1	
23	Druckfeder	99 00380 833	C 4x28x11,5 TGL 18395 lack.	1	1	1	1	1	1	1	
24	Druckfeder	18 31041 002	LA 23	1	1	1	1	1	1	1	
25	Druckstange	18 31036 101	CA 41	1	1	1	1	1	1	1	
26	Federteller	18 31047 102	CA 42	1	1	1	1	1	1	1	
27	Schutzbalg	18 31042 003	LA 15	1	1	1	1	1	1	1	V
28	Druckbegrenzer, vollst. (LAD), lastabhängig regelbar	18 31047 008	LD 75	1	1	–	1	1	1	1	
–	Druckbegrenzer, vollst. (LAD), lastabhängig regelbar	18 31228 004	LD 80	–	–	1	–	–	–	–	
29	Scheibe	99 00016 382	8,4 TGL 0-125-St gal Zn 12 c	2	2	2	2	2	2	2	
30	Federring	99 00106 753	B 8 TGL 7403 gal Cd 12 c	2	2	2	2	2	2	2	
31	Sechskantschraube	99 00940 382	M 8x14 TGL 0-933-8.8 gal Zn c	2	2	2	2	2	2	2	
32	Bremsleitung, vollst. vom hinteren Verbindungsstutzen zum LAD	04 03379 107		1	1	1	1	1	1	1	

Bild Nr.	Benennung	Bestell-Nummer		Stückzahl							Bemerkung
		Sach-Nr.	Standard- bzw. Hersteller-Nr.	KA	KM	KB	KK	HP	FR/-	S-	
1	2	3	4	5							6
33	Bremsleitung, vollst. vom LAD zum hinteren Verteiler	04 03381 118		1	1	1	1	1	1	1	
34	Elastische Aufhängung für Stoßdämpfer	04 03853 003		4	4	4	4	-	-	4/-	
35	Distanzhülse	04 03856 006		2	2	2	2	-	-	2/-	
36	Teleskopstoßdämpfer	99 00329 123	B 3-200-200/50TGL 8114	2	2	-	-	-	-	2	
-	Teleskopstoßdämpfer	99 00329 131	B 3-200-150/50TGL 8114	-	-	2	2	-	-	2	
-	Teleskopstoßdämpfer	99 00329 148	A 3-200-220/50TGL 8114	-	-	-	-	2	2	2	
37	Sechskantschraube	99 00083 995	M 14x1,5x55 TGL 0-960-8.8 gal Zn c	2	2	2	2	4	4	2/4	
38	Federring	99 00811 462	B 14 TGL 7403 gal Cd 12 c	2	2	2	2	4	4	2/4	
39	Sechskantmutter	99 00955 717	M 14x1,5 TGL 0-934-6 gal Zn c	2	2	2	2	4	4	2/4	
40	Gummipuffer für Federwegbegrenzung	04 03666 000		4	4	4	4	4	4	4	
41	Gummilager, außen	04 03664 007		2	2	2	2	2	2	2	
42	Tragrohrlagerdeckel	04 03736 103		2	2	2	2	2	2	2	
43	Distanzhülse für Tragrohrlagerdeckel (nur für Nachrüstung)	04 03737 008		2	2	2	2	2	2	2	
-	Sechskantschraube (nur für Nachrüstung)	99 00852 495	M12x1,5x50 TGL 0-961-8.8 gal Zn c	2	2	2	2	2	2	2	
44	Scheibe	99 00016 864	13 TGL 0-125-St gal Zn 12 c	4	4	4	4	4	4	4	
45	Drehstabfeder "L" (Ø 33 mm)	04 03669 003		1	1	-	-	-	-	1	

Bild Nr.	Benennung	Bestell-Nummer		Stückzahl							Bemerkung
		Sach-Nr.	Standard- bzw. Hersteller-Nr.	KA	KM	KB	KK	HP	FR/-	S-	
1	2	3	4	5							6
-	Drehstabfeder "R" (Ø 33 mm)	04 03670 005		1	1	-	-	-	-	1	
-	Drehstabfeder "L" (Ø 30 mm) (Kennzahl "2")	04 03889 006		-	-	1	1	-	-	1	
-	Drehstabfeder "R" (Ø 30 mm) (Kennzahl "2")	04 03888 005		-	-	1	1	-	-	1	
-	Drehstabfeder "L" (Ø 34,5 mm) (Kennzahl "1")	04 03879 004		-	-	-	-	1	1	1	
-	Drehstabfeder "R" (Ø 34,5 mm) (Kennzahl "1")	04 03878 003		-	-	-	-	1	1	1	
46	Sicherungsring	99 00033 205	42 TGL 0-472	4	4	4	4	4	4	4	
47	Spannscheibe	04 03675 001		2	2	2	2	2	2	2	

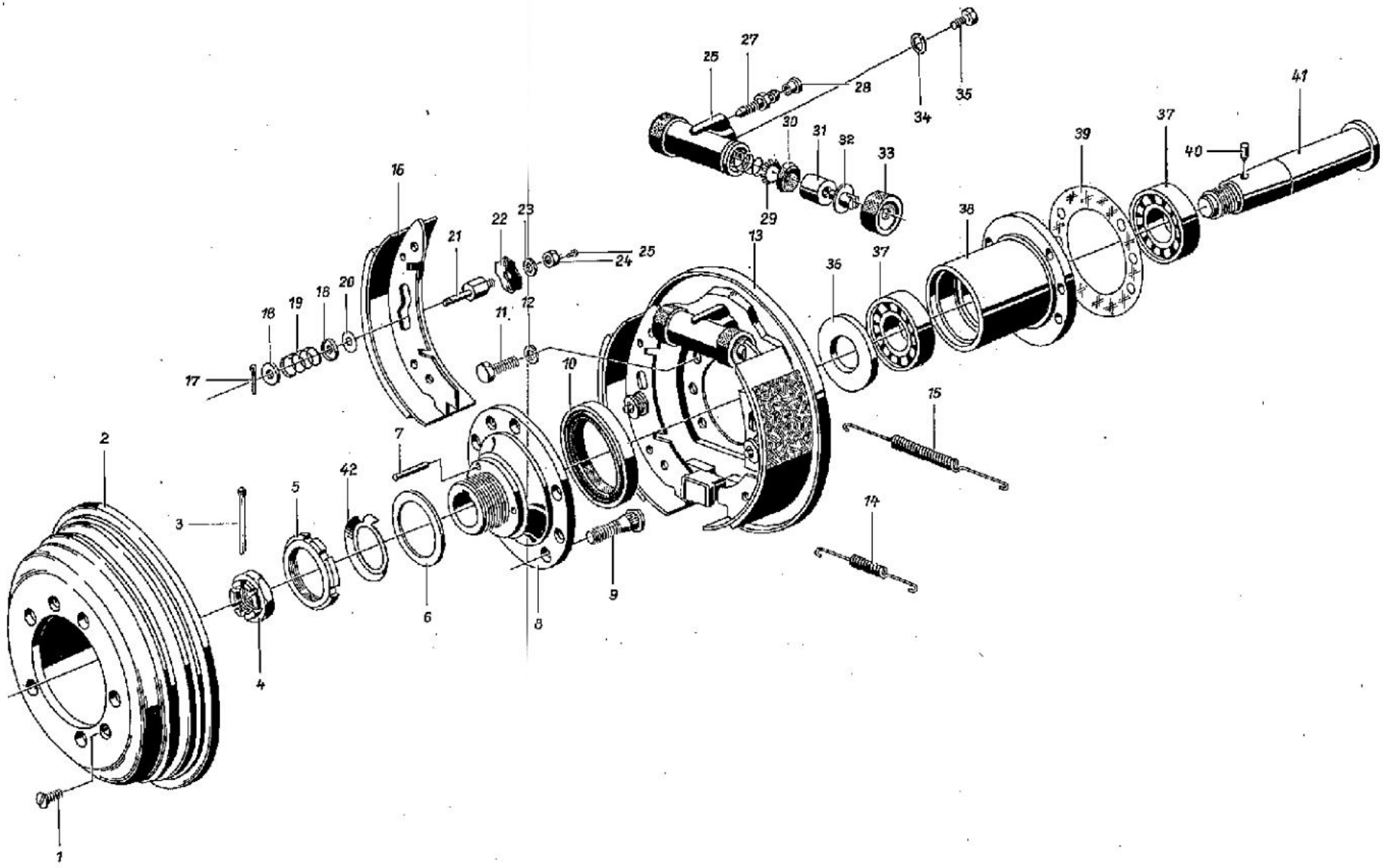
1
2
3
4
5
42
6
7
8
9
10
11
12
13
14
15
16
17
18
19
18
20
21
22
23
24
25
25
27
28
34
35
29
30
31
32
33
36
37
38
39
37
40
41

Bild Nr.	Benennung	Bestell-Nummer			Stückzahl							Bemerkung
		Sach-Nr.	Standard- bzw. Hersteller-Nr.		KA	KM	KB	KK	HP	FR/-	S-	
1	2	3	4		5							6
–	Bremstrommel, vollst.	04 04157 101			2	2	2	2	2	2	2	
1	Senkschraube	99 00651 366	BM 8x16	TGL 5683-4.8 gal Zn c	4	4	4	4	4	4	4	
2	Bremstrommel	04 04036 101			2	2	2	2	2	2	2	V/R
3	Splint	99 00953 354	5x50	TGL 0-94-St gal Cd 9 c	2	2	2	2	2	2	2	
4	Kronenmutter	99 00079 187	M 27x1,5	TGL 39-937-80 geschwärzt	2	2	2	2	2	2	2	
5	Nutmutter	99 00149 554	AM 55x1,5	TGL 20149/01 gal Zn c	2	2	2	2	2	2	2	
6	Lagereinstellring	04 04152 000			2	2	2	2	2	2	2	
7	Zylinderstift	99 01083 037	6h 9x32	TGL 0-7 gal Zn 12 c	6	6	6	6	6	6	6	
8	Radnabe	04 04158 110			2	2	2	2	2	2	2	
9	Radbefestigungsbolzen	99 00581 175	AM 14x1,5x41	TGL 22251 gal Zn c	10	10	10	10	10	10	10	
10	Wellendichtring	99 00757 447	D 85x105x10	TGL 16454	2	2	2	2	2	2	2	V
11	Sechskantschraube	99 00940 496	M 10x25	TGL 0-933-8.8 gal Zn c	12	12	12	12	12	12	12	
12	Federring	99 00106 376	B 10	TGL 7403 gal Cd 12 c	12	12	12	12	12	12	12	
13	Radbremse, vollst.	18 40272 007	LR 253		2	2	2	2	2	2	2	
–	Halteblech, vollst.		LR 243		2	2	2	2	2	2	2	*
14	Rückzugfeder, kurz	18 40068 003	OR 122		2	2	2	2	2	2	2	V
15	Rückzugfeder, lang	18 40411 002	OR 15		2	2	2	2	2	2	2	V

Bild Nr.	Benennung	Bestell-Nummer		Stückzahl							Bemerkung
		Sach-Nr.	Standard- bzw. Hersteller-Nr.	KA	KM	KB	KK	HP	FR/-	S-	
1	2	3	4	5							6
16	Bremsbacke, vollst.	18 40271 006	LR 250 a	4	4	4	4	4	4	4	V/R
17	Splint	99 00012 016	3x15 TGL 0-94-St	4	4	4	4	4	4	4	
18	Federteller	18 40412 108	CR 16 a	8	8	8	8	8	8	8	
19	Druckfeder	18 40006 007	CR 17 a	4	4	4	4	4	4	4	
20	Scheibe	18 40416 103	CR 39	4	4	4	4	4	4	4	
21	Nachstellbolzen	18 40407 102	CR 6	4	4	4	4	4	4	4	
22	Tatzenfeder	18 40329 008	HR 22	4	4	4	4	4	4	4	
23	Scheibe	99 00144 412	8,4 TGL 17774 St gal Zn 6 c	4	4	4	4	4	4	4	
24	Sechskantmutter	99 00571 903	M 8 TGL 0-934-10 gal Zn 12 c	4	4	4	4	4	4	4	
25	Halbrundkerbnagel	99 00093 103	3x6 TGL 0-1476-4.6	4	4	4	4	4	4	4	
-	Radzylinder, vollst.	18 30644 003	CZ 18	2	2	2	2	2	2	2	V/R
26	Gehäuse für Radzylinder		CZ 5	2	2	2	2	2	2	2	*
27	Entlüftungsschraube	18 30053 103	A 1	2	2	2	2	2	2	2	V
28	Entlüftungskappe	18 30052 006	A 66	2	2	2	2	2	2	2	
29	Druckfeder, vollst.		CZ 16	2	2	2	2	2	2	2	*
-	Druckfeder		CZ 1	2	2	2	2	2	2	2	*
-	Federteller		CZ 2	4	4	4	4	4	4	4	*

Bild Nr.	Benennung	Bestell-Nummer		Stückzahl							Bemerkung
		Sach-Nr.	Standard- bzw. Hersteller-Nr.	KA	KM	KB	KK	HP	FR/-	S-	
1	2	3	4	5							6
30	Manschette	18 30639 006	CZ 7	4	4	4	4	4	4	4	V
31	Kolben		CZ 6 a	4	4	4	4	4	4	4	*
32	Druckbolzen, vollst.	18 30643 107	CZ 17	4	4	4	4	4	4	4	
33	Schutzkappe	18 30641 000	CZ 8	4	4	4	4	4	4	4	
34	Federring	99 00106 095	B 6 TGL 7403	4	4	4	4	4	4	4	
35	Sechskantschraube	99 00071 532	M 6x12 TGL 0-933-8.8 gal Zn 12 c	4	4	4	4	4	4	4	
-	Hinterachskörper, vollst.	04 04153 106		2	2	2	2	2	2	2	
36	Druckring	04 04156 004		2	2	2	2	2	2	2	
37	Kegelrollenlager	99 00118 025	30207 TGL 2993	4	4	4	4	4	4	4	V
38	Hinterachskörper	04 04154 107		2	2	2	2	2	2	2	
39	Dichtung	04 04151 008		2	2	2	2	2	2	2	
40	Zylinderstift	99 01083 053	8h 9x10 TGL 0-7	2	2	2	2	2	2	2	
41	Hinterachszapfen	04 04155 108		2	2	2	2	2	2	2	V
42	Sicherungsblech, hinten	04 04159 007		2	2	2	2	2	2	2	

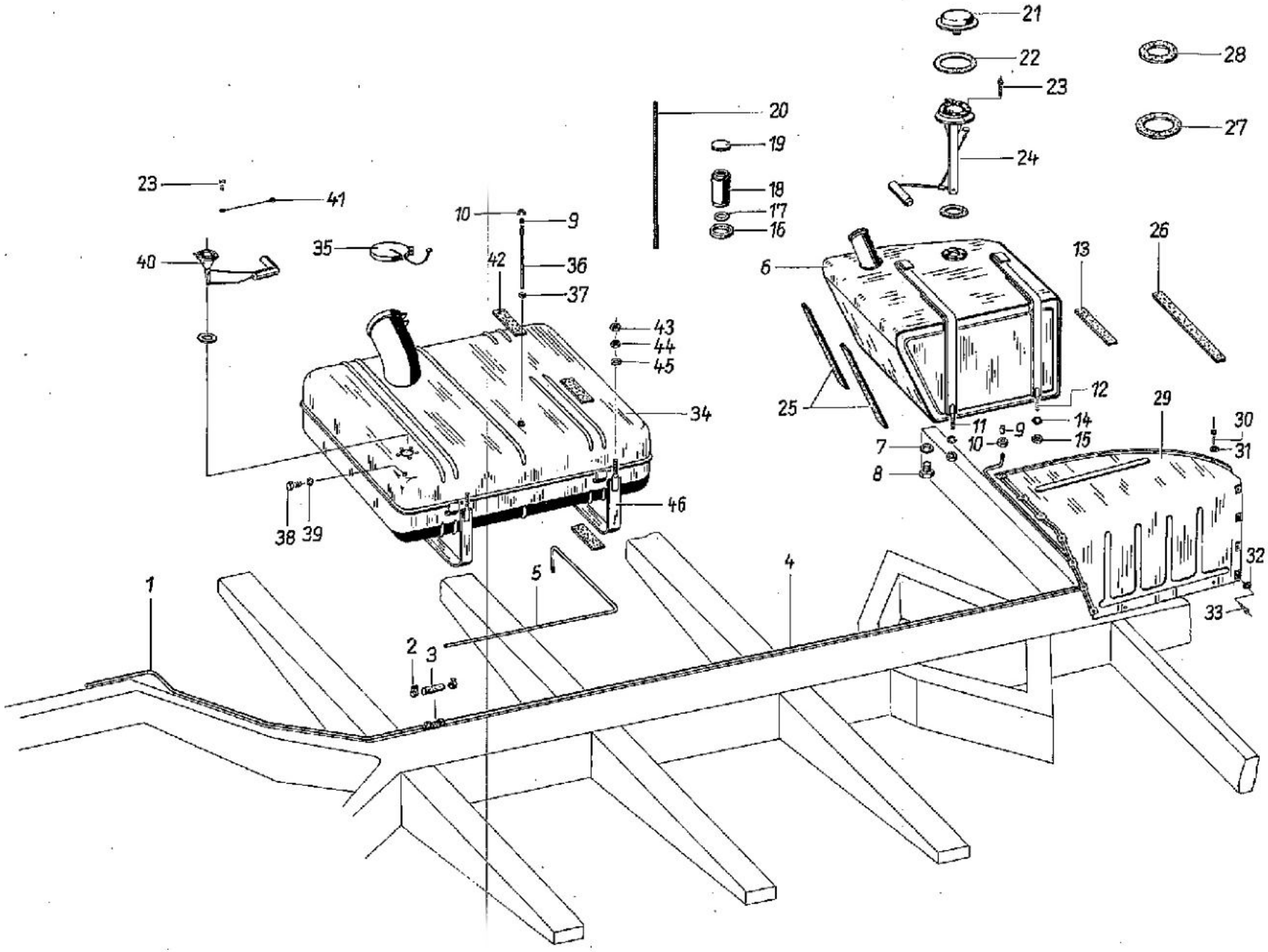
1
2
3
4
5
6
7
8
9
10
11
12
13
14
15
16
17
18
19
20
21
22
23
24
25
26
27
28
29
30
31
32
33
34
35
36
37
38
39
40
41
42
43
44
45
46

F14.1

Bild Nr.	Benennung	Bestell-Nummer			Stückzahl							Bemerkung
		Sach-Nr.	Standard- bzw. Hersteller-Nr.		KA	KM	KB	KK	HP	FR/-	S-	
1	2	3	4		5							6
1	Kraftstoffleitung, vorn	04 01303 002			1	1	1	1	1	1	1	
2	Schelle	53 08002 306			2	2	2	2	2	2	2	
3	Kraftstoffschlauch	99 00517 520	A 7	TGL 10347 55 lg.	1	1	1	1	1	1	1	
4	Kraftstoffleitung, hinten	04 01304 003			1	1	1	1	-	-	1	
5	Kraftstoffleitung, hinten	04 01322 005			-	-	-	-	1	1	1	
6	Kraftstoffbehälter	40 21300 006			1	1	1	1	-	-	1	
7	Dichtring	99 00807 997	A 10x14	TGL 0-7603 Psp	1	1	1	1	-	-	1	
8	Verschlußschraube	99 00951 176	M 10x1	TGL 0-7604-4.6 gal Zn 12 c	1	1	1	1	-	-	1	
9	Schneidring	99 00656 258	d 8 L-S	TGL 0-3861-St	1	1	1	1	1	1	1	
10	Überwurfmutter	99 00675 420	m 8 L-A	TGL 0-3870 gal Zn	1	1	1	1	1	1	1	
11	Spannband, vollst. groß mit Unterlegstreifen	04 01312 003			1	1	1	1	-	-	1	
12	Spannband, vollst. klein mit Unterlegstreifen	04 01316 007			1	1	1	1	-	-	1	
13	Unterlegstreifen	04 01311 002			3	3	3	3	-	-	3	
14	Federring	99 00106 753	B 8	TGL 7403 gal Cd 12 c	2	2	2	2	-	-	2	
15	Sechskantmutter	99 00955 436	M 8	TGL 0-934-8 gal Zn c	2	2	2	2	-	-	2	
16	Gummiring für Einfüllstutzen	04 06238 004			1	1	1	1	-	-	1	
17	Dichtring		1763-B		1	1	1	1	-	-	1	*

Bild Nr.	Benennung	Bestell-Nummer Sach-Nr.	Standard- bzw. Hersteller-Nr.	Stückzahl KA	KM	KB	KK	HP	FR/-	S-	Bemerkung
1	2	3	4	5							6
18	Einfüllstutzen	40 21301 007		1	1	1	1	–	–	1	
19	Verschlußdeckel	40 21401 002		1	1	1	1	–	–	1	
20	Kraftstoffschlauch		A 9 TGL 10347	1	1	1	1	–	–	1	*
21	Verschlußkappe, vollst.	04 06359 205		1	1	1	1	–	–	1	
22	Gummiunterlage	04 06239 005		1	1	1	1	–	–	1	
23	Zylinderschraube	99 00928 997	BM 5x25 TGL 0-84-4.8 gal Zn c	5	5	5	5	5	5	5	
24	Kraftstoffgeber	91 13012 596	Typ D 194-19	1	1	1	1	–	–	1	
25	Unterlegstreifen	04 01348 006		2	2	2	2	–	–	2	
26	Unterlegstreifen	04 01310 001		1	1	1	1	–	–	1	
27	Dichtring	04 01308 007		1	1	1	1	–	–	1	
28	Dichtring	04 01309 008		1	1	1	1	–	–	1	
29	Abdeckhaube für Kraftstoffbehälter	04 06366 116		1	1	1	1	–	–	1	
30	Zylinderschneidschraube B	99 00098 374	M 4x10 TGL 5738 gal Zn c	4	4	4	4	–	–	4	
31	Scheibe	99 00977 031	4,3 TGL 0-125-St gal Zn 12 c	4	4	4	4	–	–	4	
32	Senkscheibe	99 00451 061	B 4 TGL 21705-L anox Gs 12 W	11	11	11	11	–	–	11	
33	Linsensenkblechschraube	99 00129 341	B 4,2x16 TGL 0-7973 gal Zn c	11	11	11	11	–	–	11	
34	Kraftstoffbehälter	04 01324 007		–	–	–	–	1	–	1	

Bild Nr.	Benennung	Bestell-Nummer Sach-Nr.	Ständard- bzw. Hersteller-Nr.	Stückzahl KA	KM	KB	KK	HP	FR/-	S-	Bemerkung
1	2	3	4	5							6
–	Kraftstoffbehälter	04 01334 000		–	–	–	–	–	1	1	
35	Verschlußdeckel, vollst.	99 00235 263	80 TGL 39-741	–	–	–	–	1	1	1	
36	Verschraubung gerade vollst.	04 01326 000		–	–	–	–	1	1	1	
37	Dichtring	99 00109 860	A 12x16 TGL 0-7603 Vf	–	–	–	–	1	1	1	
38	Verschlußschraube	99 00339 496	M 14x1,5 TGL 0-7604-4,6 gal Zn 12 c	–	–	–	–	2	2	2	
39	Dichtring	99 00675 315	A 14x18 TGL 0-7603 Pap	–	–	–	–	2	2	2	
40	Kraftstoffgeber	91 42003 010	Typ C 205-16	–	–	–	–	1	1	1	
41	Leitung 31 – Masse am Kraftstoffgeber			–	–	–	–	1	1	1	*
42	Unterlegstreifen	04 01320 003		–	–	–	–	9	9	9	
43	Sechskantmutter	99 00072 863	M 10 TGL 0-934-8 gal Zn c	–	–	–	–	4	4	4	
44	Sechskantmutter	99 00031 293	BM 10 TGL 0-439-50 gal Zn c	–	–	–	–	4	4	4	
45	Scheibe	99 00032 421	A 11,5 TGL 0-440 gal Zn 12 c	–	–	–	–	4	4	4	
46	Spannband, vollst. gebogen	04 01329 003		–	–	–	–	2	2	2	

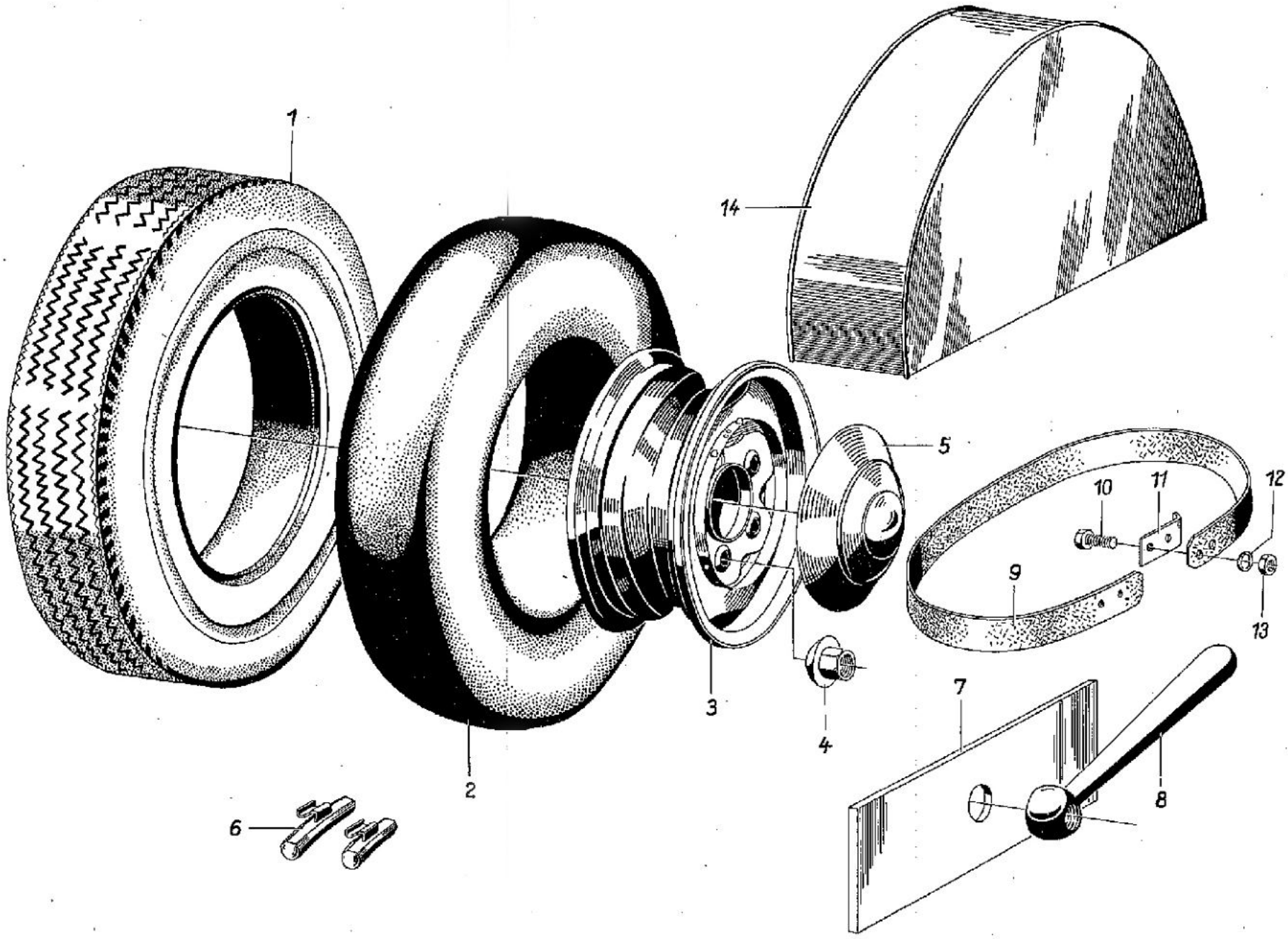
1
2
3
4
5
6
7
8
9
10
11
12
13
14

Bild Nr.	Benennung	Bestell-Nummer Sach-Nr.	Standard- bzw. Hersteller-Nr.	Stückzahl KA	KM	KB	KK	HP	FR/-	S-	Bemerkung
1	2	3	4	5							6
1	Reifen	99 00958 037	6.70-13 C/6 PR TGL 6500/01	5	5	5	5	5	5	5	
2	Luftschlauch	99 00961 032	1340-6.40/6.50/6.70/175/185-13 TGL 27252	5	5	5	5	5	5	5	
-	Scheibenrad, vollst. lackiert	04 04252 004		5	5	5	5	5	5	5	
3	Scheibenrad	99 00468 527	5 Kx13 O 35 TGL 10521	5	5	5	5	5	5	5	
4	Radmutter	99 00793 098	BM 14x1,5 TGL 22252-7 H-18 gal Zn c	20	20	20	20	20	20	20	
5	Radzierdeckel	99 00182 016	218x62 TGL 39-273	4	4	4	4	4	4	4	
6	Auswuchtkörper nach Bedarf	99 00275 004	A 20x2,5 TGL 39-383	1	1	1	1	1	1	1	
6	Auswuchtkörper nach Bedarf	99 00275 086	A 30x2,5 TGL 39-383	1	1	1	1	1	1	1	
6	Auswuchtkörper nach Bedarf	99 00275 012	A 40x2,5 TGL 39-383	1	1	1	1	1	1	1	
6	Auswuchtkörper nach Bedarf	99 00275 020	A 60x2,5 TGL 39-383	1	1	1	1	1	1	1	
6	Auswuchtkörper nach Bedarf	99 00275 037	A 80x2,5 TGL 39-383	1	1	1	1	1	1	1	
7	Befestigungsblech für Reserverad	04 04255 007		-	-	-	-	1	-	1	
8	Kegelgriff, lackiert	04 04256 104		-	-	-	-	1	-	1	
9	Haltegurt für Reserverad	04 07236 001		1	1	1	1	-	1	1	
10	Zylinderschraube	99 00928 747	BM 6x12 TGL 0-84-4.8 gal Zn c	4	4	4	4	-	4	4	
11	Deckblech	04 07218 008		2	2	2	2	-	2	2	
12	Federring	99 00106 745	B 6 TGL 7403 gal Cd 12 c	4	4	4	4	-	4	4	

Bild Nr.	Benennung	Bestell-Nummer		Stückzahl							Bemerkung
		Sach-Nr.	Standard- bzw. Hersteller-Nr.	KA	KM	KB	KK	HP	FR/-	S-	
1	2	3	4	5							6
13	Sechskantmutter	99 00571 856	M 6 TGL 0-934-6 gal Zn c	4	4	4	4	-	4	4	
14	Reserveradabdeckung für Reserveradanordnung Trennwand	04 09427 006		1	1	1	1	-	1	1	

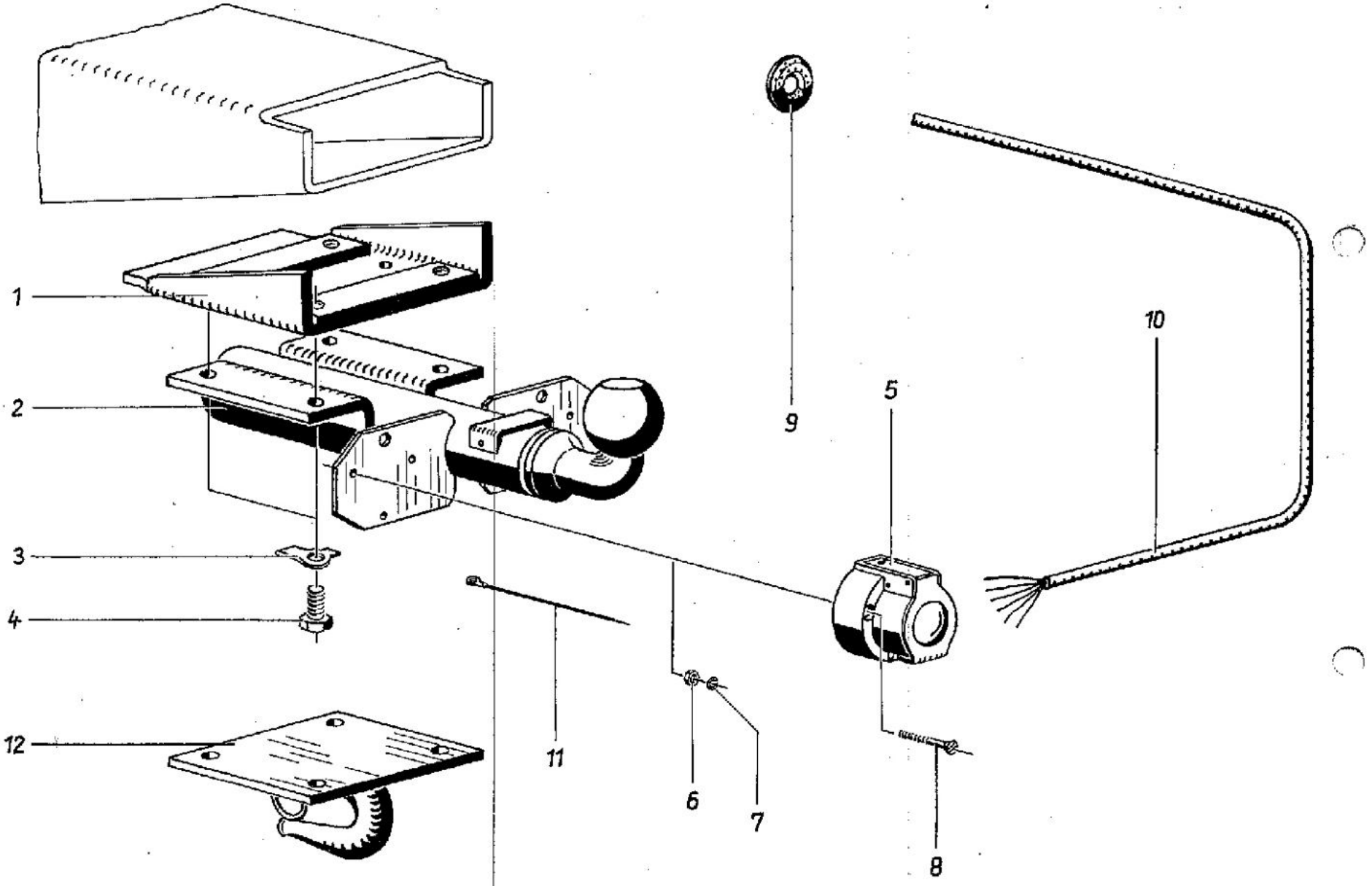
1
2
3
4
5
6
7
8
9
10
11
12

Bild Nr.	Benennung	Bestell-Nummer			Stückzahl							Bemerkung
		Sach-Nr.	Standard- bzw. Hersteller-Nr.		KA	KM	KB	KK	HP	FR/-	S-	
1	2	3	4		5							6
1	Anschweißstück, vollst. für Anhängekupplung	04 00606 105			1	1	1	1	1	1	1	
2	Anhängekupplung, vollst.	04 04301 022			1	1	1	1	1	1	1	
-	Lasche für Anhängekupplung	04 04303 104			1	1	1	1	1	1	1	
-	Halteblech für Steckdose	04 04304 105			2	2	2	2	2	2	2	
3	Sicherungsblech	99 00037 194	A 13	TGL 0-463-St gal Zn 12 c	4	4	4	4	4	4	4	
4	Sechskantschraube	99 00852 220	M 12x1,5x20	TGL 0-961-8.8 gal Zn c	4	4	4	4	4	4	4	
5	Steckdose	99 00288 074	8820.2/1 L-	TGL 71-1075	1	1	1	1	1	1	1	
6	Sechskantmutter	99 00571 710	M 5	TGL 0-934-6 gal Zn c	3	3	3	3	3	3	3	
7	Federring	99 00811 421	B 5	TGL 7403 gal Cd 12 c	3	3	3	3	3	3	3	
8	Zylinderschraube	99 00928 884	BM 5x35	TGL 0-84-4.8 gal Zn c	3	3	3	3	3	3	3	
9	Durchführungstülle	04 04857 006			2	2	2	2	2	2	2	
10	Leitungsbündel				1	1	1	1	1	1	1	*
11	Leitung 31 Steckdose-Masseanschluß				1	1	1	1	1	1	1	*
12	Zughaken mit Platte, vollst.	04 04307 003			1	1	1	1	1	1	1	

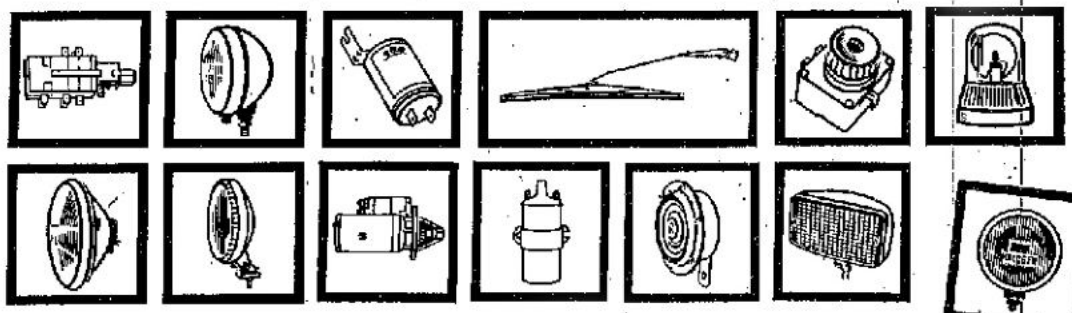

IFA BARKAS

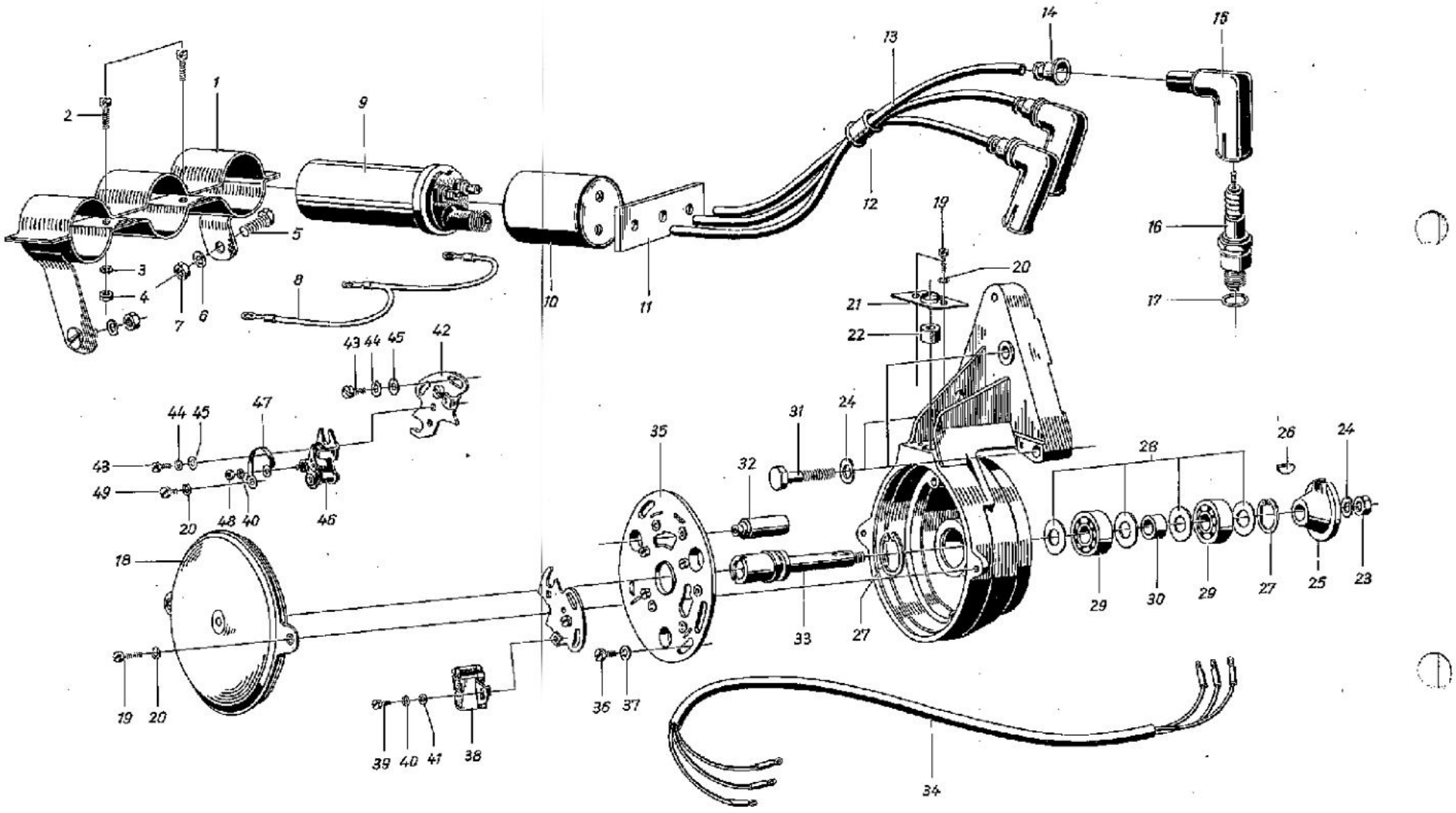
1
2
3
4
5
6
7
8
9
10
11
12
13
14
15
16
17
18
19
20
21
22
23
24
25
26
27
28
29
30
31
32
33
34
35
36
37
38
39
40
41
42
43
44
45
46
47
48
49

Bild Nr.	Benennung	Bestell-Nummer Sach-Nr.	Standard- bzw. Hersteller-Nr.	Stückzahl KA	KM	KB	KK	HP	FR/-	S-	Bemerkung
1	2	3	4	5							6
1	Halterung für Zündspulen, vollst.	04 04452 003		1	1	1	1	1	1	1	
2	Zylinderschraube	99 00928 868	BM 6x20 TGL 0-84-4.8 gal Zn c	2	2	2	2	2	2	2	
3	Federring	99 00106 745	B 6 TGL 7403 gal Cd 12 c	2	2	2	2	2	2	2	
4	Sechskantmutter	99 00571 856	M 6 TGL 0-934-6 gal Zn c	2	2	2	2	2	2	2	
5	Sechskantschraube	99 00041 350	M 8x16 TGL 0-933-8.8 gal Zn c	1	1	1	1	1	1	1	
6	Federring	99 00106 753	B 8 TGL 7403 gal Cd 12 c	2	2	2	2	2	2	2	
7	Sechskantmutter	99 00955 436	M 8 TGL 0-934-8 gal Zn c	2	2	2	2	2	2	2	
8	Verbindungsleitung für Zündspulen LSB 2/325	13659 22 007 085918	04 04358 005	1	1	1	1	1	1	1	o
9	Zündspule	13665 31 104 930122	8352.1/2	3	3	3	3	3	3	3	o/V
10	Schutzkappe für Zündspule	04 04357 004		3	3	3	3	3	3	3	V
11	Halter für Zündleitungsbündel	04 04451 002		1	1	1	1	1	1	1	
12	Gummimuffe	13665 90 008 089556	513 0 F	1	1	1	1	1	1	1	o
13	Kraftfahrzeug-Zündleitung - Meterware	13665 19 307 100217	NZÜV TGL 24450								o
14	Gummihaube	13665 00 009 309969	12 FERS 1-320	3	3	3	3	3	3	3	o
15	Zündleitungs-Entstörstecker - wassergeschützt	13665 35 009 930093	Aw 14	3	3	3	3	3	3	3	o/V
16	Zündkerze "Isolator"	13665 33 003 930085	M 14-175	3	3	3	3	3	3	3	o/V/R

Bild Nr.	Benennung	Bestell-Nummer Sach-Nr.	Standard- bzw. Hersteller-Nr.	Stückzahl KA	KM	KB	KK	HP	FR/-	S-	Bemerkung
1	2	3	4	5							6
17	Dichtring	99 00109 313	C 14x18 TGL 0-7603	3	3	3	3	3	3	3	V
-	Anbau-Dreihebelunterbrecher	13665 31 200 903837	8321.4/38	1	1	1	1	1	1	1	o/R
18	Deckel, vollst.	13665 31 200 601644	8321.4-002	1	1	1	1	1	1	1	o
19	Zylinderschraube	99 00019 215	BM 4x12 TGL 0-84-5.8 gal Zn c	4	4	4	4	4	4	4	
20	Federring	99 00106 335	B 4 TGL 7403	7	7	7	7	7	7	7	
21	Klemmblech			1	1	1	1	1	1	1	*
22	Gummimuffe			1	1	1	1	1	1	1	*
23	Sechskantmutter	99 00955 741	M 8 TGL 0-934-6	1	1	1	1	1	1	1	
24	Federscheibe	99 00022 348	8 TGL 0-137	4	4	4	4	4	4	4	
25	Kupplung	13665 31 200 601652	8321.4-003/1	1	1	1	1	1	1	1	o
26	Scheibenfeder	99 00139 167	2x2,6 TGL 9499	1	1	1	1	1	1	1	
27	Sicherungsring	99 01008 035	26x1,2 TGL 0-472	2	2	2	2	2	2	2	
28	Spritzscheibe			4	4	4	4	4	4	4	*
29	Rillenkugellager	99 00111 541	6000 IP 63 f TGL 2981	2	2	2	2	2	2	2	V
30	Distanzbuchse			1	1	1	1	1	1	1	*
31	Sechskantschraube	99 00940 446	M 8x35 TGL 0-933-8.8 gal Zn c	3	3	3	3	3	3	3	
32	Kondensator C 0,22 µF	13772 11 106 286461	8016.1.200:08	3	3	3	3	3	3	3	o

Bild Nr.	Benennung	Bestell-Nummer Sach-Nr.	Standard- bzw. Hersteller-Nr.	Stückzahl KA	KM	KB	KK	HP	FR/-	S-	Bemerkung
1	2	3	4	5							6
33	Nockenwelle	13665 31 200 101244	8321.4-000:1	1	1	1	1	1	1	1	o
34	Unterbrecherleitung B 3x0,75/B 13	13659 22 007 084667	8321.4-004/1	1	1	1	1	1	1	1	o
-	Grundplatte, vollst.	13665 31 200 601660	8321.4-100/1	1	1	1	1	1	1	1	o/R
35	Grundplatte			1	1	1	1	1	1	1	*
36	Zylinderschraube	99 00019 256	BM 5x10 TGL 0-84-5.8 gal Zn c	2	2	2	2	2	2	2	
37	Scheibe	99 00016 011	5,3 TGL 0-125-St	2	2	2	2	2	2	2	
38	Filzwischer	13665 90 008 601679	8329.1	1	1	1	1	1	1	1	o
39	Zylinderschraube	99 00928 915	BM 3x6 TGL 0-84-5.8 gal Zn c	1	1	1	1	1	1	1	
40	Federring	99 00106 013	B 3 TGL 7403	4	4	4	4	4	4	4	
41	Scheibe	99 00016 003	3,2 TGL 0-125-St	1	1	1	1	1	1	1	
42	Einstellplatte	13665 31 200 601580	8320.3/1-010	2	2	2	2	2	2	2	o
43	Zylinderschraube	99 00019 176	BM 4x8 TGL 0-84-5.8 gal Zn c	7	7	7	7	7	7	7	
44	Federring	99 00106 415	B 4 TGL 7403 gal Cd 6 c	7	7	7	7	7	7	7	
45	Scheibe	99 00144.002	4,3 TGL 17774-St	7	7	7	7	7	7	7	
46	Unterbrecherkontakt	13665 31 200 932574	1145	3	3	3	3	3	3	3	o/V
47	Verbindungssteg	13665 31 200 101295	8321.4-100:2	3	3	3	3	3	3	3	o
48	Sechskantmutter	99 00955 766	M 3 TGL 0-934-6	3	3	3	3	3	3	3	

Bild Nr.	Benennung	Bestell-Nummer		Stückzahl							Bemerkung
		Sach-Nr.	Standard- bzw. Hersteller-Nr.	KA	KM	KB	KK	HP	FR/-	S-	
1	2	3	4	5							6
49	Zylinderschraube	99 00928 907	BM 4x6 TGL 0-84-5.8 gal Zn c	3	3	3	3	3	3	3	
-	Gehäusedeckel für Unterbrecher 8321.4 (f. Nahentstörung)		360 27 1025 FER	-	-	-	-	-	-	1	o
-	Entstörgeschirr (f. Nahentstörung)		8319.7/3	-	-	-	-	-	-	1	o

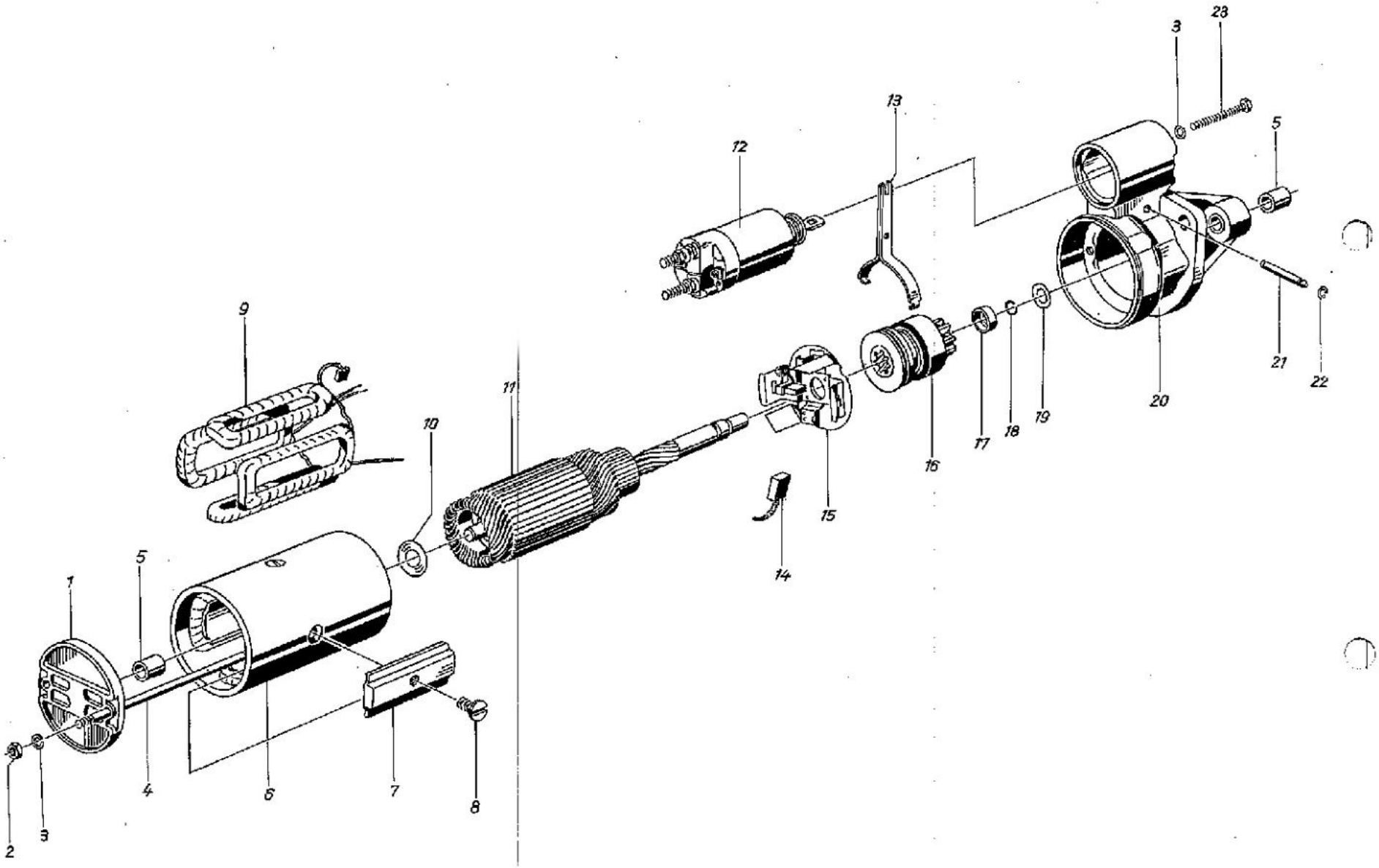
1
2
3
4
5
6
7
8
9
10
11
12
13
14
15
16
17
18
19
20
21
22
23

Bild Nr.	Benennung	Bestell-Nummer Sach-Nr.	Standard- bzw. Hersteller-Nr.	Stückzahl KA	KM	KB	KK	HP	FR/-	S-	Bemerkung
1	2	3	4	5							6
-	Anlasser 12 V 0,8 PS	13665 13 109 900396	8202.11/1	1	1	1	1	1	1	1	o/R
1	Lagerdeckel, vollst.	13665 13 109 801259	8202.11-300	1	1	1	1	1	1	1	o
2	Sechskantmutter	99 00571 856	M 6 TGL 0-934-6 gal Zn c	2	2	2	2	2	2	2	
3	Federring	99 00106 745	B 6 TGL 7403 gal Cd 12 c	4	4	4	4	4	4	4	
4	Stehbolzen	13665 13 109 006538	8202.11-000:1	2	2	2	2	2	2	2	o
5	Lagerbuchse	13665 13 109 000638	8202.4-005:2	2	2	2	2	2	2	2	o/V
6	Polgehäuse, vollst.	13665 13 109 801718	8202.11/5-100	1	1	1	1	1	1	1	o
7	Pol	13665 13 109 001673	8201.5-100:2	4	4	4	4	4	4	4	o
8	Senkschraube	13665 00 009 308632	A 12 FERS 489	4	4	4	4	4	4	4	o
9	Spulensatz, vollst.	13665 13 109 700845	8202.11/5-110	1	1	1	1	1	1	1	o
-	Feldspule 1, vollst.	13665 13 109 700902	8202.11/5-101	1	1	1	1	1	1	1	o
-	Feldspule 2, vollst.	13665 13 109 700917	8202.11/5-102	1	1	1	1	1	1	1	o
-	Anschlußschiene, vollst.	13665 13 109 702066	8202.11/1-103	1	1	1	1	1	1	1	o
10	Scheibe	13665 13 109 001294	8202.4-000:2	1	1	1	1	1	1	1	o/V
11	Anker, vollst.	13665 13 109 801187	8202.6/2-210	1	1	1	1	1	1	1	o/R
12	Zugmagnet, vollst.	13665 13 109 801582	8202.11/1-400/1	1	1	1	1	1	1	1	o/R
13	Gabel, vollst.	13665 13 109 801013	8202.11-001	1	1	1	1	1	1	1	o/V

Bild Nr.	Benennung	Bestell-Nummer		Stückzahl							Bemerkung
		Sach-Nr.	Standard- bzw. Hersteller-Nr.	KA	KM	KB	KK	HP	FR/-	S-	
1	2	3	4	5							6
14	Bürste (Minus)	13665 13 109 006319	8202.11-220:1	2	2	2	2	2	2	2	o/V
-	Bürste (Plus) - Abmessung 7x16x20	13665 13 109 003732	8202.11-220:10	2	2	2	2	2	2	2	o/V
15	Bürstenhalteplatte, vollst.	13665 13 109 801398	8202.11-220	1	1	1	1	1	1	1	o
-	Bürstendruckfeder	13665 13 109 006415	8202.11-220:6	4	4	4	4	4	4	4	o/V
16	Freilauf, vollst.	13665 13 109 801224	8202.11-230	1	1	1	1	1	1	1	o/V/R
-	Lagerbuchse (Ritzel)	13665 13 109 001999	8202.4-221:2	1	1	1	1	1	1	1	o
17	Anschlagring	13665 13 109 002609	8202.4/4-200:2	1	1	1	1	1	1	1	o
18	Sprengring	13665 13 109 000195	8202.1-200:4/1	1	1	1	1	1	1	1	o/V
19	Anlaufscheibe zum Anker	13665 00 009 309504	12,8x21,5x0,5 FERS 2001	1	1	1	1	1	1	1	o/V
-	Anlaufscheibe zum Anker	13665 13 109 309504	12,8x21,5x0,8 FERS 2001	1	1	1	1	1	1	1	o/V
20	Schildlager AS, vollst.	13665 13 109 802032	8202.11-005/1	1	1	1	1	1	1	1	o
21	Bolzen	13665 13 109 006474	8202.11/3-000:2	1	1	1	1	1	1	1	o
22	Anschlagscheibe	13665 00 009 308296	B 10,7/4 FERS 416	2	2	2	2	2	2	2	o/V
-	Verschlußstück	13665 13 109 003775	8202.11-000:3	1	1	1	1	1	1	1	o
23	Sechskantschraube	99 00941 584	M 6x50 TGL 0-933 gal Zn o	2	2	2	2	2	2	2	

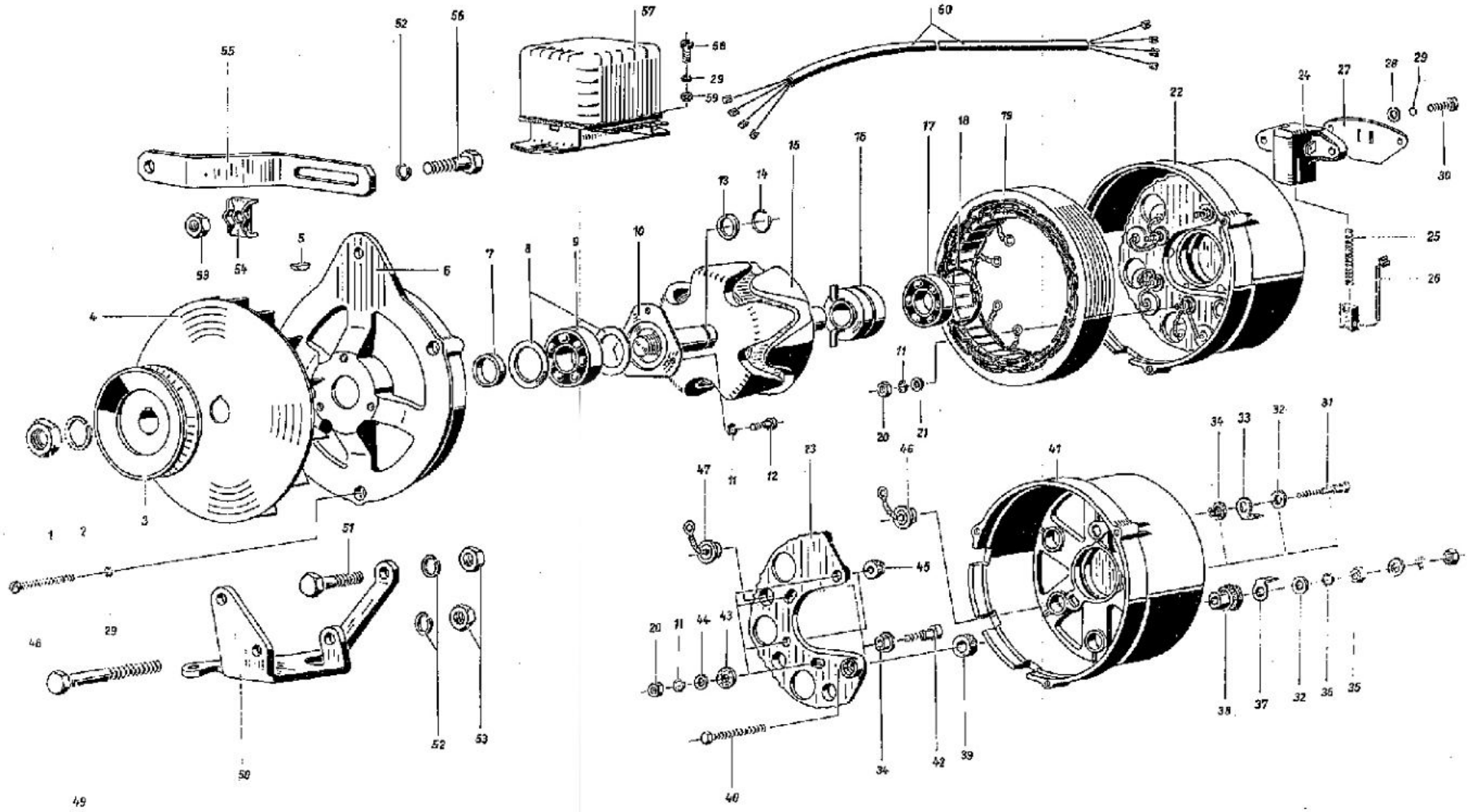

1
2
3
4
5
6
7
8
9
10
11
12
13
14
15
16
17
18
19
20
21
22
23
24
25
26
27
28
29
30
31
32
33
34
35
36
37
38
39
40
41
42
43
44
45
46
47
48
49
50
51
52
53
54
55
56
57
58
59
60

Bild Nr.	Benennung	Bestell-Nummer		Stückzahl							Bemerkung
		Sach-Nr.	Standard- bzw. Hersteller-Nr.	KA	KM	KB	KK	HP	FR/-	S-	
1	2	3	4	5							6
-	Drehstrom-Lichtmaschine (Normalausführung), ohne Keilriemenscheibe	13665 11 103 903140	8042.3	-	-	1	1	-	-	1	oo
1	Sechskantmutter	99 00955 717	M 14x1,5 TGL 0-936-6 gal Zn c	-	-	1	1	-	-	1	
2	Federring	99 00811 462	B 14 TGL 7403 gal Cd 12 c	-	-	1	1	-	-	1	
3	Keilriemenscheibe	04 04460 108		-	-	1	1	-	-	1	
4	Lüfterscheibe	13665 11 103 750172	8009.7	-	-	1	1	-	-	1	oo
5	Scheibenfeder	99 00139 054	4x6,5 TGL 9499	-	-	1	1	-	-	1	
6	Schildlager, A-Seite vollst.	13665 11 103 550509	8042.3-001	-	-	1	1	-	-	1	oo
-	Schildlager, A-Seite bearbeitet	13665 11 103 050504	8042.3-001:1	-	-	1	1	-	-	1	oo
7	Anschlagring	13665 11 103 050715	8042.1-000:1	-	-	1	1	-	-	1	oo
8	Paßscheibe	99 00716 793	17x0,5 TGL 10404-St	-	-	2	2	-	-	2	
9	Rillenkugellager	99 00111 775	6203-2 Z cf TGL 2981	-	-	1	1	-	-	1	
10	Halteplatte	13665 11 103 050782	8042.1-001:2	-	-	1	1	-	-	1	oo
11	Federring	99 00811 413	B 4 TGL 7403 gal Cd 12 c	-	-	11	11	-	-	11	
12	Zylinderschraube	99 00928 722	BM 4x16 TGL 0-84-4.8 gal Zn c	-	-	3	3	-	-	3	
13	Anschlagkappe	13665 11 103 050723	8042.1-030:4	-	-	1	1	-	-	1	oo
14	Haltering	13665 11 103 050790	8042.1-030:6	-	-	1	1	-	-	1	oo
15	Rotor, vollst.	13665 11 103 650155	8042.3-030	-	-	1	1	-	-	1	oo

Bild Nr.	Benennung	Bestell-Nummer		Stückzahl							Bemerkung
		Sach-Nr.	Standard- bzw. Hersteller-Nr.	KA	KM	KB	KK	HP	FR/-	S-	
1	2	3	4	5							6
16	Graphitschleifring	13665 11 103 550533	8042.1-032/1	-	-	1	1	-	-	1	oo
17	Rillenkugellager	99 00111 767	6003-2 Z cf TGL 2981	-	-	1	1	-	-	1	
18	Rundring	99 00989 445	34x3 TGL 6365-WSV	-	-	1	1	-	-	1	
19	Stator, vollst.	13665 11 103 650139	8042.3-020	-	-	1	1	-	-	1	oo
20	Sechskantmutter	99 00571 702	M 4 TGL 0-934-6 gal Zn c	-	-	8	8	-	-	8	
21	Scheibe	99 00977 031	4,3 TGL 0-125-St gal Zn 12 c	-	-	4	4	-	-	4	
22	Schildlager, S-Seite vollst.	13665 11 103 705021	8042.3-400	-	-	1	1	-	-	1	oo
-	Diodenplatte, vollst.	13665 11 103 650120	8042.3-410	-	-	1	1	-	-	1	oo
23	Diodenplatte, bearbeitet	13665 11 103 050774	8042.3-410:1	-	-	1	1	-	-	1	oo
24	Bürstenhalter mit Kontaktfahnen	13665 11 103 650112	8042.1-040/1	-	-	1	1	-	-	1	oo
25	Druckfeder	13665 11 103 050870	8042.1-040:4	-	-	2	2	-	-	2	oo
26	Bürste, vollst.	13665 11 103 550576	8042.1-041	-	-	2	2	-	-	2	oo/V
27	Deckplatte	13665 11 103 050766	8042.1-000:2	-	-	1	1	-	-	1	oo
28	Scheibe	99 00144 814	5,3 TGL 17774-St gal Zn 12 c	-	-	2	2	-	-	2	
29	Federring	99 00811 421	B 5 TGL 7403 gal Cd 12 c	-	-	7	7	-	-	7	
30	Zylinderschraube	99 00928 892	IM 5x16 TGL 0-84-4.8 gal Zn c	-	-	2	2	-	-	2	
31	Anschlußbolzen (Anschluß Mp und R)	13665 11 103 050758	8042.1-400:6	-	-	2	2	-	-	2	oo

Bild Nr.	Benennung	Bestell-Nummer Sach-Nr.	Bestell-Nummer Standard- bzw. Hersteller-Nr.	Stückzahl KA	KM	KB	KK	HP	FR/-	S-	Bemerkung
1	2	3	4	5							6
32	Scheibe	99 00954 105	6,4 TGL 0-125-Ms	-	-	4	4	-	-	4	
33	Kontaktfahne 2 (Anschluß MP)	13665 11 103 050635	8042.1-400:9	-	-	1	1	-	-	1	oo
34	Isolierbuchse 1	13665 11 103 050651	8042.1-400:7	-	-	4	4	-	-	4	oo
35	Sechskantmutter	99 00571 856	M 6 TGL 0-934-6 gal Zn c	-	-	2	2	-	-	2	
36	Federring	99 00106 745	B 6 TGL 7403 gal Cd 12 c	-	-	2	2	-	-	2	
37	Kontaktfahne 1	13665 11 103 050627	8042.1-400:5	-	-	1	1	-	-	1	oo
38	Isolierbuchse für Anschluß 30	13665 11 103 050678	8042.1-400:3	-	-	1	1	-	-	1	oo
39	Isolierscheibe für Anschluß 30	13665 11 103 050707	8042.1-400:4	-	-	1	1	-	-	1	oo
40	Sechskantschraube	99 00941 592	M 6x45 TGL 0-933 Ms	-	-	1	1	-	-	1	
41	Schildlager, S-Seite bearbeitet	13665 11 103 050539	8042.3-400:1	-	-	1	1	-	-	1	oo
42	Anschlußbolzen (Anschluß V und W)	13665 11 103 050731	8042.1-410:2	-	-	2	2	-	-	2	oo
43	Isolierscheibe	13665 11 103 050694	8042.1-400:10	-	-	4	4	-	-	4	oo
44	Scheibe	99 00134 090	4,3 TGL 0-9021-St gal Zn 12 c	-	-	4	4	-	-	4	
45	Isolierbuchse 2 (Anschluß R und Mp)	13665 11 103 050686	8042.1-400:8	-	-	2	2	-	-	2	oo
46	Siliziumdiode, vollst. (schwarze Beschriftung - Anode am Gehäuse)	13665 11 103 550568	8042.1-401	-	-	3	3	-	-	3	oo
47	Siliziumdiode, vollst. (rote Beschriftung - Katode am Gehäuse)	13665 11 103 550541	8042.1-411	-	-	3	3	-	-	3	oo

Bild Nr.	Benennung	Bestell-Nummer Sach-Nr.	Standard- bzw. Hersteller-Nr.	Stückzahl KA	KM	KB	KK	HP	FR/-	S-	Bemerkung
1	2	3	4	5							6
48	Zylinderschraube	99 00928 876	AM 5x50 TGL 0-84-4.8 gal Zn c	-	-	3	3	-	-	3	
49	Sechskantschraube	99 00918 415	M 8x80 TGL 0-931-8.8 gal Zn c	-	-	1	1	-	-	1	
50	Halterung	04 04403 003		-	-	1	1	-	-	1	
51	Sechskantschraube	99 01006 306	M 8x35 TGL 0-931-8.8 gal Zn c	-	-	2	2	-	-	2	
52	Federring	99 00106 753	B 8 TGL 7403 gal Cd 12 c	-	-	4	4	-	-	4	
53	Sechskantmutter	99 00955 436	M 8 TGL 0-934-8 gal Zn c	-	-	4	4	-	-	4	
54	Mutterhalter	04 41013 010		-	-	1	1	-	-	1	
55	Spannstrebe	04 04495 005		-	-	1	1	-	-	1	
56	Sechskantschraube	99 00940 421	M 8x25 TGL 0-933-8.8 gal Zn c	-	-	1	1	-	-	1	
57	Spannungsregler und Kontrollrelais (Normalausführung)	13665 22 005 900791	8142.1	-	-	1	1	-	-	1	oo
58	Zylinderschraube	99 00928 843	BM 5x10 TGL 0-84-4.8 gal Zn c	-	-	2	2	-	-	2	
59	Scheibe	99 00954 234	5,3 TGL 0-125-St gal Zn 12 c	-	-	2	2	-	-	2	
60	Leitungsbündel für Spannungsregler LSB 4/225	13659 22 007 084552	04 04371 002	-	-	1	1	-	-	1	o
-	Leitung für Anschluß 30 (Lima-Anlasser) B 6/A 56	13659 22 007 085942	04 04441 000	-	-	1	1	-	-	1	o
-	Drehstrom-Lichtmaschine (nahentstört) ohne Keilriemenscheibe	13665 11 103 903159	8042.3/009	-	-	-	-	-	-	1	oo
-	Entstörkappe, vollst.	13665 11 103 750105	8042.1-500	-	-	-	-	-	-	1	oo

Bild Nr.	Benennung	Bestell-Nummer Sach-Nr.	Standard- bzw. Hersteller-Nr.	Stückzahl KA	KM	KB	KK	HP	FR/-	S	Bemerkung
1	2	3	4	5							6
-	Klemmstück	13665 11 103 050643	8042.1-400/1:2	-	-	-	-	-	-	2	oo
-	Scheibe	99 00954 234	5,3 TGL 0-125-St gal Zn 12 c	-	-	-	-	-	-	2	
-	Federring	99 00811 421	B 5 TGL 7403 gal Cd 12 c	-	-	-	-	-	-	2	
-	Sechskantschraube	99 00941 607	M 5x16 TGL 0-933-4.8 gal Zn c	-	-	-	-	-	-	2	
-	Spannungsregler und Kontrollrelais (nahentstört)	13665 22 005 903124	8142.1/009	-	-	-	-	-	-	1	oo
-	Sechskantschraube	99 00940 237	M 5x14 TGL 0-933-4.8 gal Zn c	-	-	-	-	-	-	1	
-	Federring	99 00811 421	B 5 TGL 7403 gal Cd 12 c	-	-	-	-	-	-	4	
-	Sechskantmutter	99 00571 710	M 5 TGL 0-934-6 gal Zn c	-	-	-	-	-	-	4	
-	Entstörzubehör	13665 36 001 910172	8009.5/1	-	-	-	-	-	-	1	o
-	Schutzkappe, vollst.	13665 11 103 750180	8009.12	-	-	-	-	-	-	1	oo

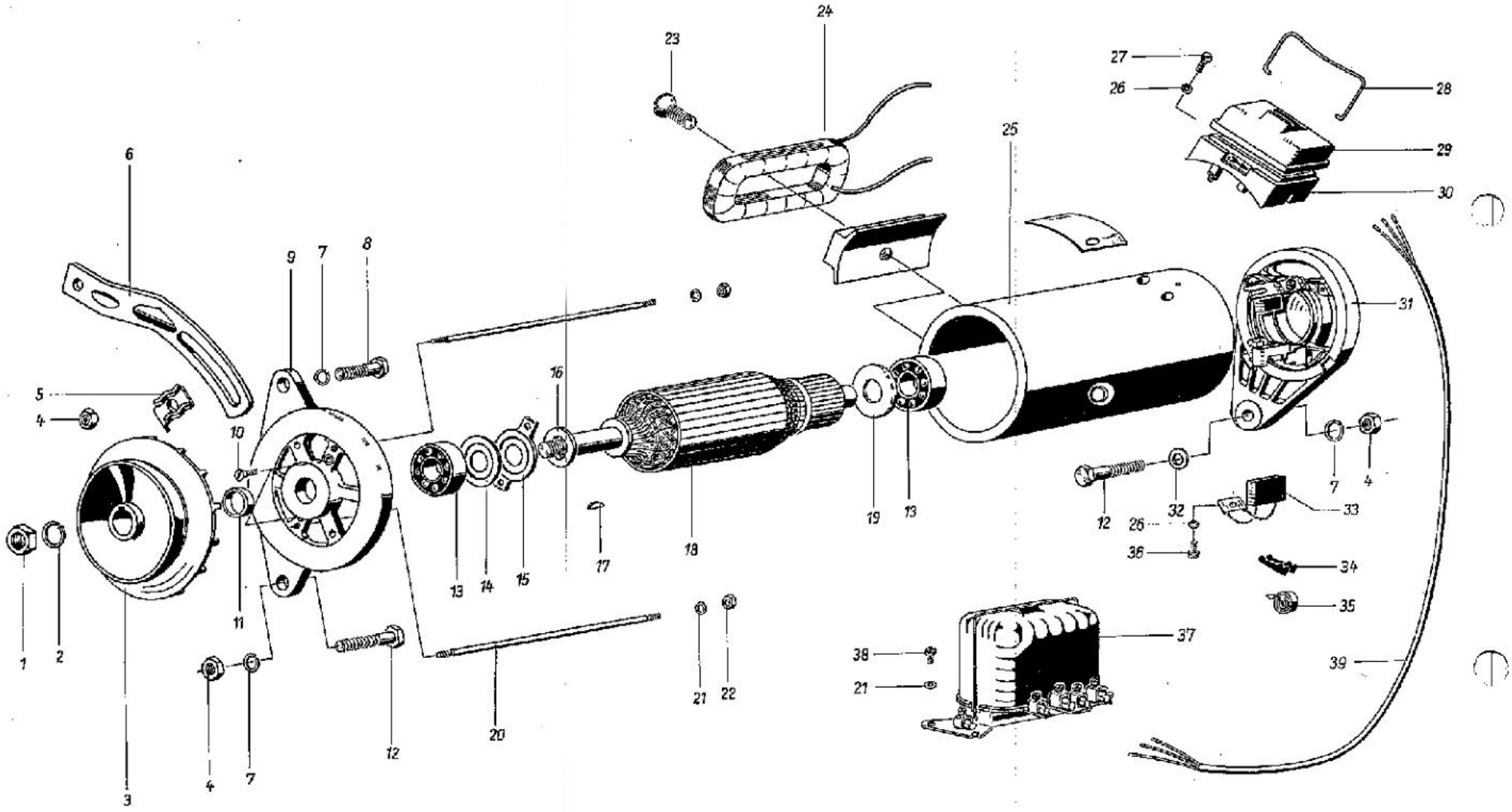
1
2
3
4
5
6
7
8
9
10
11
12
13
14
15
16
17
18
19
20
21
22
23
24
25
26
27
28
29
30
31
32
33
34
35
36
37
38
39

Bild Nr.	Benennung	Bestell-Nummer Sach-Nr.	Standard- bzw.	Hersteller-Nr.	Stückzahl KA	KM	KB	KK	HP	FR/-	S-	Bemerkung
1	2	3	4		5							6
–	Lichtmaschine (Normalausführung) ohne Keilriemenscheibe	13665 11 103 903888	8002.22/4		1	1	–	–	1	1	1	oo
1	Sechskantmutter	99 01087 032	M 12x1,5 TGL	0-936-80 gal Zn c	1	1	–	–	1	1	1	
2	Federring	99 00981 374	B 12 TGL	7403 gal Cd 12 o	1	1	–	–	1	1	1	
3	Keilriemenscheibe	53 00700 400			1	1	–	–	1	1	1	
4	Sechskantmutter	99 00571 880	M 8 TGL	0-934-6 gal Zn c	3	3	–	–	3	3	3	
5	Mutterhalter	04 41013 010			1	1	–	–	1	1	1	
6	Spannstrebe	53 00700 505			1	1	–	–	1	1	1	
7	Federring	99 00106 753	B 8 TGL	7403 gal Cd 12 c	3	3	–	–	3	3	3	
8	Sechskantschraube	99 00940 421	M 8x25 TGL	0-933-8.8 gal Zn c	1	1	–	–	1	1	1	
9	Schildlager AS, bearbeitet	13665 11 103 051136	8001.4/1-000:	1/2	1	1	–	–	1	1	1	oo
10	Senkschraube	99 00968 498	BM 4x12 TGL	5683	2	2	–	–	2	2	2	
11	Anschlagring	13665 11 103 001227	8001.4-200:4		1	1	–	–	1	1	1	oo
12	Sechskantschraube	99 01006 306	M 8x35 TGL	0-931-8.8 gal Zn c	2	2	–	–	2	2	2	
13	Rillenkugellager	99 00110 188	6202 TGL	2981	2	2	–	–	2	2	2	
14	Kugellagerabdeckung	13665 11 103 001219	8001.4-200:3		1	1	–	–	1	1	1	oo
15	Halteplatte	13665 11 103 001198	8001.4-200:2		1	1	–	–	1	1	1	oo
16	Ausgleichring	13665 11 103 051021	8001.4-200:8		1	1	–	–	1	1	1	oo

Bild Nr.	Benennung	Bestell-Nummer		Stückzahl							Bemerkung
		Sach-Nr.	Standard- bzw. Hersteller-Nr.	KA	KM	KB	KK	HP	FR/-	S-	
1	2	3	4	5							6
17	Scheibenfeder	99 00139 038	3x5 TGL 9491	1	1	–	–	1	1	1	
18	Anker, vollst.	13665 11 103 801064	8002.22-210	1	1	–	–	1	1	1	oo
19	Kugellagerabdeckung	13665 11 103 001235	8001.4-200:6/1	1	1	–	–	1	1	1	oo
20	Stiftschraube	13665 11 103 001091	8001.4-000:4	2	2	–	–	2	2	2	oo
21	Federring	99 00811 421	B 5 TGL 7403 gal Cd 12 c	5	5	–	–	5	5	5	
22	Sechskantmutter	99 00571 710	M 5 TGL 0-934-6 gal Zn c	2	2	–	–	2	2	2	
23	Senkschraube	99 00968 512	BM 10x15 TGL 5683	2	2	–	–	2	2	2	
24	Feldspule I	13665 11 103 650331	8002.21/1-110	1	1	–	–	1	1	1	oo
–	Feldspule II	13665 11 103 650374	8002.21/1-120	1	1	–	–	1	1	1	oo
25	Polgehäuse		8002.22-100	1	1	–	–	1	1	1	*
–	Polgehäuse, bearbeitet		8001.4/1-100:1/2	1	1	–	–	1	1	1	*
26	Federring	99 00106 054	B 4 TGL 7403	3	3	–	–	3	3	3	
27	Zylinderschraube	99 00017 221	BM 4x8 TGL 0-84-5.8	1	1	–	–	1	1	1	
28	Drahtbügel	13665 11 103 001454	8001.4/1-000:7	1	1	–	–	1	1	1	oo
29	Deckel	13665 11 103 001438	8001.4/1-000:6	1	1	–	–	1	1	1	oo
30	Anschlußstück, vollst.	13665 11 103 800539	8001.5/009-130	1	1	–	–	1	1	1	oo
–	Haltefeder	13665 11 103 001542	8001.4/1-100:5	1	1	–	–	1	1	1	oo

Bild Nr.	Benennung	Bestell-Nummer		Stückzahl							Bemerkung
		Sach-Nr.	Standard- bzw. Hersteller-Nr.	KA	KM	KB	KK	HP	FR/-	S-	
1	2	3	4	5							6
-	Stromschiene D-mit Federklemme	13665 11 103 800328	8001.5-101	1	1	-	-	1	1	1	oo
31	Schildlager KS, vollst.	13665 11 103 750201	8001.5-300/1	1	1	-	-	1	1	1	oo
-	Rundring	99 00989 445	34x3 TGL 6365-WSV	1	1	-	-	1	1	1	
32	Scheibe (nach Bedarf)	01 08224 008	8,4x20x0,2 AWE-N 2516								
33	Bürste, vollst. (G 12)	13665 11 103 550605	8001.4/1-301	2	2	-	-	2	2	2	oo
34	Bürstenfinger	13665 11 103 001825	8001.5-300:8	2	2	-	-	2	2	2	oo
35	Bürstenhalterfeder	13665 11 103 051048	8001.4/1-300:7/2	2	2	-	-	2	2	2	oo
36	Zylinderschraube	99 00928 907	BM 4x6 TGL 0-84-5.8	2	2	-	-	2	2	2	
37	Reglerschalter	13665 21 002 900652	8102.18	1	1	-	-	1	1	1	o
38	Zylinderschraube	99 00928 843	BM 5x10 TGL 0-84-4.8 gal Zn c	3	3	-	-	3	3	3	
39	Leitungsbündel für Reglerschalter MK 3/27	13659 22 007 085926	04 04352 008	1	1	-	-	1	1	1	o
-	Lichtmaschine (nahentstört) ohne Keilriemenscheibe	13665 11 103 903917	8002.22/409	-	-	-	-	-	-	1	oo
-	Kappe (für Bild-Nr. 29)	13665 11 103 051144	8001.4/109-010:1	-	-	-	-	-	-	1	oo
-	Anschlußwinkel, vollst.	13665 11 103 650315	8001.4/109-140	-	-	-	-	-	-	1	oo
-	Anschlußstück, vollst. (für Bild-Nr. 30)	13665 11 103 800539	8001.5/009-130	-	-	-	-	-	-	1	oo
-	Klemmschelle, vollst.	13665 11 103 650323	8001.5/009-150	-	-	-	-	-	-	2	oo
-	Reglerschalter, nahentstört	13665 21 002 900644	8102.15/009	-	-	-	-	-	-	1	o

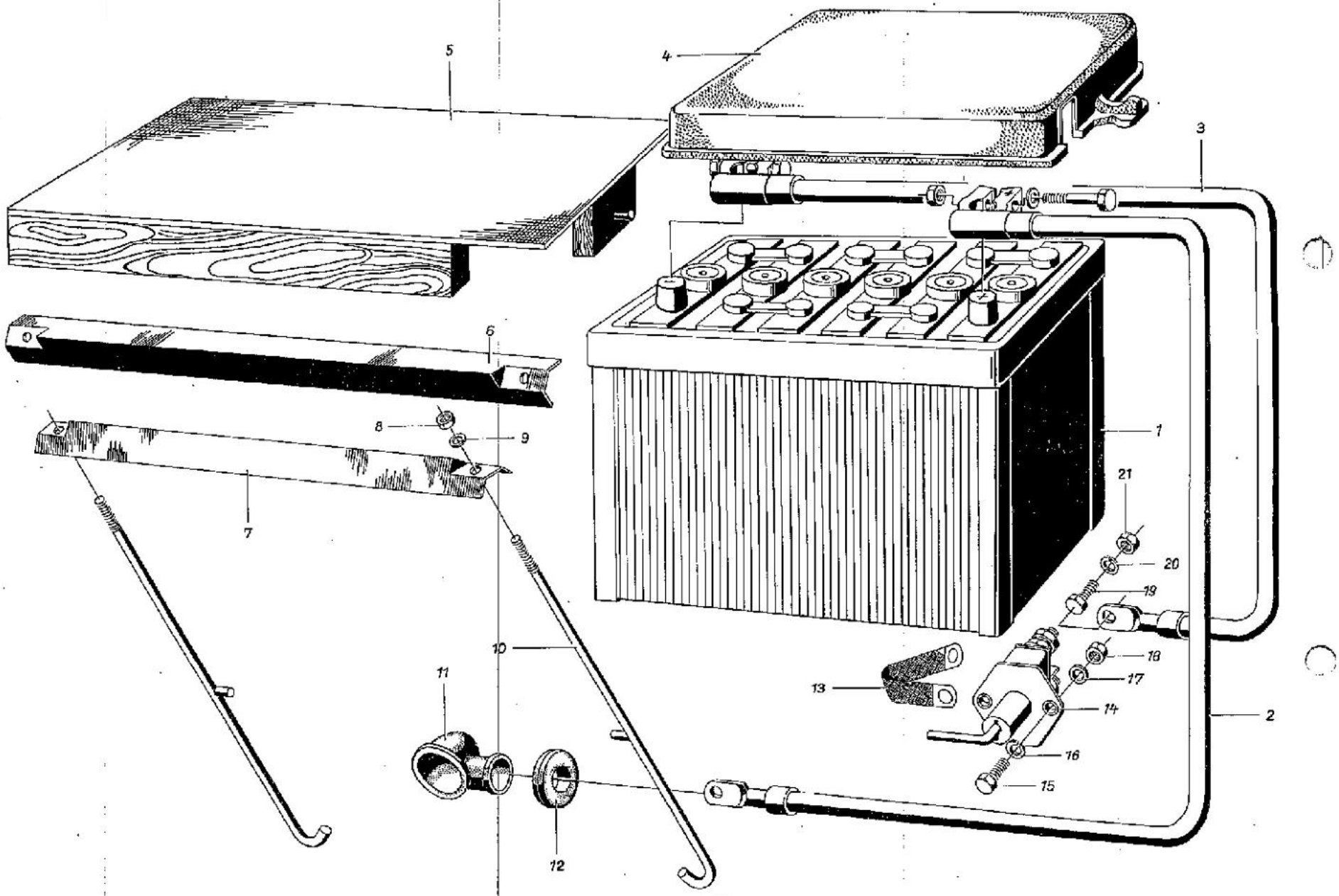
1
2
3
4
5
6
7
8
9
10
11
12
13
14
15
16
17
18
19
20
21

Bild Nr.	Benennung	Bestell-Nummer		Stückzahl							Bemerkung
		Sach-Nr.	Standard- bzw. Hersteller-Nr.	KA	KM	KB	KK	HP	FR/.	S.	
1	2	3	4	5							6
1	Batterie	99 00516 046	12 V 42 Ah TGL 10241	1	1	-	-	1	1	-	
-	Batterie	99 00516 054	12 V105 Ah TGL 10241	-	-	1	-	-	-	1	
-	Batterie	99 00516 038	12 V135 Ah TGL 10241	-	-	-	1	-	-	1	
2	Anlasserleitung (+) Batterie-Anlasser	04 04714 000		1	1	1	1	1	1	1	
-	Gummischlauch (für Anlasserleitung) - Meterware	99 00538 332	16x4-B-55 TGL 13880 400 mm lg.	1	1	1	1	1	1	1	
3	Masseleitung (-) Batterie-Masseanschluß	04 04707 001		1	1	-	-	1	1	-	
-	Masseleitung (-) Batterie-Hauptschalter	04 04746 008		-	-	1	1	-	-	1	
4	Batterieabdeckung	04 04708 002		1	1	-	-	1	1	-	
5	Batterieabdeckung	04 04735 005		-	-	1	-	-	-	1	
-	Batterieabdeckung	04 04721 008		-	-	-	1	-	-	1	
6	Winkelschiene	04 04726 004		-	-	1	1	-	-	1	
7	Winkelschiene	04 04709 003		1	1	-	-	1	1	-	
8	Sechskantmutter	99 00571 710	M 5 TGL 0-934-6 gal Zn c	2	2	-	-	2	2	-	
9	Federring	99 00106 423	B 5 TGL 7403 gal Cd 6 c	2	2	-	-	2	2	-	
-	Sechskantmutter	99 00571 856	M 6 TGL 0-934-6 gal Zn c	-	-	2	2	-	-	2	
-	Federring	99 00106 745	B 6 TGL 7403 gal Cd 12c	-	-	2	2	-	-	2	
10	Hakenschraube, vollst.	04 04718 100		2	2	-	-	2	2	-	

Bild Nr.	Benennung	Bestell-Nummer Sach-Nr.	Standard- bzw. Hersteller-Nr.	Stückzahl KA	KM	KB	KK	HP	FR/-	S-	Bemerkung
1	2	3	4	5							6
-	Hakenschraube, vollst.	04 04740 107		-	-	2	-	-	-	2	
-	Hakenschraube, vollst.	04 04727 101		-	-	-	2	-	-	2	
11	Schutzkappe	04 04751 005		1	1	1	1	1	1	1	
12	Kabelhülle	04 04857 006		1	1	1	1	1	1	1	
13	Masseleitung-Band	04 04724 002		-	-	1	1	-	-	1	
-	Masseleitung-Band (Lenkungsquerträger zum Getriebe)	04 04490 000		1	1	1	1	1	1	1	
14	Batteriehauptschalter	13665 61 100 900070	8610.4	-	-	1	1	-	-	1	o
15	Sechskantschraube	99 00732 656	M 6x20 TGL 0-933-4.8 gal Zn c	-	-	2	2	-	-	2	
16	Scheibe	99 00016 374	6,4 TGL 0-125-St gal Zn 12 c	-	-	2	2	-	-	2	
17	Federring	99 00106 745	B 6 TGL 7403 gal Cd 12 c	-	-	2	2	-	-	2	
18	Sechskantmutter	99 00571 856	M 6 TGL 0-934-6 gal Zn c	-	-	2	2	-	-	2	
19	Sechskantschraube	99 00041 350	M 8x16 TGL 0-933-8.8 gal Zn c	1	1	-	-	1	1	-	
20	Federring	99 00106 753	B 8 TGL 7403 gal Cd 12 c	1	1	-	-	1	1	-	
21	Sechskantmutter	99 00955 436	M 8 TGL 0-934-8 gal Zn c	1	1	-	-	1	1	-	

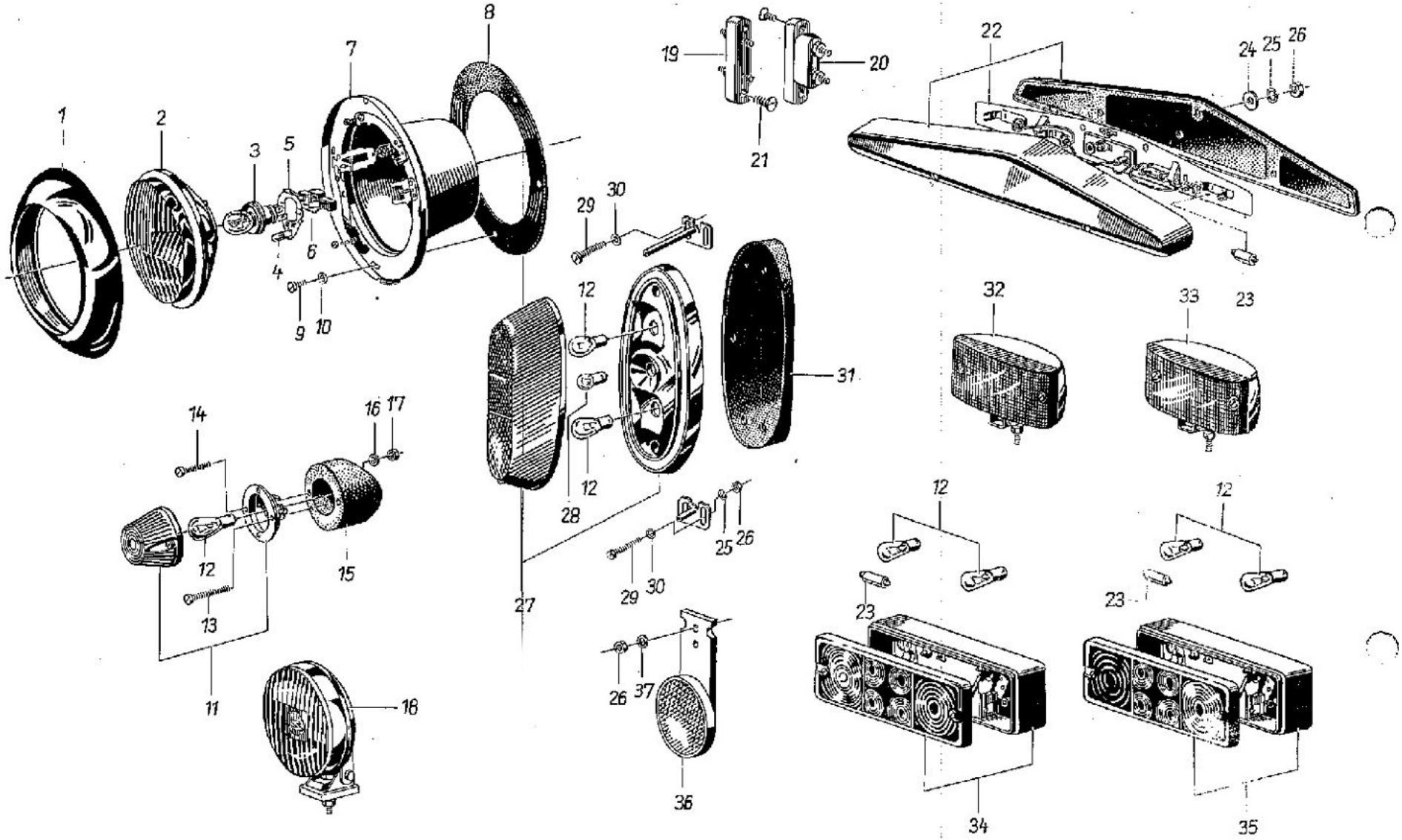
1
2
3
5
7
8
6
4
9
10
19
20
21
22
24
25
26
23
29
30
12
31
28
27
32
33
14
16
17
15
13
11
18
25
26
29
30
26
37
36
12
23
34
12
23
35

Bild Nr.	Benennung	Bestell-Nummer		Stückzahl							Bemerkung
		Sach-Nr.	Standard- bzw. Herstaller-Nr.	KA	KM	KB	KK	HP	FR/-	S-	
1	2	3	4	5							6
-	Einbauscheinwerfer	13665 51 201 950850	8704.15/3	2	2	2	2	2	2	2	o
1	Frontring, verchromt	13665 51 201 011257	8704.8-0:5	2	2	2	2	2	2	2	o
2	Scheinwerfer-Einsatz	13665 51 201 911239	8709.18	2	2	2	2	2	2	2	o
3	Glühlampe/Hauptlicht	13751 53 018 492118	12 V 45/40 W P 45 t	2	2	2	2	2	2	2	o
4	Glühlampe/Standlicht	13751 54 005 470699	12 V 4 W BA 9 s	2	2	2	2	2	2	2	o
5	Glühlampenhalterung	13665 51 105 309221	A FERS 581	2	2	2	2	2	2	2	o
6	Anschlußstück	13665 51 201 308755	B FERS 560	2	2	2	2	2	2	2	o
7	Gehäuse, vollst.	13665 51 201 810374	8704.8/3-1	2	2	2	2	2	2	2	o
8	Einbaudichtung für Scheinwerfer	04 04853 002		2	2	2	2	2	2	2	
9	Zylinderschraube	99 01100 007	BM 4x12 TGL 0-84-4.8 gal Zn c	8	8	8	8	8	8	8	
10	Scheibe	99 00134 090	4,3 TGL 0-9021-St gal Zn 12 c	8	8	8	8	8	8	8	
11	Einbauvorderblinkleuchte ohne Gummikappe	13665 54 103 920151	8580.18/3	2	2	2	2	2	2	2	o
-	Lichtaustrittscheibe	13665 54 103 020364	8580.18-2:1	2	2	2	2	2	2	2	o
12	Glühlampe/Blink- und Bremslicht	13751 54 005 472475	12 V 21 W BA 15 s	6	6	6	6	6	6	6	o
13	Senkschraube	99 00968 545	BM 4x50 TGL 5683-4.8 gal Zn c	2	2	2	2	2	2	2	
14	Senksohraube	99 00968 537	BM 4x40 TGL 5683-4.8 gal Zn c	2	2	2	2	2	2	2	
15	Gummiunterlage, links	04 04867 008		1	1	1	1	1	1	1	

Bild Nr.	Benennung	Bestell-Nummer Sach-Nr.	Standard- bzw. Hersteller-Nr.	Stückzahl KA	KM	KB	KK	HP	FR/-	S-	Bemerkung
1	2	3	4	5							6
-	Gummiunterlage, rechts	04 04866 007		1	1	1	1	1	1	1	
16	Scheibe	99 00977 031	4,3 TGL 0-125-St gal Zn 12 c	4	4	4	4	4	4	4	
17	Sechskantmutter	99 00571 702	M 4 TGL 0-934-6 gal Zn c	4	4	4	4	4	4	4	
18	Nebelscheinwerfer (Gehäuse farbig)	13665 51 308 904063	8720.11/06	-	-	-	2	-	-	2/-	o
-	Halogenlampe (H 3)	13753 51 009 483211	12 V 55 W PK 22 s	-	-	-	2	-	-	2/-	o
19	Türkontakt-Zuleitung	04 04854 003		1	1	1	1	-	-	1/-	
20	Türkontakt-Ableitung	04 04855 004		1	1	1	1	-	-	1/-	
21	Linsensenkschneidschraube	99 00098 382	DM 3x8 TGL 5738 gal Zn c	4	4	4	4	-	-	4/-	
22	Kennzeichenleuchte mit Köderplatte	13665 55 018 902455	8528.6	1	1	1	1	-	-	1/-	o
23	Soffitte für Kennzeichenbeleuchtung	13751 54 005 471077	12 V 5 W S 8,5	4	4	4	4	-	-	4/-	o
24	Scheibe	04 05321 000		3	3	3	3	-	-	3/-	
25	Federring	99 00106 745	B 6 TGL 7403 gal Cd 12 c	5	5	5	5	-	-	5/-	
26	Sechskantmutter	99 00571 856	M 6 TGL 0-934-6 gal Zn c	5	5	5	5	2	2	5/2	
27	Brems-, Schluß- Blinkleuchte ohne Köderplatte	13665 54 808 920338	8520.24/3	2	2	2	2	-	-	2/-	o
-	Lichtaustrittscheibe	13665 54 808 820484	8520.24/1-2	2	2	2	2	-	-	2/-	o
28	Glühlampe/Schlußlicht	13751 54 005 470066	12 V 5 W BA 15 s	2	2	2	2	-	-	2/-	o
29	Zylinderschraube	99 00928 972	AM 6x40 TGL 0-84-4.8 gal Zn c	7	7	7	7	-	-	7/-	

Bild Nr.	Benennung	Bestell-Nummer		Stückzahl							Bemerkung
		Sach-Nr.	Standard- bzw. Hersteller-Nr.	KA	KM	KB	KK	HP	FR/-	S-	
1	2	3	4	5							6
-	Zylinderschraube, rechts	99 00928 601	AM 6x35 TGL 0-84-4.8 gal Zn c	1	1	1	1	-	-	1/-	
30	Scheibe	99 00134 121	6,4 TGL 0-9021-St gal Zn 12 c	8	8	8	8	-	-	8/-	
31	Gummiunterlage, links	04 04871 004		1	1	1	1	-	-	1/-	
-	Gummiunterlage, rechts	04 04870 003		1	1	1	1	-	-	1/-	
32	Nebelschlußleuchte	13665 54 306 920039	8526.14	1	1	1	1	1	1	1	o
-	Glühlampe	13751 54 005 472475	12 V 21 W BA 15 s	1	1	1	1	1	1	1	o
33	Rückfahrscheinwerfer	13665 51 308 920098	8725.3	1	1	1	1	1	1	1	o
-	Glühlampe	13751 54 005 470082	12 V 15 W BA 15 s	1	1	1	1	1	1	1	o
34	Blink-, Brems-, Schluß- Kennzeichenleuchte	13665 54 808 920450	8522.20	-	-	-	-	1	1	1/-	o
-	Lichtaustrittscheibe	13665 54 808 820740	8522.20-1	-	-	-	-	1	1	1/-	o
35	Blink-, Brems- Schlußleuchte	13665 54 808 920418	8520.25	-	-	-	-	1	1	1/-	o
-	Lichtaustrittscheibe	13665 54 808 820599	8520.25-1	-	-	-	-	1	1	1/-	o
36	Pendel-Rückstrahler	04 04920 006		-	-	-	-	2	2	2/-	
37	Scheibe	99 00032 405	A 7 TGL 0-440 gal Zn 12 c	-	-	-	-	2	2	2/-	

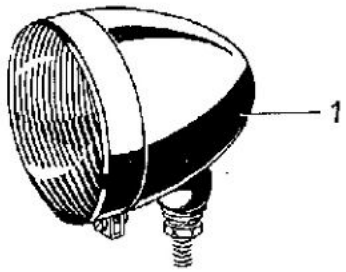
1

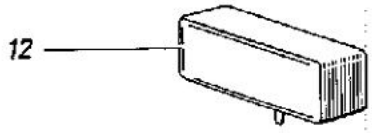
12

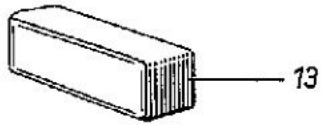
13

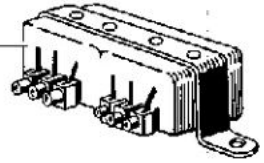
14

15

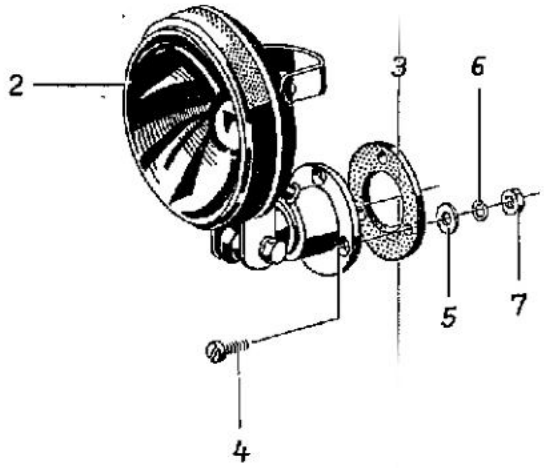
2
3
6
5
7
4

16

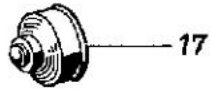
17

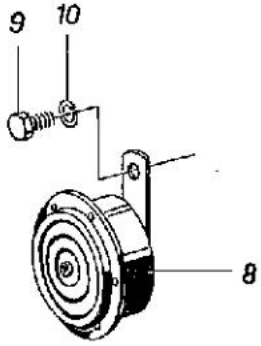
9
10
8

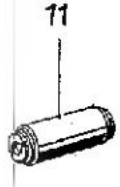
11

18
19

Bild Nr.	Benennung	Bestell-Nummer Sach-Nr.	Bestell-Nummer Standard- bzw. Hersteller-Nr.	Stückzahl KA	KM	KB	KK	HP	FR/-	S-	Bemerkung
1	2	3	4	5							6
1	Aufbauscheinwerfer (schwarz - mit Rot-Kreuz Streuscheibe)	13665 51 105 900417	8703.4/01	-	-	-	2	-	-	2/-	o
-	Glühlampe	13751 54 005 470082	12 V 15 W BA 15 s	-	-	-	2	-	-	2/-	o
2	Suchscheinwerfer	13665 51 308 903642	8710.4	-	-	-	1	-	-	1/-	o
-	Halogenlampe (H 3)	13753 51 009 483211	12 V 55 W PK 22 s	-	-	-	1	-	-	1/-	o
3	Unterlage	04 05034 002		-	-	-	1	-	-	1/-	
4	Senkschraube	99 00968 143	BM 6x20 TGL 5683-4.8 gal Zn c	-	-	-	3	-	-	3/-	
5	Unterlegscheibe	04 05321 000		-	-	-	3	-	-	3/-	
6	Federring	99 00106 745	B 6 TGL 7403 gal Cd 12 c	-	-	-	3	-	-	3/-	
7	Sechskantmutter	99 00571 856	M 6 TGL 0-934-6 gal Zn c	-	-	-	3	-	-	3/-	
8	Horn	13665 42 102 900054	8412.12	1	1	1	1	1	1	1	o
9	Sechskantschraube	99 00940 462	M 10x16 TGL 0-933-8.8 gal Zn c	1	1	1	1	1	1	1	
10	Federring	99 00106 376	B 10 TGL 7403 gal Cd 12 c	1	1	1	1	1	1	1	
11	Sicherungshülse	13665 63 106 900679	8819.1/1	-	-	-	-	-	-	1	o
12	Innenleuchte	13665 56 002 910260	8838.7/1	1	1	1	1	1	1	1	o
13	Innenleuchte		8838.7/11	1	1	1	2	-	-	1/2/-	o
-	Soffitte für Innenleuchte	13751 54 005 471077	12 V 5 W S 8,5	4	4	4	6	2	2	4/6/2	o

Bild Nr.	Benennung	Bestell-Nummer		Stückzahl							Bemerkung
		Sach-Nr.	Standard- bzw. Hersteller-Nr.	KA	KM	KB	KK	HP	FR/-	S-	
1	2	3	4	5							6
-	Zylinderblechschraube	99 00127 686	B 4,2x16 TGL 0-7971 gal Zn c	4	4	4	6	2	2	4/6/2	
14	Elektronischer Impulsgeber	13665 42 305 900265	8901.1/079	-	-	-	1	-	-	1/-	o
-	Zylinderblechschraube	99 00127 678	B 5,5x13 TGL 0-7971 gal Zn 12 c	-	-	-	2	-	-	2/-	
-	Scheibe	99 00032 212	A 5,8 TGL 0-440 gal Zn 12 c	-	-	-	2	-	-	2/-	
15	Steckerdose	13665 62 306 900054	8820.101	-	-	-	2	-	-	2/-	o
16	Summer (12 V)	13665 42 903 933008	491	-	-	-	1	-	-	1/-	o
-	Zylinderschraube	99 00928 281	BM 4x16 TGL 0-84-4.8 gal Zn c	-	-	-	1	-	-	1/-	
-	Zylinderschraube	99 01100 007	BM 4x12 TGL 0-84-4.8 gal Zn c	-	-	-	1	-	-	1/-	
-	Federring	99 00106 054	B 4 TGL 7403 gal Cd 6 c	-	-	-	2	-	-	2/-	
17	Signaldruckknopf	04 04894 002		-	-	-	1	-	-	1/-	
-	Senkblechschraube	99 00127 694	B 2,9x13 TGL 0-7971 gal Zn 6 c	-	-	-	2	-	-	2/-	
18	Blende für Kippschalter	04 04914 008		-	-	-	1	-	-	1/-	
19	Kippschalter	13665 61 901 900206	8600.25	-	-	-	1	-	-	1/-	o
-	Zylinderblechschraube	99 00127 686	B 4,2x16 TGL 0-7971 gal Zn c	-	-	-	2	-	-	2/-	

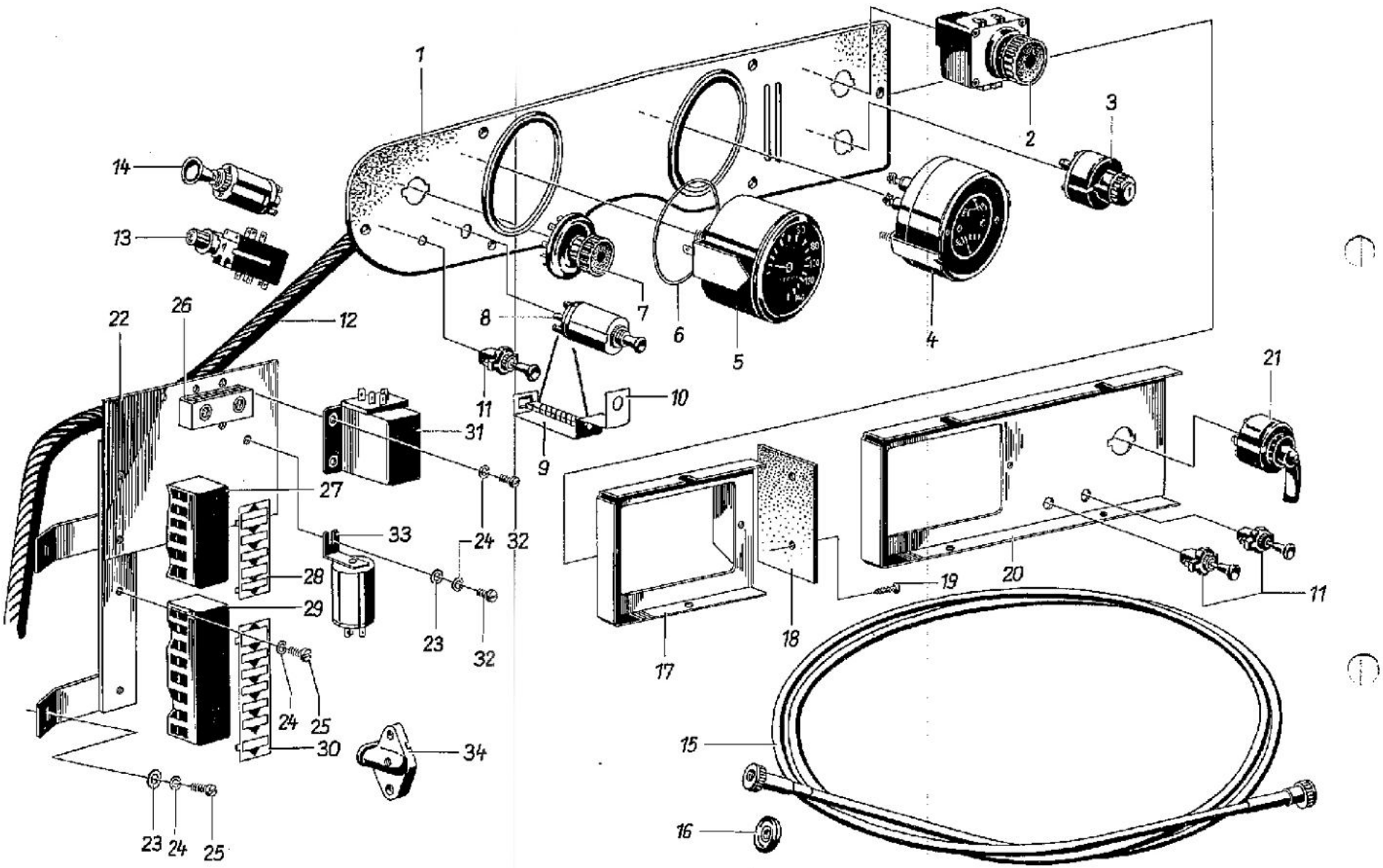
1
2
3
4
5
6
7
8
9
10
11
12
13
14
15
16
17
18
19
20
21
22
23
24
25
26
27
28
29
30
31
32
33
34

Bild Nr.	Benennung	Bestell-Nummer Sach-Nr.	Standard- bzw. Hersteller-Nr.	Stückzahl KA	KM	KB	KK	HP	FR/-	S-	Bemerkung
1	2	3	4	5							6
–	Einsatz für Instrumententafel mit Instrumenten und Kabelsatz	04 04618 000		1	1	–	–	1	1	1/–	
–	Einsatz für Instrumententafel mit Instrumenten und Kabelsatz	04 04635 001		–	–	1	1	–	–	1/–	
1	Einsatz für Instrumententafel, grundiert	04 04619 001		1	1	1	1	1	1	1	
–	Linsensenkschraube	99 00657 611	BM 4x12 TGL 5687-4.8 gal Zn c	6	6	6	6	6	6	6	
–	Sechskantmutter	99 00571 702	M 4 TGL 0-934-6 gal Zn c	6	6	6	6	6	6	6	
–	Gummischeibe	04 04633 008		6	6	6	6	6	6	6	
2	Wisch-,Wasch- Intervallschalter	13665 79 001 900070	8682.8/1	1	1	1	1	1	1	1	o
3	Zündanlaßschalter	13665 61 100 910105	8630.8/2	1	1	1	1	1	1	1	o
4	Kombi-Gerät	91 05000 182	3.1401/03 (3) 09	1	1	1	1	1	1	1	
5	Geschwindigkeitsmesser	91 05000 174	3.0230/34 (3) 01	1	1	1	1	1	1	1	
6	Ring	04 04658 008		2	2	2	2	2	2	2	
7	Lichtdrehschalter	13665 61 303 910172	8620.16/1	1	1	1	1	1	1	1	o
8	Schubschalter (Gebläse)	13665 61 901 900257	8620.1/1	1	1	1	1	1	1	1	o
9	Regelwiderstand mit freien Drahtenden – 65 mm lang	04 04632 007		1	1	1	1	1	1	1	
10	Klemmbügel	04 04665 003		1	1	1	1	1	1	1	
11	Schubschalter	13665 61 901 900097	8600.23	1	1	1	3	1	1	1/3	o

Bild Nr.	Benennung	Bestell-Nummer		Stückzahl							Bemerkung
		Sach-Nr.	Standard- bzw. Hersteller-Nr.	KA	KM	KB	KK	HP	FR/-	S-	
1	2	3	4	5							6
12	Kabelsatz LSB 42/16	13659 22 007 085854	04 04840 006	1	1	–	–	1	1	1/–	o
–	Kabelsatz		04 04841 007	–	–	1	1	–	–	1/–	
–	Lichtleitungssatz LSB 16/37	13659 22 007 085862	04 04860 026	1	–	–	–	–	–	1/–	o
–	Lichtleitungssatz LSB 12/44	13659 22 007 084982	04 05073 000	–	1	1	–	–	–	1/–	o
–	Lichtleitungssatz LSB 14/53	13659 22 007 084990	04 05074 001	–	–	–	1	–	–	1/–	o
–	Lichtleitungssatz LSB 13/40	13659 22 007 085870	04 04921 031	–	–	–	–	1	1	1/–	o
13	Schubschalter (Warnblinkanlage)	13665 61 901 900636	8600.31	1	1	1	1	1	1	1	o
–	Glühlampe	13751 54 005 470648	12 V 2 W BA 7 s	1	1	1	1	1	1	1	o
14	Schubschalter (Nebelschlußleuchte/ Nebelscheinwerfer)	13665 61 901 900273	8620.1/3	1	1	1	1	1	1	1	o
15	Biegsame Welle	99 00376 033	A 2/H 3-2100x8,2 TGL 16253	1	1	1	1	1	1	1	V
16	Durchführung für biegsame Welle	04 04557 003		1	1	1	1	1	1	1	
17	Instrumententafeleinsatz für Schaltertafel	04 04575 005		–	–	1	–	–	–	1/–	
18	Deckplatte	04 04576 006		–	–	1	1	–	–	1/–	
19	Zylinderblechschraube	99 00127 678	B 5,5x13 TGL 0-7971 gal Zn 12 c	–	–	2	2	–	–	2/–	
20	Instrumententafeleinsatz für Zusatzgeräte	04 04580 002		–	–	–	1	–	–	1/–	
21	Drehschalter (Aufbauscheinwerfer)	13665 41 900 900097	8600.20	–	–	–	1	–	–	1/–	o
–	Glühlampe	13751 54 005 470648	12 V 2 W BA 7 s	–	–	–	1	–	–	1/–	o

Bild Nr.	Benennung	Bestell-Nummer Sach-Nr.	Standard- bzw. Hersteller-Nr.	Stückzahl KA	KM	KB	KK	HP	FR/-	S-	Bemerkung
1	2	3	4	5							6
22	Befestigungsbrücke, vollst. Schweißteil	04 04809 015		1	1	1	1	1	1	1	
23	Scheibe	99 00954 234	5,3 TGL 0-125-St gal Zn 12 c	3	3	3	3	3	3	3	
24	Federring	99 00811 421	B 5 TGL 7403 gal Cd 12 c	9	9	9	9	9	9	9	
25	Zylinderschraube	99 00928 964	BM 5x12 TGL 0-84-4.8 gal Zn c	6	6	6	6	6	6	6	
26	Leitungsverbinder	13665 63 309 900046	8800.1/3	1	1	1	1	1	1	1	o
-	Zylinderschraube	99 00928 691	AM 4x20 TGL 0-84-4.8 gal Zn c	2	2	2	2	2	2	2	
27	Sicherungsdose	13665 63 106 900775	8811.15	1	1	1	1	1	1	1	o
28	Einlage	04 04815 005		1	1	1	1	1	1	1	
29	Sicherungsdose	13665 63 106 900919	8811.16/1	1	1	1	1	1	1	1	o
30	Einlage	04 04814 004		1	1	1	1	1	1	1	
-	Sicherungsdose	13665 63 106 900193	8811.7/1	-	-	-	1	-	-	1/-	o
-	Befestigungsbrücke	04 04822 004		-	-	-	1	-	-	1/-	
-	Schmelzeinsatz	13665 63 202 931045	25 A 146 KER	2	2	2	2	2	2	2	o
-	Schmelzeinsatz	13665 63 202 931029	8 A 142 KER	11	11	11	13	11	11	11/13	o
-	Schmelzeinsatz	13665 63 202 932013	4 A 141	1	1	1	1	1	1	1	o
31	Elektromagnetisch betätigter Abblendschalter	13665 61 901 900556	8662.3	1	1	1	1	1	1	1	o
32	Zylinderschraube	99 00928 843	BM 5x10 TGL 0-84-4.8 gal Zn c	3	3	3	3	3	3	3	

ARBEITSKOPIE or Evaluation Only.

Bild Nr.	Benennung	Bestell-Nummer		Stückzahl							Bemerkung
		Sach-Nr.	Standard- bzw. Hersteller-Nr.	KA	KM	KB	KK	HP	FR/-	S-	
1	2	3	4	5							6
33	Warnblinkgeber	13665 41 118 900986	8582.17	1	1	1	1	1	1	1	o
34	Steckdose (Handlampe)	13665 62 306 900097	8820.102/1	1	1	1	1	1	1	1	o
–	Zylinderblechschraube	99 00127 557	B 3,5x16 TGL 0-7971 gal Zn 12 c	2	2	2	2	2	2	2	

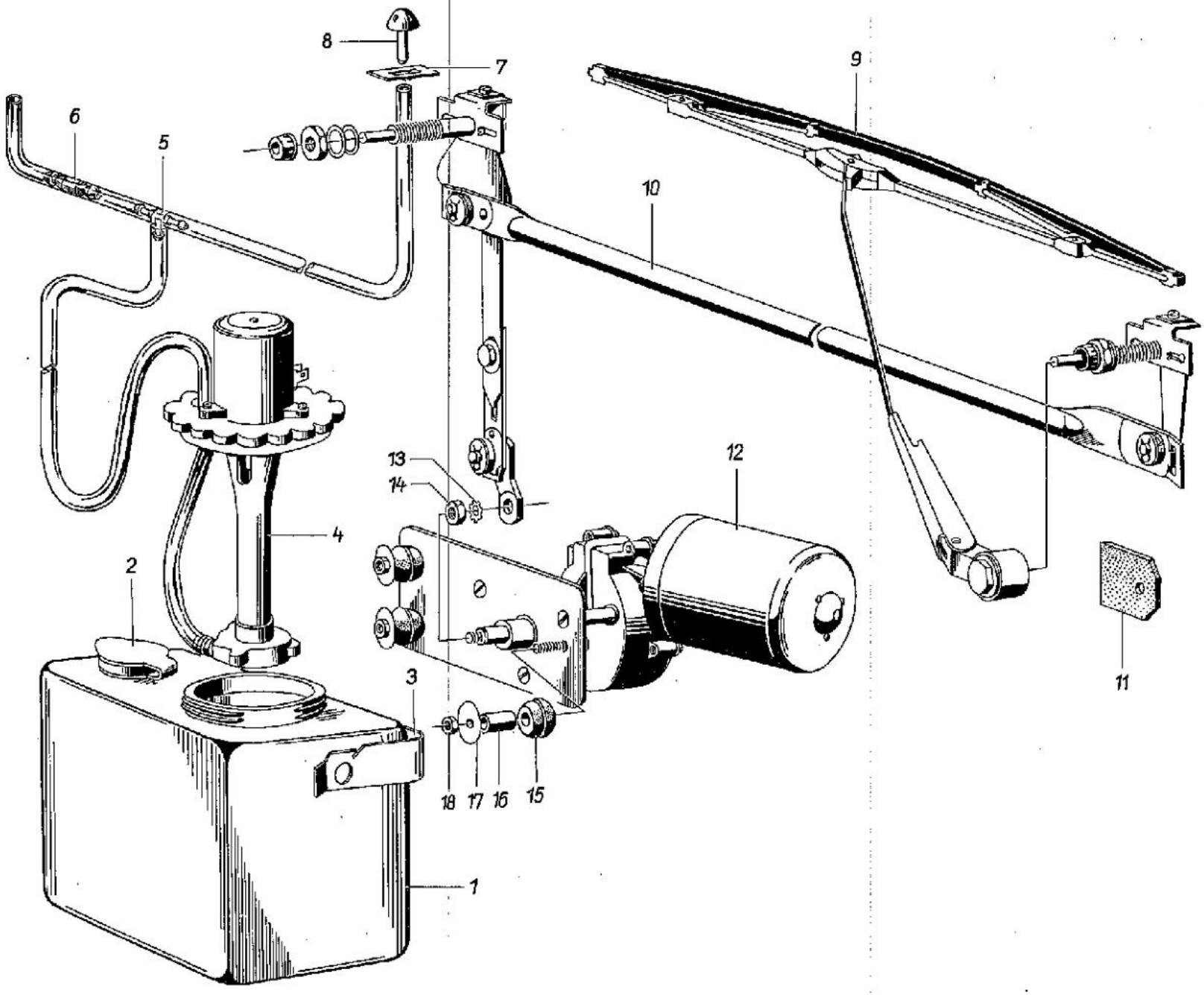
8
7
9
6
5
10
13
14
12
4
2
3
11
18
17
16
15
1

Bild Nr.	Benennung	Bestell-Nummer		Stückzahl							
		Sach-Nr.	Standard- bzw. Hersteller-Nr.	KA	KM	KB	KK	HP	FR/-	S-	Bemerkung
1	2	3	4	5							6
–	Scheibenwaschanlage A 7/12 V	13665 71 018 931045	02.4	1	1	1	1	1	1	1	o
1	Behälter	91 13001 296	WN 9018 (4)	1	1	1	1	1	1	1	
2	Verschlußkappe	91 17002 902	WN 9001 (5)	1	1	1	1	1	1	1	
3	Behälterkorb ohne Haken	91 13001 183	9.0080 (4)	1	1	1	1	1	1	1	
–	Zylinderschneidschraube B	99 00098 374	M 4x10 TGL 5738 gal Zn c	2	2	2	2	2	2	2	
–	Federring	99 00106 415	B 4 TGL 7403 gal Cd 6 c	2	2	2	2	2	2	2	
–	Scheibe	99 00954 242	4,3 TGL 0-125-St gal Zn 6 c	2	2	2	2	2	2	2	
4	Pumpe, vollst. – 12 V	91 13011 845	9.0093 (4)	1	1	1	1	1	1	1	
–	Motor 12 V	91 13012 828	WN 9012 (5)	1	1	1	1	1	1	1	
–	Dichtungsscheibe	91 17002 935	WN 9008 (5)	1	1	1	1	1	1	1	
–	Motorkappe	91 13011 835	9.0001 (5)	1	1	1	1	1	1	1	
5	T-Stück	91 13001 150	WN 9016 (5)	1	1	1	1	1	1	1	
6	Rückschlagventil	91 13001 214	9.0010 (5)	1	1	1	1	1	1	1	
7	Flachmutter	99 01085 006	4,2 TGL 22151	2	2	2	2	2	2	2	
8	Einstrahldüse	91 13011 827	9.0002 (5)	2	2	2	2	2	2	2	V
9	Wischerarm	13665 72 002 931301	8746.19/11	2	2	2	2	2	2	2	o
10	Wischergestänge	13665 72 002 931758	8746.12/3	1	1	1	1	1	1	1	o

Bild Nr.	Benennung	Bestell-Nummer		Stückzahl							Bemerkung
		Sach-Nr.	Standard- bzw. Hersteller-Nr.	KA	KM	KB	KK	HP	FR/-	S-	
1	2	3	4	5							6
11	Anschlagstück	04 04876 017		2	2	2	2	2	2	2	
12	Umlaufwischermotor	13665 71 018 901196	8742.31	1	1	1	-	1	1	1/-	o
-	Umlaufwischermotor (nahentstört)	13665 71 018 901217	8742.31/1	-	-	-	1	-	-	1/-	o
13	Zahnscheibe	99 00100 483	A 6 TGL 0-6797 gal Cd 6 c	1	1	1	1	1	1	1	
14	Sechskantmutter	99 00571 856	M 6 TGL 0-934-6 gal Zn c	1	1	1	1	1	1	1	
15	Gummipuffer	91 13905 982	710 20 0003	3	3	3	3	3	3	3	
16	Distanzrohr	91 13905 974	710 20 0004	3	3	3	3	3	3	3	
17	Scheibe	99 00134 330	5,3 TGL 0-9021-St gal Zn 12 c	3	3	3	3	3	3	3	
18	Sechskantmutter	99 00571 710	M 5 TGL 0-934-6 gal Zn c	3	3	3	3	3	3	3	

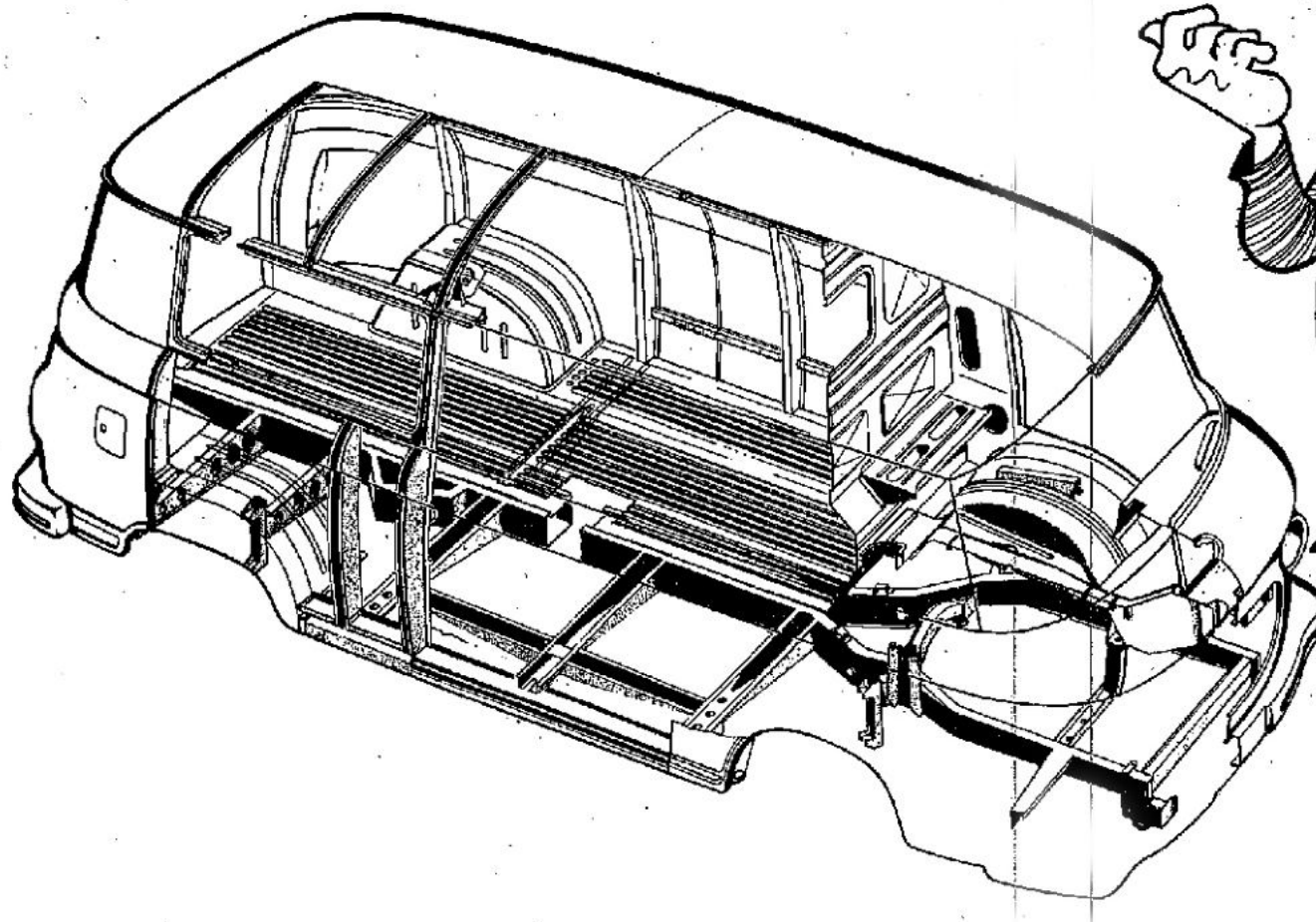

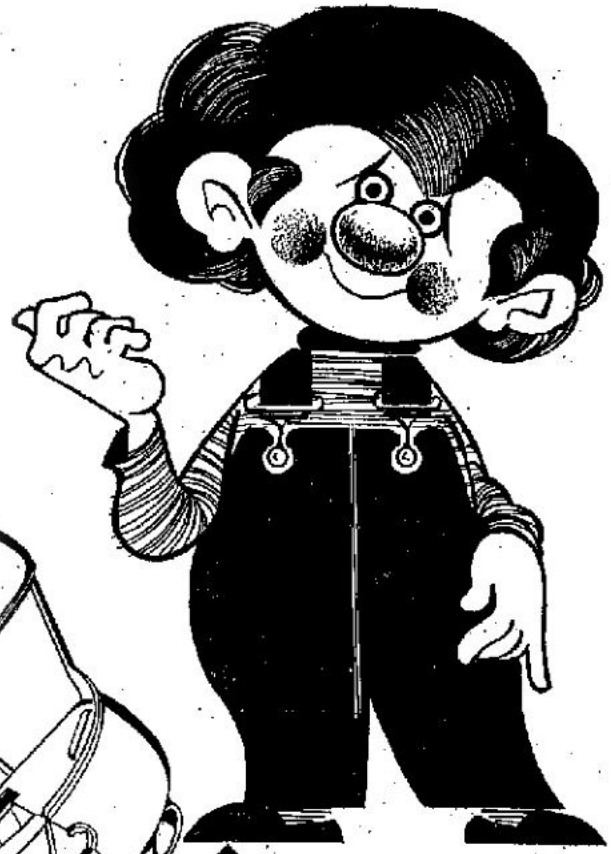

IFA BARKAS

1
4
2
3
5

A 1.1

Bild Nr.	Benennung	Bestell-Nummer		Stückzahl							Bemerkung
		Sach-Nr.	Standard- bzw. Hersteller-Nr.	KA	KM	KB	KK	HP	FR/-	S-	
1	2	3	4	5							6
	Ersatzkarossen										
1	Kastenwagen (KA) - Normalausführung, grundiert	04 00148 024		1	-	-	-	-	-	-	
-	KA - Normalausführung, grundiert mit Fahrer- und Beifahrersitz	04 00149 025		1	-	-	-	-	-	-	
-	KA - Normalausführung, grundiert ohne Verglasung und Gummiformteile	04 00247 027		1	-	-	-	-	-	-	
-	KA - Normalausführung, Rohkarosse grundiert	04 00357 008		1	-	-	-	-	-	-	
-	KA - Sonderausführung KA/VA, einfarbig lackiert	04 00150 035		-	-	-	-	-	-	1	
-	KA - Sonderausführung KA/MdI, einfarbig lackiert	04 00152 037		-	-	-	-	-	-	1	
2	Kasten-Mehrzweckwagen (KM) - Normalausführung, grundiert	04 00169 020		-	1	-	-	-	-	-	
-	KM - Normalausführung, grundiert mit Fahrer- und Beifahrersitz	04 00191 027		-	1	-	-	-	-	-	
-	KM - Normalausführung, grundiert mit kompletter Sitzgarnitur	04 00192 028		-	1	-	-	-	-	-	
-	KM - Normalausführung, grundiert ohne Verglasung und Gummiformteile	04 00249 020		-	1	-	-	-	-	-	
-	KM - Normalausführung, Rohkarosse grundiert	04 00360 003		-	1	-	-	-	-	-	
-	KM - Sonderausführung KM/PM, einfarbig lackiert	04 00170 022		-	-	-	-	-	-	1	

Bild Nr.	Benennung	Bestell-Nummer Sach-Nr.	Standard- bzw. Hersteller-Nr.	Stückzahl KA	KM	KB	KK	HP	FR/-	S-	Bemerkung
1	2	3	4	5							6
-	KM - Sonderausführung KM/KLF, einfarbig lackiert	04 00151 044		-	-	-	-	-	-	1	
-	KM - Sonderausführung KM/VA, einfarbig lackiert	04 00194 038		-	-	-	-	-	-	1	
-	KM - Sonderausführung KM/MdI, einfarbig lackiert	04 00195 030		-	-	-	-	-	-	1	
3	Kleinbus (KB) - Normalausführung, grundiert	04 00158 026		-	-	1	-	-	-	-	
-	KB - Normalausführung, grundiert mit kompletter Sitzgarnitur	04 00159 027		-	-	1	-	-	-	-	
-	KB - Normalausführung, grundiert ohne Verglasung und Gummiformteile	04 00248 028		-	-	1	-	-	-	-	
-	KB - Normalausführung, Rohkarosse grundiert	04 00358 000		-	-	1	-	-	-	-	
-	KB - Sonderausführung KB/VA, einfarbig lackiert	04 00160 037		-	-	-	-	-	-	1	
-	KB - Sonderausführung KB/MdI, einfarbig lackiert	04 00161 038		-	-	-	-	-	-	1	
4	Krankenwagen (KK) - Normalausführung, einfarbig lackiert	04 00162 071		-	-	-	1	-	-	-	
-	KK - Normalausführung, einfarbig lackiert mit Fahrer- und Beifahrersitz	04 00196 072		-	-	-	1	-	-	-	
-	KK - Sonderausführung KK/VP, zweifarbig lackiert	04 00163 056		-	-	-	-	-	-	1	
-	KK - Sonderausführung KK/VA, einfarbig lackiert	04 00164 057		-	-	-	-	-	-	1	

Bild Nr.	Benennung	Bestell-Nummer		Stückzahl							Bemerkung
		Sach-Nr.	Standard- bzw. Hersteller-Nr.	KA	KM	KB	KK	HP	FR/-	S-	
1	2	3	4	5							6
-	KK - Sonderausführung KK/MdI, einfarbig lackiert	04 00165 041		-	-	-	-	-	-	1	
5	Fahrerhaus-Rahmenausführung (FR) - Normalausführung, grundiert	04 00166 034		-	-	-	-	1	-	-	
-	FR - Normalausführung, einfarbig lackiert	04 00167 035		-	-	-	-	1	-	-	
-	FR - Normalausführung, grundiert mit Fahrer- und Beifahrersitz	04 00168 036		-	-	-	-	1	-	-	
-	FR - Normalausführung, Rohkarosse grundiert	04 00359 001		-	-	-	-	1	-	-	
-	Fahrerhaus-Rahmenausführung für Kofferaufbauten (FR/-), einfarbig lackiert	04 00197 032		-	-	-	-	-	1	-	
-	FR/- grundiert, mit Fahrer- und Beifahrersitz	04 00259 022		-	-	-	-	-	1	-	

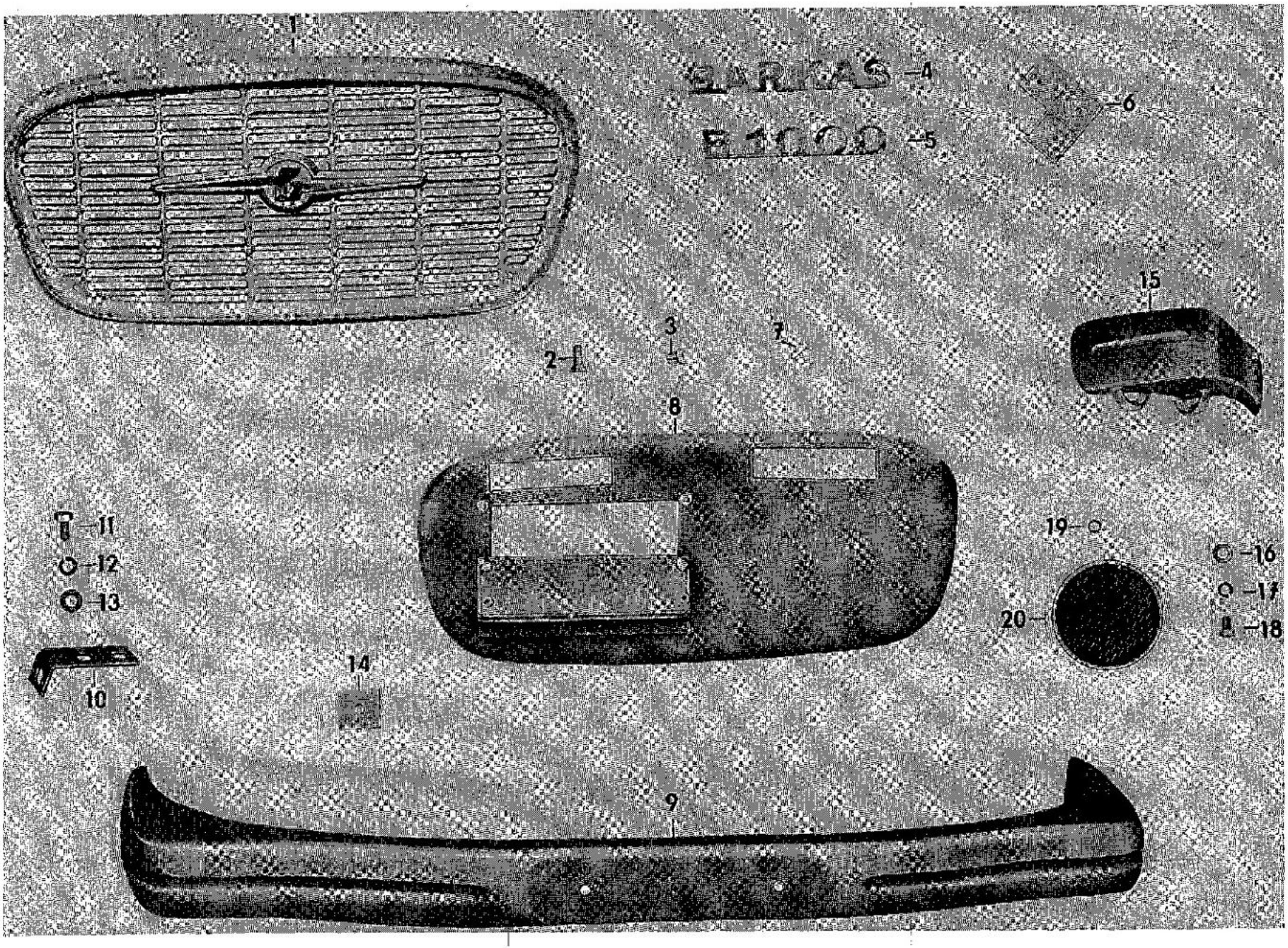
1
2
3
4
5
6
7
8
9
10
11
12
13
14
15
16
17
18
19
20

A 2.1

Bild Nr.	Benennung	Bestell-Nummer			Stückzahl							Bemerkung
		Sach-Nr.	Standard- bzw. Hersteller-Nr.		KA	KM	KB	KK	HP	FR/-	S-	
1	2	3	4		5							6
1	Bugverzierung, vollst.	04 05830 003			1	1	1	1	1	1	1	
2	Linsensenkschraube	99 00657 580	BM 5x12	TGL 5687-4.8 gal Zn c	4	4	4	4	4	4	4	
3	Klemmstück	53 06008 707			3	3	3	3	3	3	3	
4	Schriftzug BARKAS	04 07327 012			1	1	1	1	1	1	1	
5	Schriftzug B 1000	04 07407 012			1	1	1	1	1	1	1	
6	IFA-Zeichen	04 07437 001			1	1	1	1	1	1	1	
7	Klemmstück	53 06020 808			8	8	8	8	8	8	8	
8	Kühlerabdeckung, vollst.	04 09444 007			1	1	1	1	1	1	1	
9	Stoßstange, vorn Schweißgruppe	04 05852 105			1	1	1	1	1	1	1	
10	Winkel für Stoßstange	04 05863 003			2	2	2	2	2	2	2	
11	Sechskantschraube	99 00941 471	M 10x20	TGL 0-933-5.6 gal Zn c	14	14	14	14	10	10	14/10	
12	Federring	99 00106 376	B 10	TGL 7403 gal Cd 12 c	14	14	14	14	10	10	14/10	
13	Scheibe	99 00016 856	10,5	TGL 0-125-St gal Zn 12 c	14	14	14	14	10	10	14/10	
14	Platte	04 05864 004			4	4	4	4	4	4	4	
15	Stoßecke, hinten links Schweißteil	04 05904 101			1	1	1	1	-	-	1/-	
-	Stoßecke, hinten rechts Schweißteil	04 05905 102			1	1	1	1	-	-	1/-	
16	Scheibe	99 00016 382	8,4	TGL 0-125-St gal Zn 12 c	4	4	4	4	-	-	4/-	

Bild Nr.	Benennung	Bestell-Nummer		Stückzahl							Bemerkung
		Sach-Nr.	Standard- bzw. Hersteller-Nr.	KA	KM	KB	KK	HP	FR/-	S-	
1	2	3	4	5							6
17	Federring	99 00106 753	B 8 TGL 7403 gal Cd 12 c	4	4	4	4	-	-	4/-	
18	Sechskantschraube	99 00069 892	M 8x16 TGL 0-933-5.6 gal Zn c	4	4	4	4	-	-	4/-	
19	Scheibe	99 00016 374	6,4 TGL 0-125-St gal Zn 12 c	4	4	4	4	-	-	4/-	
20	Rückstrahler	99 00078 008	rund . TGL 31 306 rot	2	2	2	2	-	-	2/-	

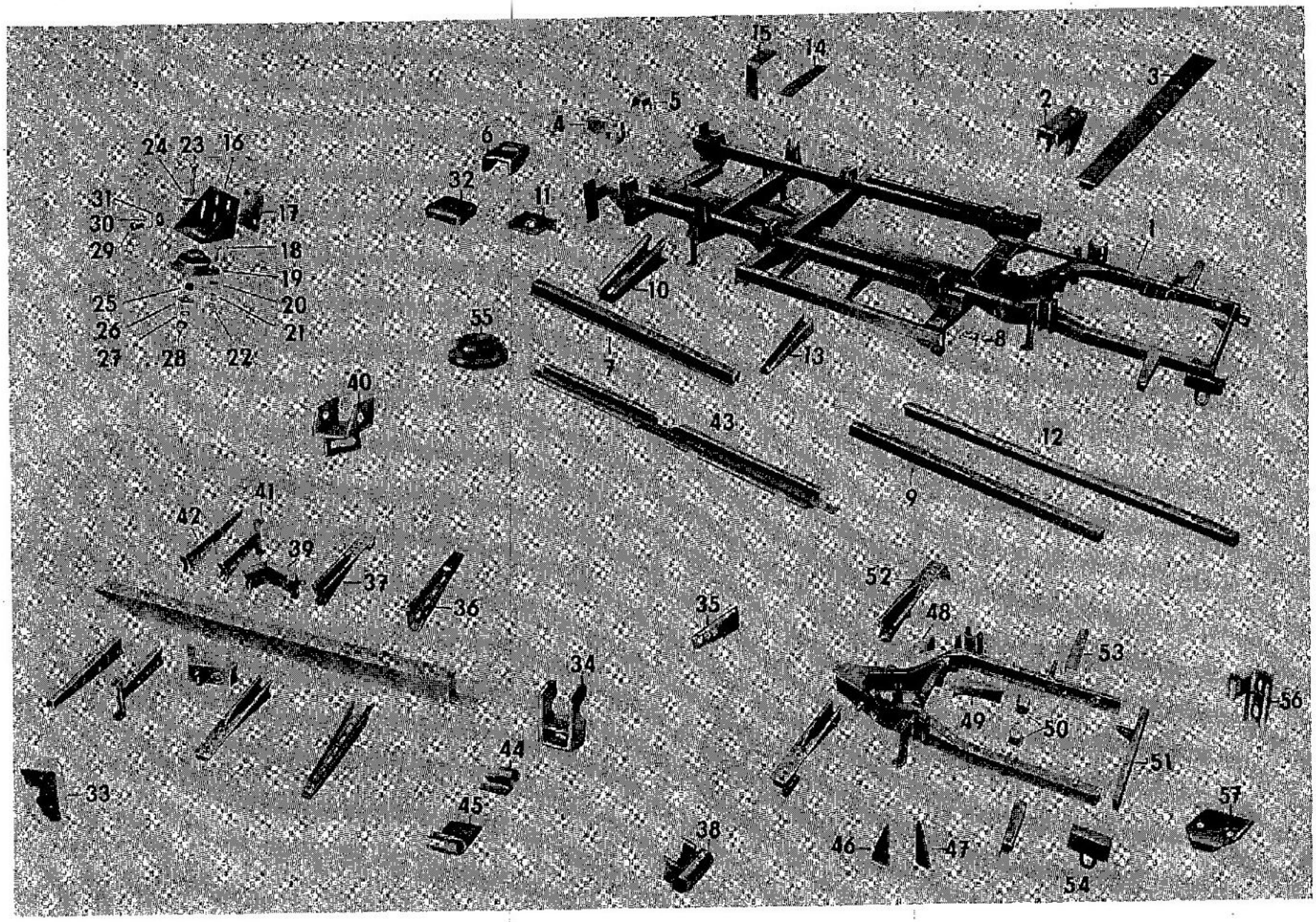
1
2
3
4
5
6
7
8
9
10
11
12
13
14
15
16
17
18
19
20
21
22
23
24
25
26
27
28
29
30
31
32
33
34
35
36
37
38
39
40
41
42
43
44
45
46
47
48
49
50
51
52
53
54
55
56
57

Bild Nr.	Benennung	Bestell-Nummer		Stückzahl							Bemerkung
		Sach-Nr.	Standard- bzw. Hersteller-Nr.	KA	KM	KB	KK	HP	FR/-	S-	
1	2	3	4	5							6
1	Rahmen, vollst.	04 02563 028		-	-	-	-	1	-	1/-	
-	Rahmen, vollst.	04 02571 028		-	-	-	-	-	1	1/-	
2	Auflagestück für Rahmenbrücke, vollst.	04 02491 108		-	-	-	-	2	2	2/-	
3	Rahmenbrücke mit Gurt, vollst. links	04 02498 106		-	-	-	-	1	1	1/-	
-	Rahmenbrücke mit Gurt, vollst. rechts	04 02502 104		-	-	-	-	1	1	1/-	
4	Verbindungsblech	04 02496 104		-	-	-	-	6	6	6/-	
5	Auflagebock	04 02497 105		-	-	-	-	6	-	6/-	
6	Auflagebock für Koffer	04 02543 104		-	-	-	-	-	6	6/-	
7	Querträgeroberteil 1 und 3	04 02507 100		-	-	-	-	2	2	2/-	
8	Auflagebock für Fahrerhausaufhängung, links	04 02509 102		-	-	-	-	1	1	1/-	
-	Auflagebock für Fahrerhausaufhängung, rechts	04 02510 104		-	-	-	-	1	1	1/-	
9	Längsträger, außen	04 02512 106		-	-	-	-	2	2	2/-	
10	Querträger 4	04 02518 103		-	-	-	-	2	2	2/-	
11	Stirnblech	04 02519 104		-	-	-	-	2	2	2/-	
12	Längsträger	04 02527 104		-	-	-	-	2	2	2/-	
13	Ausleger für Kraftstoffbehälter	04 02528 105		-	-	-	-	4	4	4/-	

Bild Nr.	Benennung	Bestell-Nummer Sach-Nr.	Standard- bzw. Hersteller-Nr.	Stückzahl KA	KM	KB	KK	HP	FR/-	S-	Bemerkung
1	2	3	4	5							6
14	Strebe für Haltewinkel	04 02536 105		-	-	-	-	1	1	1/-	
15	Haltewinkel für Auspuffanlage	04 02602 108		-	-	-	-	1	1	1/-	
-	Halteplatte, verschweißt vollst. links	04 02550 103		-	-	-	-	-	1	1/-	
-	Halteplatte, verschweißt vollst. rechts	04 02545 106		-	-	-	-	-	1	1/-	
16	Stützbock für Fahrerhausaufhängung, vollst.	04 06384 005		-	-	-	-	2	2	2/-	
17	Unterlage für Stützbock			-	-	-	-	2	2	2/-	*
18	Sechskantschraube	99 00940 421	M 8x25 TGL 0-933-8.8 gal Zn c	-	-	-	-	4	4	4/-	
19	Schwingungsdämpfer	91 13000 270	14.887.033	-	-	-	-	2	2	2/-	
20	Scheibe	99 00016 382	8,4 TGL 0-125-St gal Zn 12 c	-	-	-	-	4	4	4/-	
21	Federring	99 00106 753	B 8 TGL 7403 gal Cd 12 c	-	-	-	-	4	4	4/-	
22	Sechskantmutter	99 00955 436	M 8 TGL 0-934-8 gal Zn c	-	-	-	-	4	4	4/-	
23	Sechskantschraube	99 01006 074	M 12x75 TGL 0-931-8.8 gal Zn c	-	-	-	-	2	2	2/-	
24	Scheibe	99 00134 322	13 TGL 0-9021-St gal Zn 12 c	-	-	-	-	2	2	2/-	
25	Distanzrohr	04 06388 000		-	-	-	-	2	2	2/-	
26	Unterlegscheibe	04 06243 001		-	-	-	-	2	2	2/-	
27	Federring	99 00811 374	B 12 TGL 7403 gal Cd 12 c	-	-	-	-	2	2	2/-	
28	Sechskantmutter	99 00955 477	M 12 TGL 0-934-8 gal Zn c	-	-	-	-	2	2	2/-	

Bild Nr.	Benennung	Bestell-Nummer		Stückzahl							Bemerkung
		Sach-Nr.	Standard- bzw. Hersteller-Nr.	KA	KM	KB	KK	HP	FR/-	S-	
1	2	3	4	5							6
29	Sechskantschraube	99 00941 496	M 10x25 TGL 0-933-8.8 gal Zn o	-	-	-	-	4	4	4/-	
30	Federring	99 00106 376	B 10 TGL 7483 gal Cd 12 o	-	-	-	-	4	4	4/-	
31	Scheibe	99 00032 421	A 11,5 TGL 0-440 gal Zn 12 o	-	-	-	-	4	4	4/-	
32	Schließblech für Hutprofil	04 02520 106		-	-	-	-	2	2	2/-	
33	Knotenblech für Hinterfederstütze	04 02455 104		2	2	2	2	2	2	2	
34	Lagerbock, vollst.	04 02612 101		1	1	1	1	1	1	1	
35	Halteblech	04 02372 101		3	3	3	3	3	3	3	
36	Querträger 2 links, vollst.	04 02468 100		1	1	1	1	-	-	1/-	
-	Querträger 2 rechts, vollst.	04 02466 107		1	1	1	1	-	-	1/-	
37	Querträger 3 links, vollst.	04 02471 112		1	1	1	1	-	-	1/-	
-	Querträger 3 rechts, vollst.	04 02469 118		1	1	1	1	-	-	1/-	
38	Rohr für Wagenheber, vollst. vorn links	04 02594 106		2	2	2	2	2	2	2	
-	Rohr für Wagenheber, vollst. rechts vorn	04 02595 107		2	2	2	2	2	2	2	
39	Hinterfederstütze, links vollst.	04 02562 002		1	1	1	1	1	1	1	
-	Hinterfederstütze, rechts vollst.	04 02561 001		1	1	1	1	1	1	1	
40	Haltebock, vollst.	04 02577 105		1	1	1	1	1	1	1	
41	Querträger 4 mit Federwegbegrenzung, vollst. hinten links	04 02482 107		1	1	1	1	-	-	1/-	

Bild Nr.	Benennung	Bestell-Nummer Sach-Nr.	Standard- bzw. Hersteller-Nr.	Stückzahl KA	KM	KB	KK	HP	FR/-	S-	Bemerkung
1	2	3	4	5							6
-	Querträger 4 mit Federwegbegrenzung, vollst. hinten rechts	04 02481 106		1	1	1	1	-	-	1/-	
42	Querträger 5	04 02488 104		1	1	1	1	-	-	1/-	
43	Längsträger, links	04 02360 106		1	1	1	1	-	-	1/-	
-	Längsträger, rechts	04 02359 104		1	1	1	1	-	-	1/-	
44	Gegenhalter	04 02610 108		1	1	1	1	1	1	1	
45	Gegenhalter für Handbremsseil	04 02389 101		2	2	2	2	2	2	2	
-	Rahmengabel, vollst.	04 02553 018		1	1	1	1	1	1	1	
46	Einschweißecke für Querträger	04 02367 104		2	2	2	2	2	2	2	
47	Einschweißecke für Querträger	04 02368 105		2	2	2	2	2	2	2	
48	Einschweißecke	04 02371 100		4	4	4	4	4	4	4	
49	Verstärkungsecke, vollst.	04 02373 102		1	1	1	1	1	1	1	
50	Rahmenkonsol	04 02388 100		2	2	2	2	2	2	2	
51	Querträger, vorn vollst.	04 02395 124		1	1	1	1	1	1	1	
52	Querträger 1, vollst. links	04 02410 117		1	1	1	1	1	1	1	
-	Querträger 1, vollst. rechts	04 02409 115		1	1	1	1	1	1	1	
-	Haltablech für Bremsschlauch	04 02375 104		2	2	2	2	2	2	2	
53	Halter für Windschutzsäule, vollst. links	04 02437 110		1	1	1	1	1	1	1	

Bild Nr.	Benennung	Bestell-Nummer		Stückzahl							Bemerkung
		Sach-Nr.	Standard- bzw. Hersteller-Nr.	KA	KM	KB	KK	HP	FR/-	S-	
1	2	3	4	5							6
–	Halter für Windschutzsäule, vollst. rechts	04 02434 108		1	1	1	1	1	1	1	
54	Anschweißstück mit Zugöse	04 02447 120		1	1	1	1	1	1	1	
55	Abdeckkappe für Mittelrohrrahmen	04 01821 006		–	–	–	–	3	3	3/–	
	Für den Einbau - Handbremsbetätigung, querliegend wird benötigt:										
56	Gegenhalter am Querträger	04 02398 102		1	1	1	1	1	1	1	
57	Befestigungsblech, vollst.	04 02429 102		2	2	2	2	2	2	2	

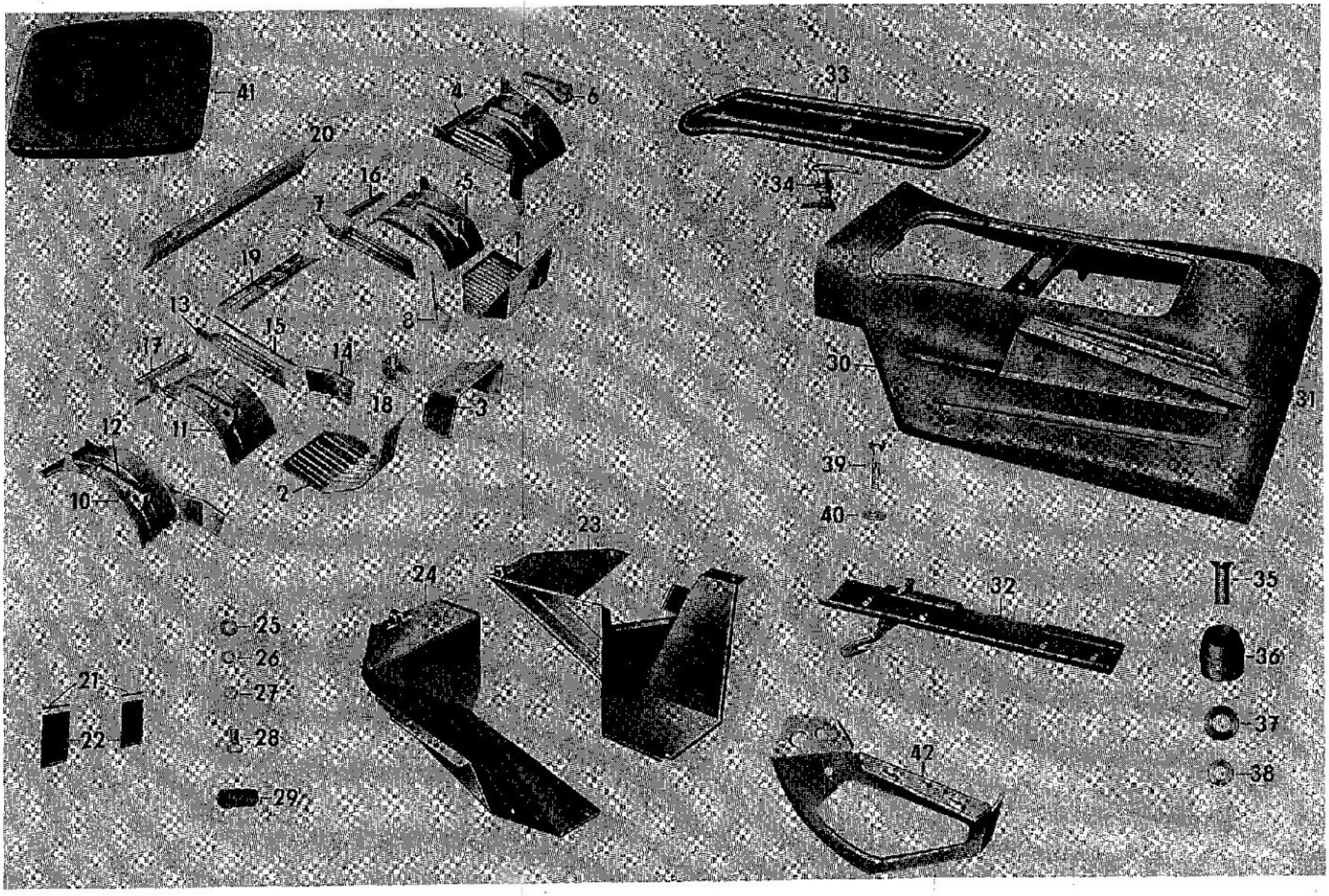
41
20
4
6
33
16
5
7
34
19
1
13
8
15
17
14
30
18
3
31
12
11
39
10
2
40
23
24
32
35
25
26
36
21
27
37
22
28
42
38
29

Edited by Foxit PDF Editor
For Evaluation Only.

Bild Nr.	Benennung	Bestell-Nummer Sach-Nr.	Standard- bzw. Hersteller-Nr.	Stückzahl KA	KM	KB	KK	HP	FR/-	S-	Bemerkung
1	2	3	4	5							6
–	Boden, vorn vollst.	04 01950 110		1	1	1	1	–	–	1	
–	Boden, vorn vollst.	04 02005 113		–	–	–	–	1	1	1	
1	Bodenblech, vollst. vorn links	04 01953 105		1	1	1	1	1	1	1	
2	Bodenblech, vollst. vorn rechts	04 02014 106		1	1	1	1	1	1	1	
3	Motorverkleidung Vorderteil, vollst.	04 01959 102		1	1	1	1	1	1	1	
4	Radkasten mit Seitenteil, vollst. links	04 01990 101		1	1	1	1	1	1	1	
5	Radkasten, vollst. vorn links	04 01991 102		1	1	1	1	1	1	1	
6	Sitzauflage, vollst. Fahrersitz außen	04 01992 103		1	1	1	1	1	1	1	
7	Seitenteil für Motorverkleidung, links hinten	04 01995 106		1	1	1	1	1	1	1	
8	Seitenteil für Motorverkleidung, links vorn	04 01996 107		1	1	1	1	1	1	1	
9	Winkelschiene für Seitenteil	04 01986 105		1	1	1	1	1	1	1	
10	Radkasten mit Seitenteil, vollst. rechts	04 01964 108		1	1	1	1	1	1	1	
11	Radkasten, vollst. vorn rechts	04 01965 117		1	1	1	1	1	1	1	
12	Sitzauflage, rechts außen vollst.	04 02010 102		1	1	1	1	1	1	1	
13	Seitenteil für Motorverkleidung, rechts hinten	04 01982 101		1	1	1	1	1	1	1	
14	Seitenteil für Motorverkleidung, rechts vorn	04 01983 102		1	1	1	1	1	1	1	

Bild Nr.	Benennung	Bestell-Nummer			Stückzahl							Bemerkung
		Sach-Nr.	Standard- bzw. Hersteller-Nr.		KA	KM	KB	KK	HP	FR/-	S-	
1	2	3	4		5							6
15	Winkelschiene für Seitenteil, vollst. rechts	04 01984 103			1	1	1	1	1	1	1	
16	Boden, vorn links - Hinterteil	04 01973 100			1	1	1	1	1	1	1	
17	Boden, vorn rechts- Hinterteil	04 01972 108			1	1	1	1	1	1	1	
18	Halter für Spannschraube, vollst.	04 01988 107			2	2	2	2	2	2	2	
19	Motorverkleidung, Hinterteil vollst.	04 01997 116			1	1	1	1	1	1	1	
20	Bodenblech Mittelstück, vollst.	04 02003 103			1	1	1	1	-	-	1	
-	Bodenmittelteil, vollst.	04 02006 106			-	-	-	-	1	1	1	
21	Schiene für Schmutzfänger	04 01858 000			4	4	4	4	-	-	4	
-	Sechskantschraube	99 00941 568	M 6x12	TGL 0-933-4.8 gal Zn c	4	4	4	4	-	-	4	
-	Federring	99 00106 745	B 6	TGL 7403 gal Cd 12 c	4	4	4	4	-	-	4	
-	Dreispitzniet	99 01043 013	4x10	TGL 28838-Mu 8 gal Ni 6	4	4	4	4	-	-	4	
22	Schmutzfänger, vorn vollst.	04 01845 013			2	2	2	2	-	-	2	
-	Schmutzfänger, vorn vollst.	04 01817 001			-	-	-	-	2	2	2	
-	Zylinderschraube	99 00127 604	B 3,5x13	TGL 0-7971 gal Zn c	-	-	-	-	8	8	8	
23	Spritzwasserschutz, links vollst.	04 01776 016			1	1	1	1	1	1	1	
24	Spritzwasserschutz, rechts vollst.	04 01772 004			1	1	1	1	1	1	1	
25	Sechskantmutter	99 00571 856	M 6	TGL 0-934-6 gal Zn c	3	3	3	3	3	3	3	

Bild Nr.	Benennung	Bestell-Nummer		Stückzahl							Bemerkung
		Sach-Nr.	Standard- bzw. Hersteller-Nr.	KA	KM	KB	KK	HP	FR/-	S-	
1	2	3	4	5							6
26	Federring	99 00106 745	B 6 TGL 7403 gal Cd 12 c	5	5	5	5	5	5	5	
27	Scheibe	99 00016 374	6,4 TGL 0-125-St gal Zn 12 c	5	5	5	5	5	5	5	
28	Sechskantschraube	99 00941 455	M 6x10 TGL 0-933-4.8 gal Zn c	2	2	2	2	2	2	2	
29	Schlauch	04 01771 003		2	2	2	2	2	2	2	
–	Motorhaube mit Klappe, vollst.	04 01827 011		1	1	1	1	1	1	1	
30	Motorhaube, vollst. grundiert	04 01830 015		1	1	1	1	1	1	1	
31	Sitzauflage, vollst. Fahrersitz innen	04 01807 104		1	1	1	1	1	1	1	
32	Führungsschiene, vollst.	04 01763 003		1	1	1	1	1	1	1	
–	Senkschraube	99 00968 385	EM 6x16 TGL 5683-4.8 gal Zn c	4	4	4	4	4	4	4	
33	Klappe, vollst. für Motorhaube grundiert	04 01829 005		1	1	1	1	1	1	1	
34	Verschluß	99 01076 005	A 28 TGL 48-33230	1	1	1	1	1	1	1	
35	Senkschraube	99 00968 360	EM 5x25 TGL 5683-4.8 gal Zn c	1	1	1	1	1	1	1	
36	Zapfen	04 01760 000		1	1	1	1	1	1	1	
37	Scheibe	99 00954 234	5,3 TGL 0-125-St gal Zn 12 c	1	1	1	1	1	1	1	
38	Sechskantmutter	99 00571 710	M 5 TGL 0-934-6 gal Zn c	1	1	1	1	1	1	1	
39	Sechskantschraube	99 01006 066	M 10x55 TGL 0-931-4.8 gal Zn c	2	2	2	2	2	2	2	
40	Scheibe	99 00032 421	A 11,5 TGL 0-440 gal Zn 12 c	2	2	2	2	2	2	2	

Bild Nr.	Benennung	Bestell-Nummer		Stückzahl							Bemerkung
		Sach-Nr.	Standard- bzw. Hersteller-Nr.	KA	KM	KB	KK	HP	FR/-	S-	
1	2	3	4	5							6
41	Schalthebelmanschette	04 01204 008		1	1	1	1	1	1	1	
-	Verschluß (für Aufnahmelöcher im Boden)		2411 03070 1	12	12	12	12	10	10	12/10	
42	Halter für Reserverad und Sicherheitsgurt, vollst.	04 01865 000		1	1	1	1	1	1	1	

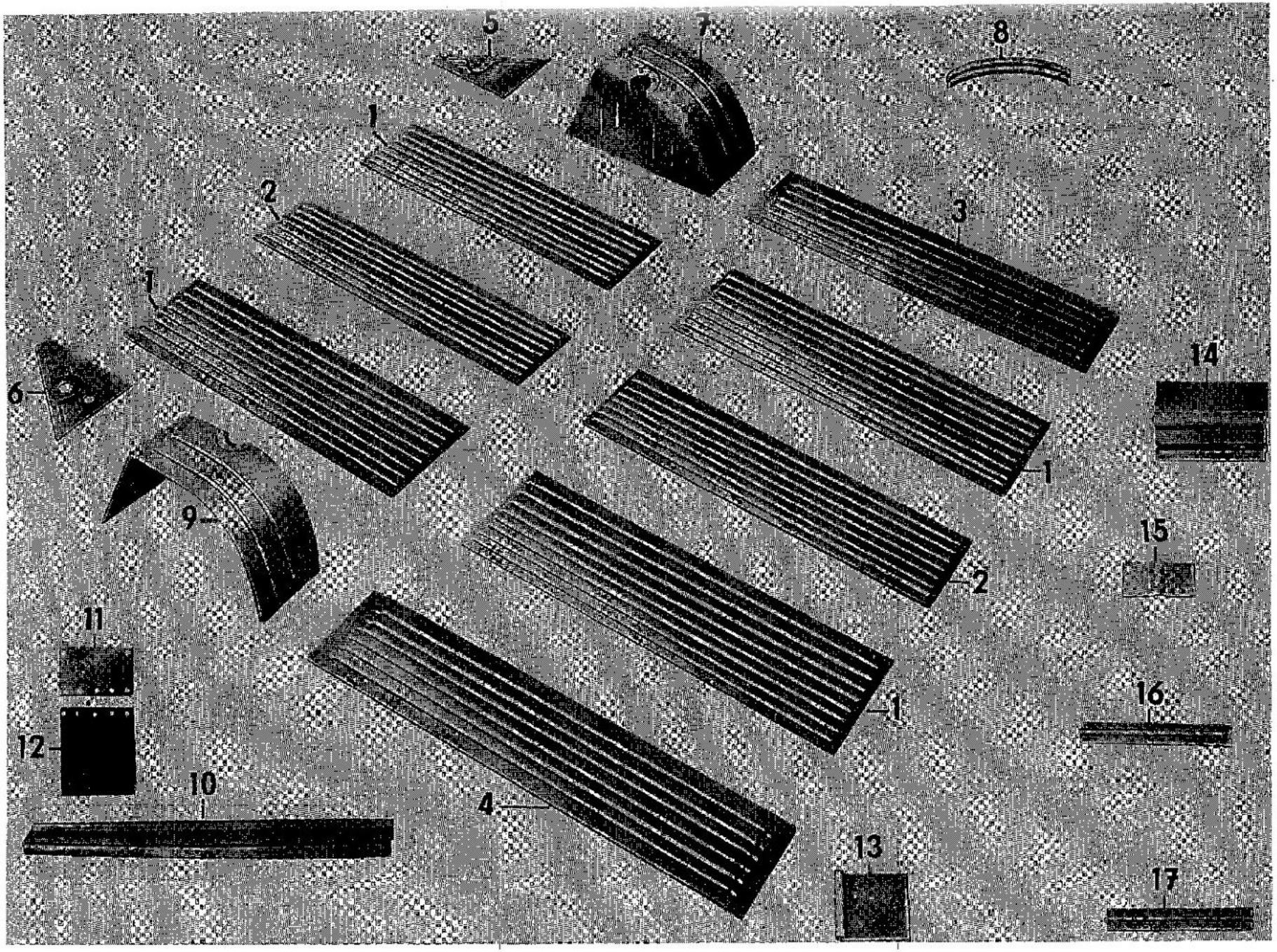
5
7
8
1
2
3
1
6
14
1
9
15
2
11
1
16
12
10
4
13
17

Bild Nr.	Benennung	Bestell-Nummer Sach-Nr.	Standard- bzw. Hersteller-Nr.	Stückzahl KA	KM	KB	KK	HP	FR/-	S-	Bemerkung
1	2	3	4	5							6
1	Bodenteil, außen	04 02203 102		4	4	4	4	-	-	4/-	
2	Bodenteil, innen	04 02206 105		2	2	2	2	-	-	2/-	
3	Bodenteil, links	04 02211 102		1	-	-	-	-	-	1/-	
-	Bodenteil, links	04 02233 108		-	1	1	1	-	-	1/-	
4	Bodenteil, rechts	04 02207 106		1	1	1	1	-	-	1/-	
5	Bodenblech, hinten links, vollst.	04 02247 105		1	1	1	1	-	-	1/-	
6	Boden, hinten rechts	04 02209 108		1	1	1	1	-	-	1/-	
7	Radkasten, vollst. hinten links	04 02213 104		1	-	-	-	-	-	1/-	
-	Radkasten, vollst. hinten links	04 02236 102		-	1	1	1	-	-	1/-	
8	Anlageschiene für Verkleidungsblech	04 02238 104		-	1	1	1	-	-	1/-	
9	Radkasten, vollst. hinten rechts	04 02212 103		1	-	-	-	-	-	1/-	
-	Radkasten, vollst. hinten rechts	04 02234 100		-	1	1	1	-	-	1/-	
10	Schweller, vollst. unter Rückwandtür	04 02228 102		1	1	1	1	-	-	1/-	
11	Befestigungsblech	04 01861 005		2	2	2	2	-	-	2/-	
-	Dreispitzniet	99 01043 013	4x10 TGL 28838-Mu 8 gal Ni 6	8	8	8	8	-	-	8/-	
12	Schmutzfänger, vollst. hinten	04 01862 006		2	2	2	2	-	-	2/-	
13	Grundplatte, vollst.	04 00532 103		-	2	2	-	-	-	2/-	

Bild Nr.	Benennung	Bestell-Nummer		Stückzahl							Bemerkung
		Sach-Nr.	Standard- bzw. Hersteller-Nr.	KA	KM	KB	KK	HP	FR/-	S-	
1	2	3	4	5							6
14	Arretierungsplatte für Klappsitz	04 00529 116		-	1	1	-	-	-	1/-	
15	Auflageplatte	04 00530 101		-	1	1	-	-	-	1/-	
16	Grundplatte für Spannbügel, vorn	04 00544 107		-	2	2	-	-	-	2/-	
17	Grundplatte für Spannbügel, hinten	04 00545 108		-	-	2	-	-	-	2/-	

Per Download von www.igwtb.de kostenlos zur Verfügung gestellt von der IG Wartburg Trabant Barkas e.V

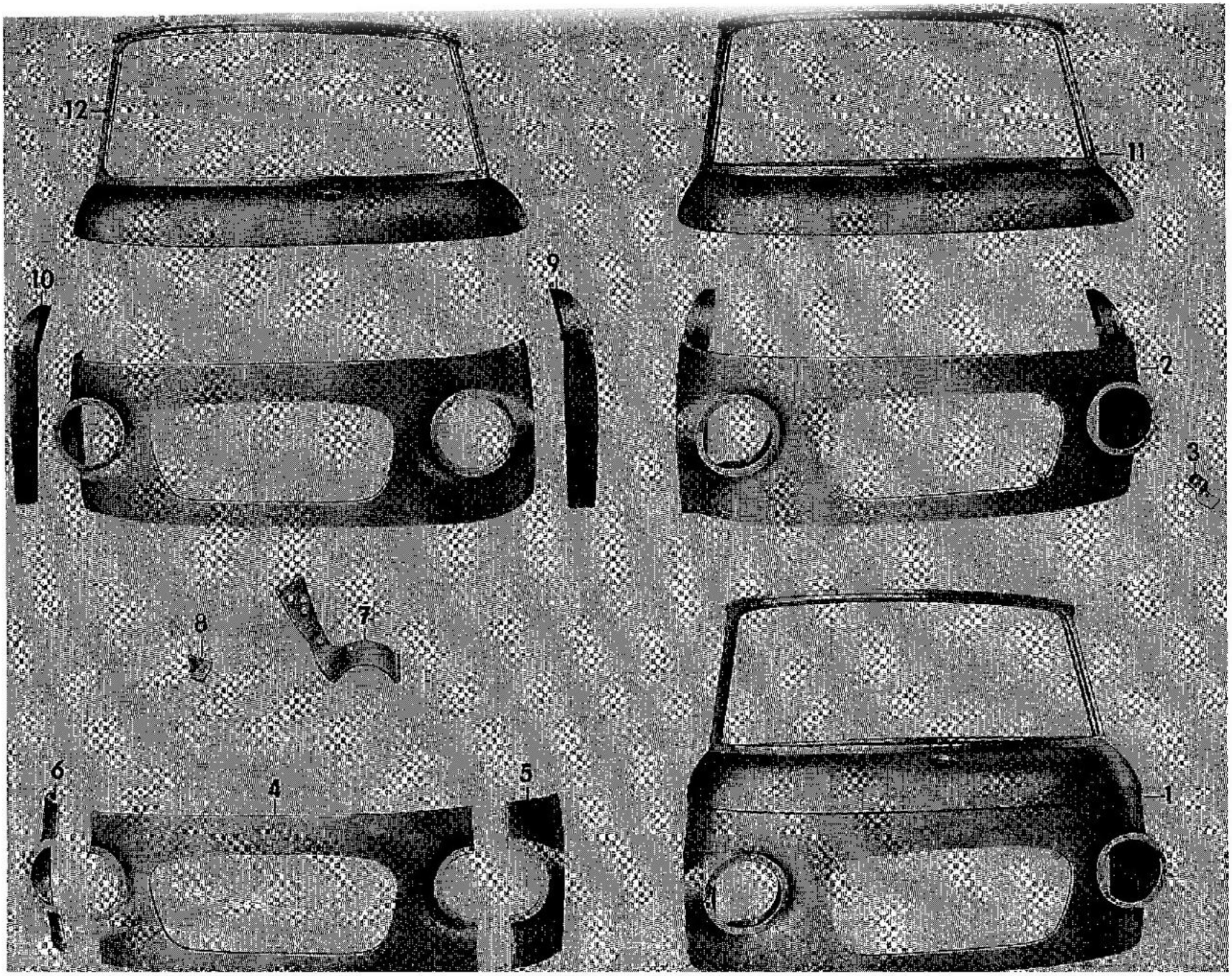
12
11
10
9
2
3
8
7
6
4
5
1

Bild Nr.	Benennung	Bestell-Nummer		Stückzahl							Bemerkung
		Sach-Nr.	Standard- bzw. Hersteller-Nr.	KA	KM	KB	KK	HP	FR/-	S-	
1	2	3	4	5							6
1	Vorderwand, vollst. Schweißgruppe	04 05572 106		1	1	1	1	1	1	1	
2	Bug-Unterteil, vollst.	04 05573 107		1	1	1	1	1	1	1	
3	Befestigungswinkel für Bugverzierung	04 05577 102		4	4	4	4	4	4	4	
4	Bug-Unterteil Mittelstück	04 05579 104		1	1	1	1	1	1	1	
5	Bug-Unterteil Seitenstück, links	04 05580 106		1	1	1	1	1	1	1	
6	Bug-Unterteil Seitenstück, rechts	04 05581 107		1	1	1	1	1	1	1	
7	Anschlußblech-Seitenteil, links vollst.	04 05587 104		1	1	1	1	1	1	1	
-	Anschlußblech-Seitenteil, rechts	04 05583 100		1	1	1	1	1	1	1	
8	Zwischenstück, links	04 05585 102		1	1	1	1	1	1	1	
-	Zwischenstück, rechts	04 05586 103		1	1	1	1	1	1	1	
9	Säule Scharnierseite, links vollst.	04 05593 102		1	1	1	1	1	1	1	
10	Säule Scharnierseite, rechts vollst.	04 05594 103		1	1	1	1	1	1	1	
11	Bug-Oberteil, vollst.	04 05623 101		1	1	1	1	1	1	1	
12	Bug-Oberteil Außenhaut, Schweißgruppe	04 05626 104		1	1	1	1	1	1	1	

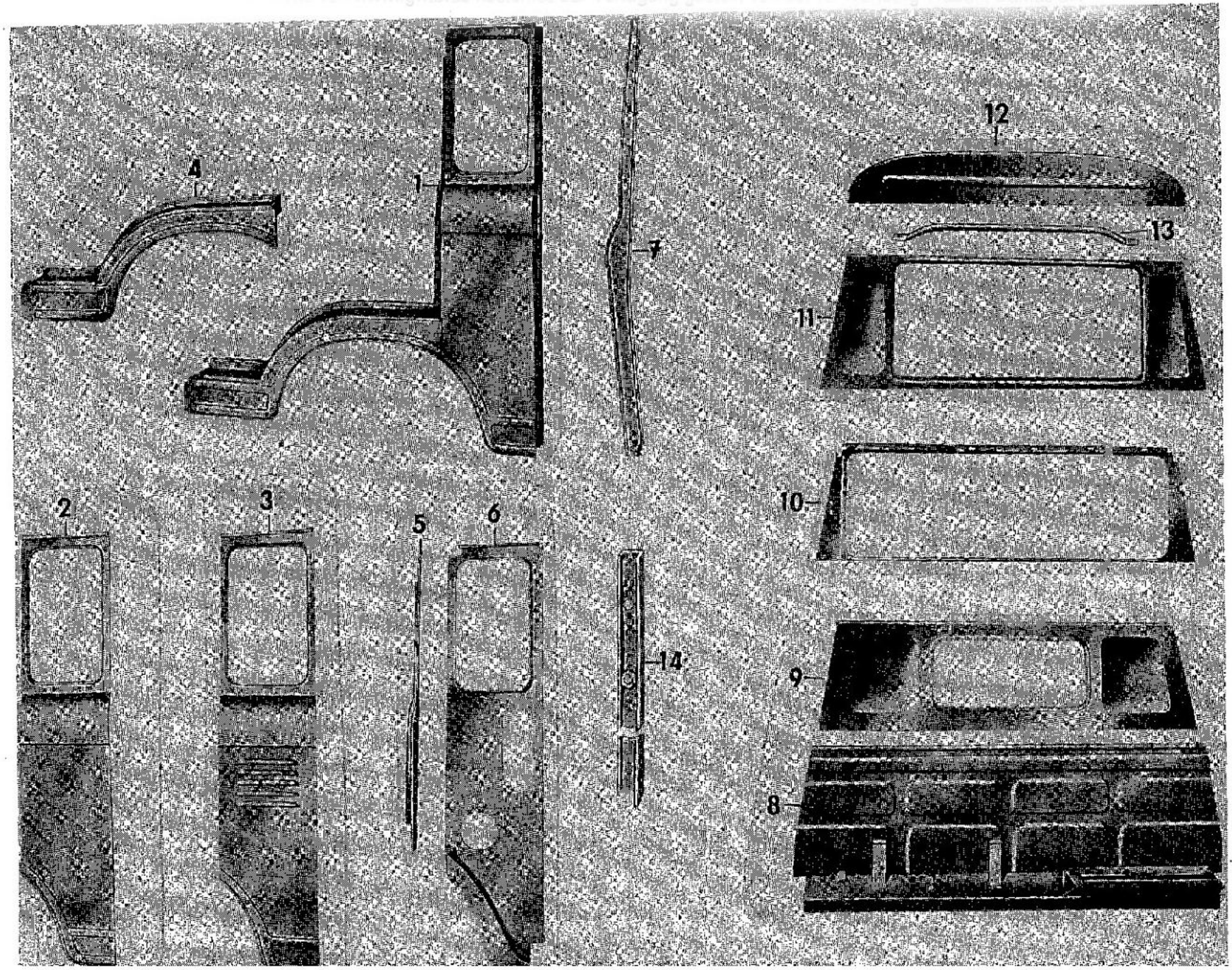
4
1
7
12
13
11
10
2
3
5
6
14
9
8

Bild Nr.	Benennung	Bestell-Nummer		Stückzahl							Bemerkung
		Sach-Nr.	Standard- bzw. Hersteller-Nr.	KA	KM	KB	KK	HP	FR/-	S-	
1	2	3	4	5							6
1	Seitenmittelstück Schweißgruppe links	04 06567 108		-	-	-	-	1	1	1/-	
-	Seitenmittelstück Schweißgruppe rechts	04 06565 106		1	1	1	1	-	-	1/-	
-	Seitenmittelstück Schweißgruppe rechts	04 06568 100		-	-	-	-	1	1	1/-	
2	Seitenmittelstück Außenblech links	04 06574 107		1	-	-	-	1	1	1/-	
-	Seitenmittelstück Außenblech rechts	04 06575 108		1	1	1	1	1	1	1/-	
3	Seitenmittelstück Außenblech links	04 06576 100		-	1	1	1	-	-	1/-	
4	Schweller, vollst. unter Fahrertür links	04 06747 103		1	1	1	1	1	1	1	
-	Schweller, vollst. unter Fahrertür rechts	04 06748 104		1	1	1	1	1	1	1	
5	Säulenteil, vollst. Schloßseite links Fahrertür	04 06617 102		1	1	1	1	1	1	1	
-	Säulenteil, vollst. Schloßseite rechts Fahrertür	04 06621 107		-	-	-	-	1	1	1/-	
6	Seitenmittelstück Innenblech Schweißgruppe links	04 06695 115		1	-	-	-	-	-	1/-	
-	Seitenmittelstück Innenblech Schweißgruppe links	04 06713 110		-	1	1	1	-	-	1/-	
-	Seitenmittelstück Innenblech Schweißgruppe links	04 06716 113		-	-	-	-	1	1	1/-	
-	Seitenmittelstück Innenblech Schweißgruppe rechts	04 06698 116		1	1	1	1	-	-	1/-	
7	Kastensäulenteil, hinten links	04 06657 101		-	-	-	-	1	1	1/-	

Bild Nr.	Benennung	Bestell-Nummer		Stückzahl							Bemerkung
		Sach-Nr.	Standard- bzw. Hersteller-Nr.	KA	KM	KB	KK	HP	FR/-	S-	
1	2	3	4	5							6
-	Kastensäulenteil, hinten rechts	04 06658 110		-	-	-	-	1	1	1/-	
8	Trennwand-Unterteil Schweißgruppe, vollst.	04 07153 103		1	-	-	-	-	-	1/-	
-	Trennwand-Unterteil Schweißgruppe, vollst.	04 07170 104		-	1	1	-	-	-	1/-	
-	Trennwand-Unterteil Schweißgruppe, vollst.	04 07182 108		-	-	-	1	-	-	1/-	
-	Trennwand-Unterteil Schweißgruppe, vollst.	04 07198 107		-	-	-	-	1	1	1/-	
9	Trennwand-Mittelteil	04 07159 117		1	-	-	-	-	-	1/-	
10	Trennwand-Mittelteil Schweißgruppe	04 07224 102		-	-	-	1	-	-	1/-	
11	Trennwand-Mittelteil, vollst. Schweißgruppe	04 07200 103		-	-	-	-	1	1	1/-	
12	Trennwand-Oberteil	04 07160 110		1	-	-	-	-	-	1/-	
13	Schutzstab	04 07195 008		-	-	-	-	2	2	2/-	
-	Zylinderschneidschraube B	99 00098 366	M 5x12 TGL 5738 gal Zn c	-	-	-	-	4	4	4/-	
-	Federring	99 00811 421	B 5 TGL 7403 gal Cd 12 c	-	-	-	-	4	4	4/-	
-	Scheibe	99 00954 234	5,3 TGL 0-125-8t gal Zn 12 c	-	-	-	-	4	4	4/-	
14	Verstärkung für Gurtbefestigung, Schweißgruppe	04 06730 103		1	1	1	1	1	1	1	

1
2
3
4
6
7
8
5
7
10
11
12

A 8.1

Bild Nr.	Benennung	Bestell-Nummer Sach-Nr.	Bestell-Nummer Standard- bzw. Hersteller-Nr.	Stückzahl KA	KM	KB	KK	HP	FR/-	S-	Bemerkung
1	2	3	4	5							6
1	Seitenwand, links Schweißgruppe	04 06524 106		1	–	–	–	–	–	1/–	
–	Seitenwand, Schweißgruppe hinten rechts	04 06551 100		1	1	–	–	–	–	1/–	
2	Seitenwand, links Schweißgruppe	04 06531 105		–	1	–	–	–	–	1/–	
3	Seitenwand, links Schweißgruppe	04 06528 101		–	–	1	1	–	–	1/–	
–	Seitenwand, Schweißgruppe hinten rechts	04 06554 103		–	–	1	–	–	–	1/–	
–	Seitenwand, Schweißgruppe hinten rechts	04 06557 106		–	–	–	1	–	–	1/–	
4	Seitenwand Außenblech, vorn links	04 06577 101		1	–	–	–	–	–	1/–	
5	Seitenwand Außenblech, vorn links	04 06583 108		–	1	1	1	–	–	1/–	
6	Seitenwand Außenblech, hinten links	04 06578 102		1	1	–	–	–	–	1/–	
–	Seitenwand Außenblech, hinten rechts	04 06579 103		1	1	–	–	–	–	1/–	
7	Seitenwand Außenblech, hinten links	04 06581 106		–	–	1	1	–	–	1/–	
–	Seitenwand Außenblech, hinten rechts	04 06582 107		–	–	1	1	–	–	1/–	
8	Heck-Oberteil, links	04 06584 100		1	1	1	1	–	–	1/–	
–	Heck-Oberteil, rechts	04 06585 101		1	1	1	1	–	–	1/–	
9	Heck-Unterteil, vollst. links	04 06586 102		1	1	1	1	–	–	1/–	
–	Heck-Unterteil, vollst. rechts	04 06587 103		1	1	1	1	–	–	1/–	
10	Zylindereinbauschloß	99 00761 033	C TGL 48-33202	1	2	2	2	–	–	1/2/–	

Bild Nr.	Benennung	Bestell-Nummer			Stückzahl							Bemerkung
		Sach-Nr.	Standard- bzw. Hersteller-Nr.		KA	KM	KB	KK	HP	FR/-	S-	
1	2	3	4		5							6
11	Klappe, vollst. für Heizungskasten	04 06347 105			-	1	1	1	-	-	1/-	
12	Klappe, vollst. für Kraftstoffeinfüllung	04 00583 105			1	1	1	1	-	-	1/-	
-	Zylinderschraube	99 00928 835	BM 4x8	TGL 0-84-4.8 gal Zn c	2	2	2	2	-	-	2/-	
-	Federring	99 00811 413	B 4	TGL 7403 gal Cd 12 c	2	2	2	2	-	-	2/-	
-	Fahnenhalterung, vollst. lackiert	04 06370 008			-	-	-	1	-	-	1/-	

Per Download von www.igwtb.de kostenlos zur Verfügung gestellt von der IG Wartburg Trabant Barkas e.V

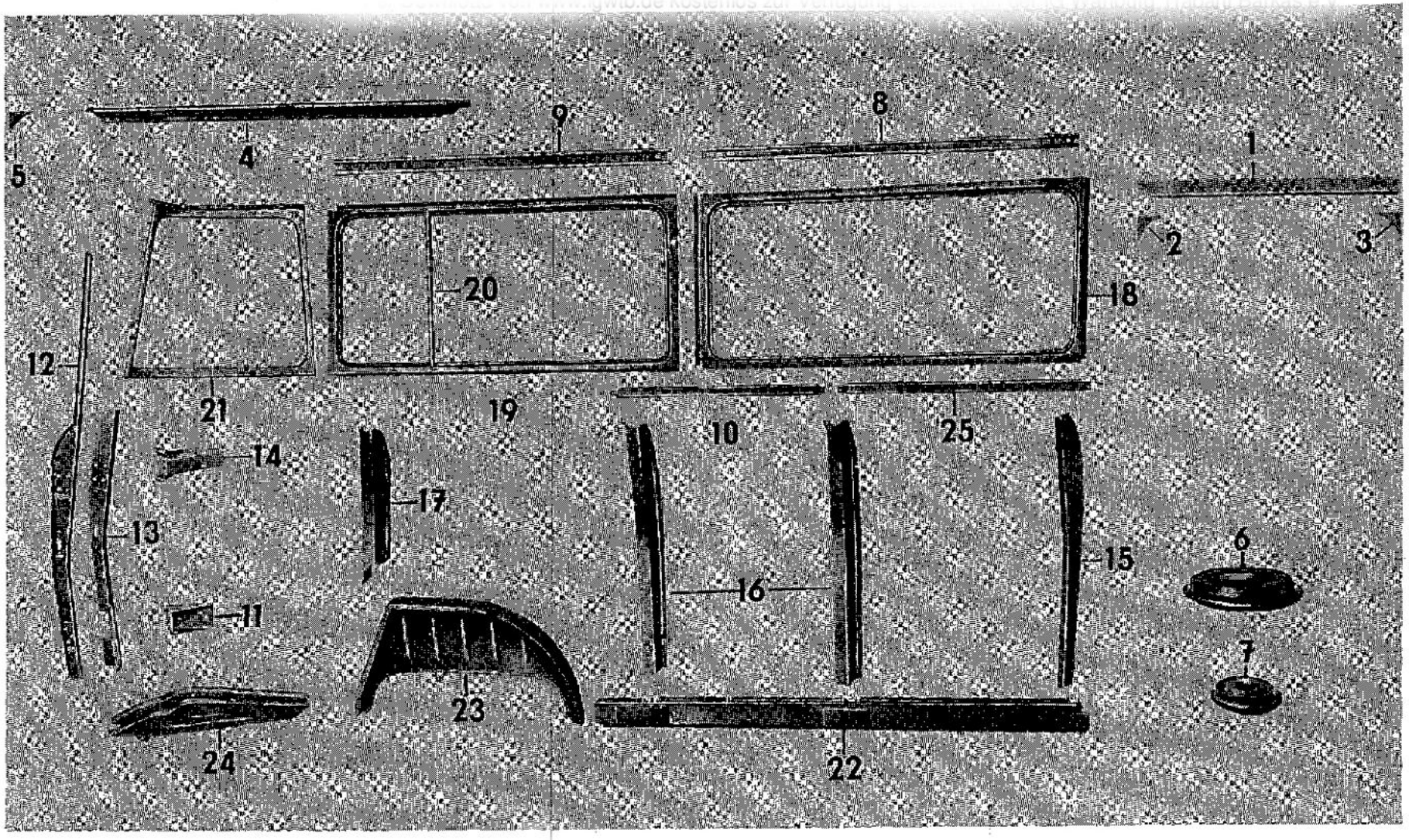
5
4
9
8
1
2
3
20
18
12
21
19
10
25
14
17
13
15
6
16
11
7
23
24
22

A 9.1

Bild Nr.	Benennung	Bestell-Nummer		Stückzahl							Bemerkung
		Sach-Nr.	Standard- bzw. Hersteller-Nr.	KA	KM	KB	KK	HP	FR/-	S-	
1	2	3	4	5							6
1	Dachrahmen, vollst. Fahrertür links	04 00551 106		1	1	1	1	1	1	1	
2	Knotenblech, hinten für Fahrertürrahmen	04 00567 105		1	1	1	1	1	1	1	
3	Knotenblech, vorn für Fahrertürrahmen	04 00566 104		1	1	1	1	1	1	1	
4	Dachrahmen, vollst. über Rückwandtür	04 00558 112		1	1	1	1	-	-	1/-	
5	Knotenblech für Rückwandtürrahmen	04 00568 114		2	2	2	2	-	-	2/-	
6	Abdeckkappe für Schweller	04 01839 007		2	2	2	2	-	-	2/-	
7	Auflagescheibe		WNG 16 Form Nr. 435 OF	1	1	1	1	-	-	1/-	
8	Verstärkungsschiene Seitenwand, vorn	04 06877 104		2	-	-	-	-	-	2/-	
9	Verstärkungsschiene Seitenwand, hinten	04 06878 105		2	2	-	-	-	-	2/-	
10	Verstärkung Außenblech, hinten unten Schweißgruppe	04 06883 102		1	1	1	1	-	-	1/-	
11	Verstärkung für Scharnierseite, Rückwand unten	04 06903 108		1	1	1	1	-	-	1/-	
12	Teil 1 vollst. für Säule Scharnierseite Rückwand	04 06630 116		1	1	1	1	-	-	1/-	
13	Teil 2 Säule Scharnierseite Rückwand, vollst.	04 06643 112		1	1	1	1	-	-	1/-	
14	Versteifung, vollst. Scharnierseite Rückwand	04 06908 112		1	1	1	1	-	-	1/-	
15	Säulenteil, links	04 06649 101		1	1	1	1	-	-	1/-	

Bild Nr.	Benennung	Bestell-Nummer		Stückzahl							Bemerkung
		Sach-Nr.	Standard- bzw. Hersteller-Nr.	KA	KM	KB	KK	HP	FR/-	S-	
1	2	3	4	5							6
16	Säule für Seitenwand	04 06650 103		2	2	2	2	-	-	2/-	
17	Säule über Radkasten, links	04 06651 104		1	1	1	1	-	-	1/-	
18	Oberer Rahmen, links vorn vollst.	04 06825 101		1	1	1	1	-	-	1/-	
19	Oberer Rahmen, links hinten vollst.	04 06830 107		1	1	1	1	-	-	1/-	
20	Steg für oberen Rahmen	04 06918 106		-	-	1	1	-	-	1/-	
21	Heckrahmen Innenblech, links vollst.	04 06833 118		1	1	1	1	-	-	1/-	
22	Längsschweller, links vollst.	04 06758 106		1	1	1	1	-	-	1/-	
23	Verkleidung Radkasten, links vollst.	04 06783 107		1	1	1	1	-	-	1/-	
24	Schweller für Heckteil, links vollst.	04 06793 100		1	1	1	1	-	-	1/-	
25	Verstärkung Seitenwand Außenblech, vorn unten	04 06881 100		1	1	1	1	-	-	1/-	

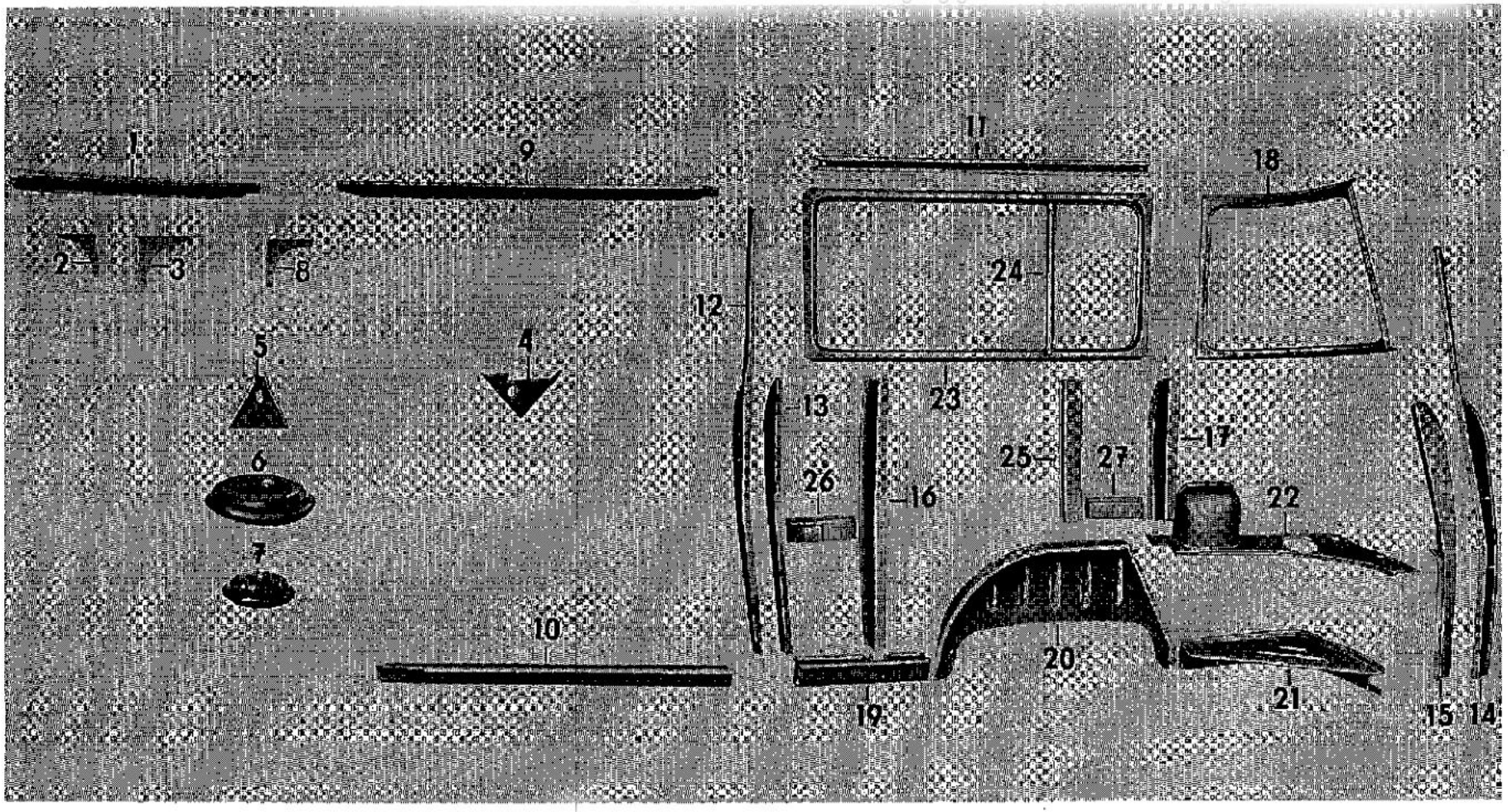
1
9
11
18
2
3
8
24
12
5
4
13
23
6
25
27
17
26
16
22
7
10
20
19
21
15
14

Bild Nr.	Benennung	Bestell-Nummer		Stückzahl							Bemerkung
		Sach-Nr.	Standard- bzw. Hersteller-Nr.	KA	KM	KB	KK	HP	FR/-	S-	
1	2	3	4	5							6
1	Dachrahmen, vollst. Fahrertür rechts	04 00552 107		1	1	1	1	1	1	1	
2	Knotenblech, vorn für Fahrertürrahmen	04 00566 104		1	1	1	1	1	1	1	
3	Knotenblech, hinten für Fahrertürrahmen	04 00567 107		1	1	1	1	1	1	1	
4	Knotenblech Dach-Seitenwand, rechts	04 00571 118		1	1	1	1	–	–	1/–	
5	Knotenblech Dach-Seitenwand, rechts	04 00682 108		–	1	1	–	–	–	1/–	
6	Abdeckkappe für Schweller	04 01839 007		2	2	2	2	–	–	2/–	
7	Auflagescheibe		WNG 16 Form-Nr. 435 OF	1	1	1	1	–	–	1/–	
8	Knotenblech für Seitentürrahmen	04 06919 115		2	2	2	2	–	–	2/–	
9	Dachrahmen, vollst. über Seitentür	04 06851 111		1	1	1	1	–	–	1/–	
10	Schweller, vollst. unter Seitentür	04 06764 104		1	1	1	1	–	–	1/–	
11	Verstärkungsschiene für Seitenwand, hinten	04 06878 105		2	2	–	–	–	–	2/–	
12	Teil 1 Säule, vollst. Schloßseite Seitentür	04 06637 106		1	1	1	1	–	–	1/–	
13	Teil 2 Säule Schloßseite Seitentür	04 06654 115		1	1	1	1	–	–	1/–	
14	Teil 1 Säule, vollst. Schloßseite Rückwand	04 06640 118		1	1	1	1	–	–	1/–	
15	Teil 2 Säule Schloßseite Rückwand, vollst.	04 06646 115		1	1	1	1	–	–	1/–	
16	Säule für Seitenwand	04 06650 103		1	1	1	1	–	–	1/–	

Bild Nr.	Benennung	Bestell-Nummer		Stückzahl							Bemerkung
		Sach-Nr.	Standard- bzw. Hersteller-Nr.	KA	KM	KB	KK	HP	FR/-	S-	
1	2	3	4	5							6
17	Säule über Radkasten, rechts	04 06653 106		1	1	1	1	-	-	1/-	
18	Heckrahmen Innenblech, rechts	04 06835 111		1	1	1	1	-	-	1/-	
19	Längsschweller, rechts vollst.	04 06770 102		1	1	1	1	-	-	1/-	
20	Verkleidung Radkasten, rechts vollst.	04 06784 108		1	1	1	1	-	-	1/-	
21	Schweller Heckteil, vollst. rechts	04 06794 101		1	1	1	1	-	-	1/-	
22	Auflageblech, vollst. rechts	04 06861 105		1	1	1	1	-	-	1/-	
23	Oberer Rahmen	04 06831 108		1	1	1	1	-	-	1/-	
24	Steg für oberen Rahmen	04 06918 106		-	-	1	1	-	-	1/-	
25	Hutprofilschiene	04 06913 101		-	-	-	1	-	-	1/-	
26	Hutprofilschiene, vollst. vorn	04 06870 106		-	-	-	1	-	-	1/-	
27	Hutprofilschiene, vollst. hinten	04 06875 102		-	-	-	1	-	-	1/-	

Kostenloser Download von www.gwlb.de kostenlos zur Verfügung gestellt von

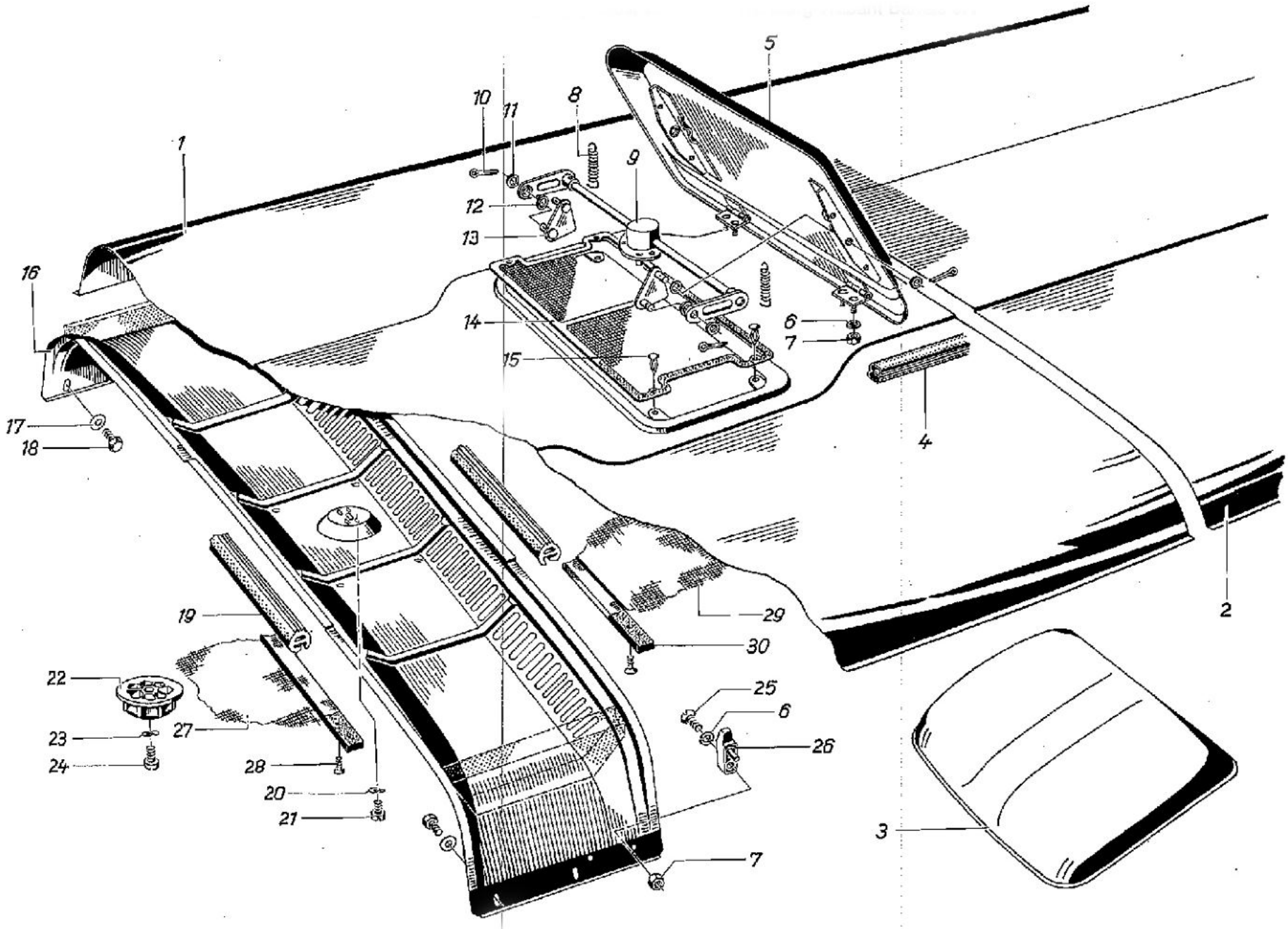
1
2
3
4
5
6
7
8
9
10
11
12
13
14
15
16
17
18
19
20
21
22
23
24
25
26
27
28
29
30

Bild Nr.	Benennung	Bestell-Nummer		Stückzahl							Bemerkung
		Sach-Nr.	Standard- bzw. Hersteller-Nr.	KA	KM	KB	KK	HP	FR/-	S-	
1	2	3	4	5							6
1	Dachvorderteil Schweißgruppe, unverputzt	04 06021 013		1	–	–	–	–	–	1/–	
–	Dachvorderteil Schweißgruppe, unverputzt	04 06102 102		–	1	1	1	–	–	1/–	
2	Dach hinten Schweißgruppe, unverputzt	04 06022 014		1	1	1	1	–	–	1/–	
3	Dach	04 06008 104		–	–	–	–	1	1	1/–	
4	Abdichtung für Dachklappe – 1195 mm		Profil-Nr. 04 06211 002	–	1	1	1	–	–	1/–	*
5	Dachklappe Schweißgruppe	04 06067 106		–	1	1	1	–	–	1/–	
6	Federring	99 00811 421	B 5 TGL 7403 gal Cd 12 c	–	5	5	5	–	–	5/–	
7	Sechskantmutter	99 00571 710	M 5 TGL 0-934-6 gal Zn c	–	5	5	5	–	–	5/–	
8	Zugfeder	04 06124 003		–	2	2	2	–	–	2/–	
9	Aussteller, vollst.	04 06115 002		–	1	1	1	–	–	1/–	
10	Splint	99 00953 032	3,2x20 TGL 0-94-St gal Cd c	–	4	4	4	–	–	4/–	
11	Scheibe, außen			–	4	4	4	–	–	4/–	*
12	Scheibe, innen			–	4	4	4	–	–	4/–	*
13	Anschlaghebel, Schweißgruppe	04 06106 001		–	1	1	1	–	–	1/–	
14	Schutzgitter	04 06079 005		–	1	1	1	–	–	1/–	
15	Federklemme	04 07964 006		–	4	4	4	–	–	4/–	
16	Luftverteilungsspriegel, grundiert	04 06042 106		–	1	1	–	–	–	1/–	

Per Download von www.ig-w50.de kostenlos zur Verfügung gestellt

Bild Nr.	Benennung	Bestell-Nummer		Stückzahl							Bemerkung
		Sach-Nr.	Standard- bzw. Hersteller-Nr.	KA	KM	KB	KK	HP	FR/-	S-	
1	2	3	4	5							6
-	Luftverteilungsspriegel Schweißgruppe, grundiert	04 06061 102		-	-	-	1	-	-	1/-	
17	Scheibe			-	3	3	3	-	-	3/-	*
18	Sechskantschraube (ohne Bund)	99 13012 186	7/16"-20 UNF-2 Ax20	-	3	3	3	-	-	3/-	
-	Linsensenkblechschraube	99 00129 333	B 4,2x13 TGL 0-7973	-	1	1	1	-	-	1/-	
19	Dichtstreifen	04 06077 003		-	2	2	2	-	-	2/-	
20	Federscheibe	99 00022 524	6 TGL 0-137 gal Zn 12 c	-	4	4	4	-	-	4/-	
21	Zylinderschraube	99 00928 931	BM 6x8 TGL 0-84-4.8 gal Zn c	-	4	4	4	-	-	4/-	
22	Griffrad	04 06043 002		-	1	1	1	-	-	1/-	
23	Federscheibe	99 00957 140	5 TGL 0-137 gal Zn 12 c	-	1	1	1	-	-	1/-	
24	Zylinderschraube	99 00928 843	BM 5x10 TGL 0-84-4.8 gal Zn c	-	1	1	1	-	-	1/-	
25	Senkschraube	99 00968 352	BM 5x16 TGL 5683-4.8 gal Zn c	-	1	1	1	-	-	1/-	
26	Kleiderhaken	99 00388 012	B TGL 48-33502	-	1	1	1	-	-	1/-	
27	Dachbespannung, vollst. vorn	04 06133 004		-	1	1	1	-	-	1/-	
28	Linsensenkblechschraube	99 00129 325	B 2,9x13 TGL 0-7973 gal Zn c	-	36	36	36	-	-	36/-	
29	Dachbespannung, vollst. hinten	04 06084 002		-	1	1	1	-	-	1/-	
30	Hartfaserstreifen			-	2	2	2	-	-	2/-	*
-	Spannbügel, vorn	04 06125 004		-	1	1	1	-	-	1/-	

Bild Nr.	Benennung	Bestell-Nummer		Stückzahl							Bemerkung
		Sach-Nr.	Standard- bzw. Hersteller-Nr.	KA	KM	KB	KK	HP	FR/-	S-	
1	2	3	4	5							6
-	Spannbügel, vorn	04 06107 002		-	1	1	1	-	-	1/-	
-	Spannbügel, hinten	04 05971 007		-	4	4	4	-	-	4/-	
-	Linsensenkblechschraube	99 00129 358	B 3,5x13 TGL 0-7973 gal Zn c	-	16	16	16	-	-	16/-	

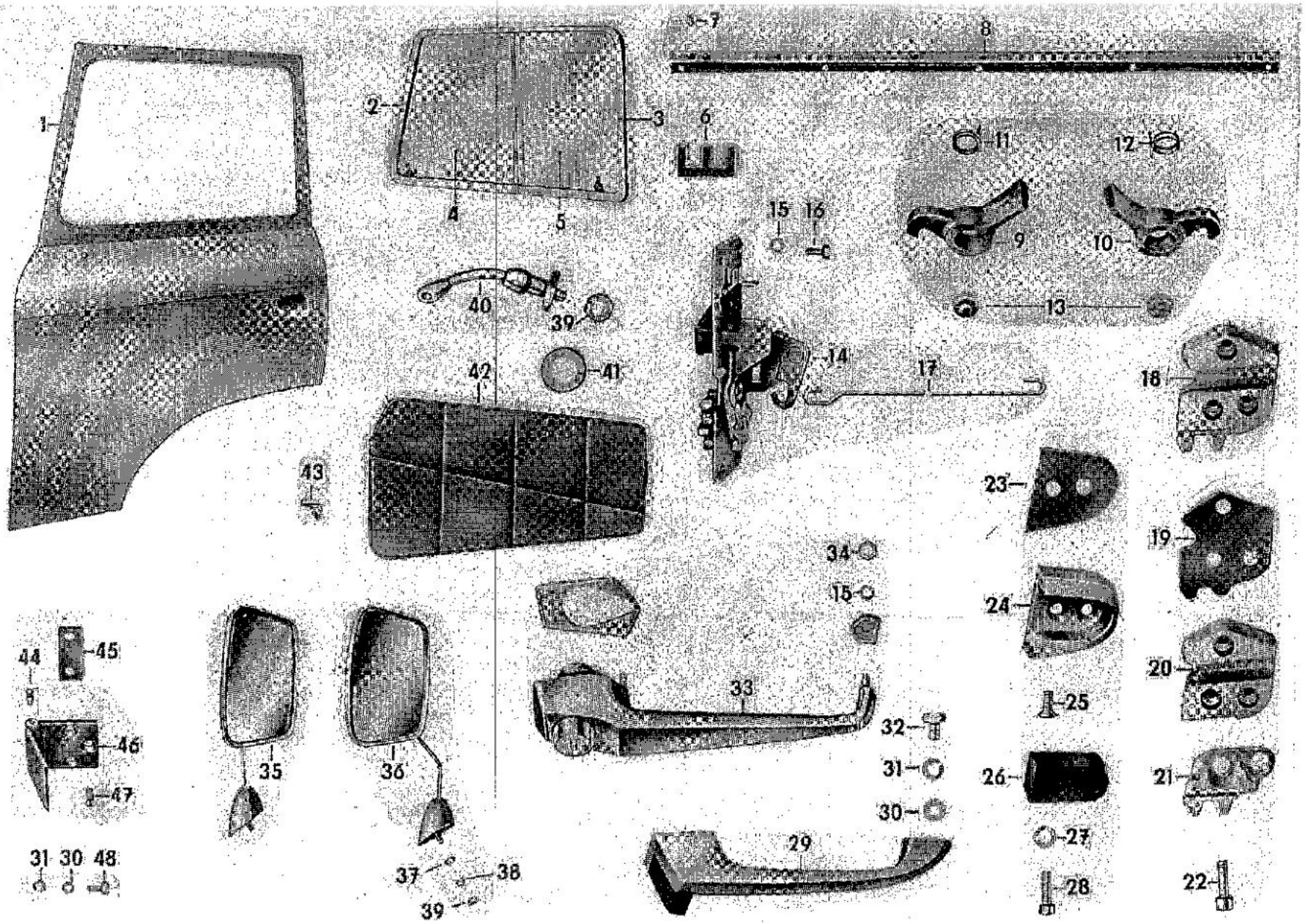
1
2
3
4
5
6
7
8
9
10
11
12
13
14
15
16
17
18
19
20
21
22
23
24
25
26
27
28
29
30
31
32
33
34
35
36
37
38
39
40
41
42
43
44
45
46
47
48

Bild Nr.	Benennung	Bestell-Nummer			Stückzahl							Bemerkung
		Sach-Nr.	Standard- bzw. Hersteller-Nr.		KA	KM	KB	KK	HP	FR/	S	
1	2	3	4		5							6
–	Fahrertür, vollst. links – ohne Rückblickspiegel	04 07378 006			1	1	1	1	1	1	1	
–	Fahrertür, vollst. rechts – ohne Rückblickspiegel	04 07379 007			1	1	1	1	1	1	1	
1	Fahrertür – Schweißgruppe, vollst. links	04 07337 102			1	1	1	1	1	1	1	
–	Fahrertür – Schweißgruppe, vollst. rechts	04 07338 103			1	1	1	1	1	1	1	
2	Fahrertürfenster, vollst. links	42 08059 123			1	1	1	1	1	1	1	
–	Fahrertürfenster, vollst. rechts	42 08060 125			1	1	1	1	1	1	1	
3	Fensterrahmen, links	42 08059 107			1	1	1	1	1	1	1	
–	Fensterrahmen, rechts	42 08060 100			1	1	1	1	1	1	1	
4	Schiebescheibe, vorn links	42 08554 008			1	1	1	1	1	1	1	
–	Schiebescheibe, vorn rechts	42 08555 000			1	1	1	1	1	1	1	
5	Schiebescheibe, hinten links	42 08556 001			1	1	1	1	1	1	1	
–	Schiebescheibe, hinten rechts	42 08557 002			1	1	1	1	1	1	1	
6	Fensterführungsprofil	42 08147 002			2	2	2	2	2	2	2	
7	Senkschraube	99 00657 572	BM 4x8	TGL 5687-4.8 gal Zn c	10	10	10	10	10	10	10	
8	Rasterleiste, links	42 08162 106			1	1	1	1	1	1	1	
–	Rasterleiste, rechts	42 08163 107			1	1	1	1	1	1	1	

Bild Nr.	Benennung	Bestell-Nummer			Stückzahl							Bemerkung
		Sach-Nr.	Standard- bzw. Hersteller-Nr.		KA	KM	KB	KK	HP	FR/-	S-	
1	2	3	4		5							6
9	Rasthaken, links	42 08170 106			2	2	2	2	2	2	2	
10	Rasthaken, rechts	42 08171 107			2	2	2	2	2	2	2	
11	Drehfeder für Rasthaken, links	42 08129 000			2	2	2	2	2	2	2	
12	Drehfeder für Rasthaken, rechts	42 08130 002			2	2	2	2	2	2	2	
13	Schlitzmutter für Rasthaken	99 00711 098	M 5	TGL 0-546 gal Zn c	4	4	4	4	4	4	4	
14	Türschloß, vollst. links	91 13012 200	40 2199 000		1	1	1	1	1	1	1	
-	Türschloß, vollst. rechts	91 13012 217	40 2196 000		1	1	1	1	1	1	1	
15	Federring	99 00811 421	B 5	TGL 7403 gal Cd 12 c	12	12	12	12	12	12	12	
16	Sechskantschraube	99 00941 422	M 5x10	TGL 0-933-4.8 gal Zn c	8	8	8	8	8	8	8	
17	Zugstange	91 13012 241	40 2113 003		2	2	2	2	2	2	2	
18	Schließkeil, links vollst.	91 13012 225	40 2129 002		1	1	1	1	1	1	1	
-	Schließkeil, rechts vollst.	91 13012 233	40 2126 002		1	1	1	1	1	1	1	
19	Unterlage für Schließkeil (1 mm) n. Bedarf	04 07313 007			1	1	1	1	1	1	1	
-	Unterlage für Schließkeil (2 mm) n. Bedarf	04 07393 005			1	1	1	1	1	1	1	
20	Schließkeil Oberteil, links		40 2119 002		1	1	1	1	1	1	1	*
-	Schließkeil Oberteil, rechts		40 2116 002		1	1	1	1	1	1	1	*
21	Schließkeil Unterteil, links	91 13012 274	40 2119 003		1	1	1	1	1	1	1	V

Bild Nr.	Benennung	Bestell-Nummer		Stückzahl							Bemerkung
		Sach-Nr.	Standard- bzw. Hersteller-Nr.	KA	KM	KB	KK	HP	FR/-	S.	
1	2	3	4	5							6
-	Schließkeil Unterteil, rechts	91 13012 282	40 2116 003	1	1	1	1	1	1	1	V
22	Zylinderschraube	99 00754 356	M 6x20 TGL 0-912-8.8 gal Zn c	6	6	6	6	6	6	6	
23	Unterlage für Pufferschale	04 07315 000		4	4	4	4	4	4	4	
24	Schale für Fangnase	91 13012 885	58 2293 000	2	2	2	2	2	2	2	
25	Senkschraube	99 00968 352	BM 5x16 TGL 5683-4.8 gal Zn c	4	4	4	4	4	4	4	
26	Fangnase	04 07409 006		2	2	2	2	2	2	2	
27	Scheibe	99 00954 234	5,3 TGL 0-125-St gal Zn 12 c	4	4	4	4	4	4	4	
28	Zylinderschraube	99 00928 851	AM 5x20 TGL 0-84-4.8 gal Zn c	4	4	4	4	4	4	4	
29	Zuziehgriff, vollst. links	91 13012 290	40 2999 000	1	1	1	1	1	1	1	
-	Zuziehgriff, vollst. rechts	91 13012 346	40 2996 000	1	1	1	1	1	1	1	
30	Scheibe	99 00016 374	6,4 TGL 0-125-St gal Zn 12 c	16	16	16	16	16	16	16	
31	Federring	99 00106 745	B 6 TGL 7403 gal Cd 12 c	16	16	16	16	16	16	16	
32	Sechskantschraube	99 00941 455	M 6x10 TGL 0-933-4.8 gal Zn c	4	4	4	4	4	4	4	
33	Türaußengriff, vollst. mit Unterlagen links	91 13012 860	52 1099 300	1	1	1	1	1	1	1	
-	Türaußengriff, vollst. mit Unterlagen rechts	91 13012 877	52 1096 300	1	1	1	1	1	1	1	
34	Sechskantmutter	99 00571 710	M 5 TGL 0-934-6 gal Zn c	4	4	4	4	4	4	4	
35	Rückblickspiegel, links	99 00672 024	G TGL 48-33610 Bl.1, anox, verchromt	1	1	1	1	-	-	1	

Bild Nr.	Benennung	Bestell-Nummer			Stückzahl							Bemerkung
		Sach-Nr.	Standard- bzw. Hersteller-Nr.		KA	KM	KB	KK	HP	FR/-	S-	
1	2	3	4		5							6
-	Rückblickspiegel, links lackiert	99 00672 032	G	TGL 48-33610 Bl. 1	-	-	-	-	-	-	1	
-	Rückblickspiegel, rechts	99 00672 040	G	TGL 48-33610 Bl. 1 anox, verchromt	1	1	1	1	-	-	1	
-	Rückblickspiegel, rechts lackiert	99 00672 057	G	TGL 48-33610 Bl. 1	-	-	-	-	-	-	1	
36	Rückblickspiegel, links	04 07366 002			-	-	-	-	1	1	1	
-	Rückblickspiegel, rechts	04 07367 003			-	-	-	-	1	1	1	
37	Scheibe	99 00016 382	8,4	TGL 0-125-St gal Zn 12 c	2	2	2	2	2	2	2	
38	Federring	99 00106 753	B 8	TGL 7403 gal Cd 12 c	2	2	2	2	2	2	2	
39	Sechskantmutter	99 00955 436	M 8	TGL 0-934-8 gal Zn c	4	4	4	4	4	4	4	
40	Türhaltebügel, vollst.	04 07324 001			2	2	2	2	2	2	2	
41	Haltering, vollst.	04 07329 006			2	2	2	2	2	2	2	
42	Innenverkleidung, vollst. links	04 07332 001			1	1	1	1	1	1	1	
-	Innenverkleidung, vollst. rechts	04 07333 002			1	1	1	1	1	1	1	
43	Federklemme	03 10627 007			18	18	18	18	18	18	18	
44	Kegelschmierkopf	99 00152 002	A 6	TGL 0-71412	4	4	4	4	4	4	4	
45	Beilage für Türscharniere (1,5 mm) n. Bedarf	04 00625 003			1	1	1	1	1	1	1	
46	Türscharnier, vollst. oben links	04 07344 101			1	1	1	1	1	1	1	

Bild Nr.	Benennung	Bestell-Nummer Sach-Nr.	Standard- bzw. Hersteller-Nr.	Stückzahl KA	KM	KB	KK	HP	FR/-	S-	Bemerkung
1	2	3	4	5							6
–	Türscharnier, vollst. oben rechts	04 07345 102		1	1	1	1	1	1	1	
–	Türscharnier, vollst. unten links	04 07351 100		1	1	1	1	1	1	1	
–	Türscharnier, vollst. unten rechts	04 07352 101		1	1	1	1	1	1	1	
47	Senkschraube	99 00968 393	BM 8x20 TGL 5683-4.8 gal Zn c	12	12	12	12	12	12	12	
48	Sechskantschraube	99 00940 317	M 6x16 TGL 0-933-8.8 gal Zn c	12	12	12	12	12	12	12	

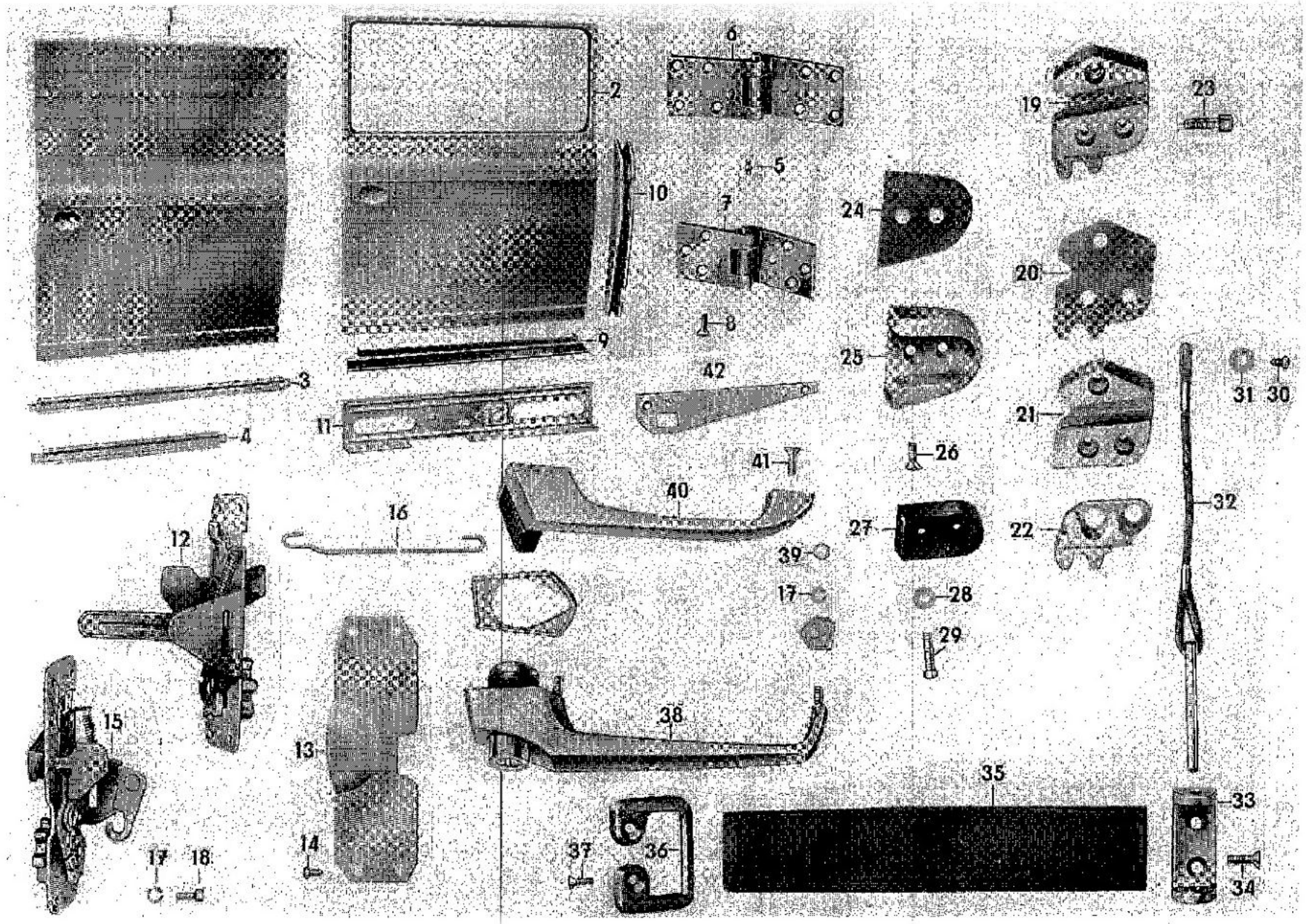
1
2
3
4
5
6
7
8
9
10
11
12
13
14
15
16
17
18
19
20
21
22
23
24
25
26
27
28
29
30
31
32
33
34
35
36
37
38
39
40
41
42

Bild Nr.	Benennung	Bestell-Nummer		Stückzahl							Bemerkung
		Sach-Nr.	Standard- bzw. Hersteller-Nr.	KA	KM	KB	KK	HP	FR/-	S-	
1	2	3	4	5							6
–	Seitentür, vollst.	04 07590 001		1	–	–	–	–	–	1	
–	Seitentür, vollst.	04 07594 005		–	1	1	–	–	–	1	
–	Seitentür, vollst.	04 07597 008		–	–	–	1	–	–	1	
1	Seitentür Schweißgruppe, vollst.	04 07591 002		1	–	–	–	–	–	1	
2	Seitentür Schweißgruppe, vollst.	04 07595 006		–	1	1	1	–	–	1	
3	Obere Versteifung	04 07517 106		1	–	–	–	–	–	1	
4	Untere Versteifung	04 07519 108		1	1	1	1	–	–	1	
–	Linsenblechschraube	99 00127 612	B 4,2x9,5 TGL 0-7971 gal Zn c	4	2	2	2	–	–	4/2	
5	Kegelschmierkopf	99 00152 002	A 6 TGL 0-71412	2	2	2	2	–	–	2	
6	Türscharnier, vollst. oben	04 07522 103		1	1	1	1	–	–	1	
7	Türscharnier, vollst. unten	04 07528 100		1	1	1	1	–	–	1	
8	Senkschraube	99 00968 393	EM 8x20 TGL 5683-4.8 gal Zn c	14	14	14	14	–	–	14	
9	Querstück, unten vollst.	04 07537 101		1	1	1	1	–	–	1	
10	Scharniersäule, vollst.	04 07545 101		1	1	1	1	–	–	1	
11	Trägerblech, vollst. (Fernbetätigung)	04 07575 107		–	1	1	1	–	–	1	
12	Türschloß, vollst. rechts mit Öffnungshebel	91 13012 362	40 2396 000	1	–	–	–	–	–	1	
13	Abdeckblech	04 07616 004		1	–	–	–	–	–	1	

Bild Nr.	Benennung	Bestell-Nummer Sach-Nr.	Standard- bzw. Hersteller-Nr.			Stückzahl KA	KM	KB	KK	HP	FR/-	S-	Bemerkung
1	2	3	4			5							6
14	Zylinderblechschraube	99 00127 581	B 4,2x9,5	TGL	0-7971 gal Zn c	4	-	-	-	-	-	4	
15	Türschloß, vollst. rechts	91 13012 217	40 2196 000			-	1	1	1	-	-	1	
16	Zugstange	91 13012 354	40 2213 001			-	1	1	1	-	-	1	
17	Federring	99 00811 421	B 5	TGL	7403 gal Cd 12 c	6	6	6	6	-	-	6	
18	Sechskantschraube	99 00941 422	M 5x10	TGL	0-933-4.8 gal Zn c	4	4	4	4	-	-	4	
19	Schließkeil, rechts vollst.	91 13012 233	40 2126 002			1	1	1	1	-	-	1	
20	Unterlage für Schließkeil, n. Bedarf	04 07393 005				1	1	1	1	-	-	1	
21	Schließkeil Oberteil, rechts		40 2116 002			1	1	1	1	-	-	1	*
22	Schließkeil Unterteil, rechts	91 13012 282	40 2116 003			1	1	1	1	-	-	1	V
23	Zylinderschraube	99 00754 356	M 6x20	TGL	0-912-8.8 gal Zn c	3	3	3	3	-	-	3	
24	Unterlage für Pufferschale	04 07315 000				1	1	1	1	-	-	1	
25	Schale für Fangnase	91 13012 885	58 2293 000			1	1	1	1	-	-	1	
26	Senkschraube	99 00968 344	BM 5x12	TGL	5683-4.8	2	2	2	2	-	-	2	
27	Fangnase	04 07409 006				1	1	1	1	-	-	1	
28	Scheibe	99 00954 234	5,3	TGL	0-125-St gal Zn 12 c	2	2	2	2	-	-	2	
29	Zylinderschraube	99 00928 851	AM 5x20	TGL	0-84-4.8 gal Zn c	2	2	2	2	-	-	2	
30	Linsensenkblechschraube	99 00129 341	B 4,2x16	TGL	0-7973 gal Zn c	1	1	1	1	-	-	1	

Bild Nr.	Benennung	Bestell-Nummer Sach-Nr.	Standard- bzw. Hersteller-Nr.	Stückzahl KA	KM	KB	KK	HP	FR/-	S-	Bemerkung
1	2	3	4	5							6
31	Senkscheibe	99 00451 061	B 4 TGL 21705-A1 99 L anox GS 12 W	1	1	1	1	-	-	1	
32	Stift für Türgurthalter, vollst.	04 07510 003		1	1	1	1	-	-	1	
33	Türgurthalter	99 01077 006	A TGL 48-33512	1	1	1	1	-	-	1	
34	Senkschraube	99 00968 143	BM 6x20 TGL 5683-4.8 gal Zn c	2	2	2	2	-	-	2	
35	Türhalteband	04 07509 001		1	1	1	1	-	-	1	
36	Türgurthalter	04 07399 002		1	1	1	1	-	-	1	
37	Senkschraube	99 00968 385	BM 6x16 TGL 5683-4.8 gal Zn c	2	2	2	2	-	-	2	
38	Türaußengriff, vollst. mit Unterlagen rechts	91 13012 877	52 1096 300	1	1	1	1	-	-	1	
39	Sechskantmutter	99 00571 710	M 5 TGL 0-934-6 gal Zn c	2	2	2	2	-	-	2	
40	Zuziehgriff, vollst. rechts	91 13012 346	40 2996 000	-	1	1	1	-	-	1	
41	Senkschraube	99 00968 377	BM 6x12 TGL 5683-4.8 gal Zn c	-	2	2	2	-	-	2	
42	Grundplatte	04 07564 008		-	1	1	1	-	-	1	

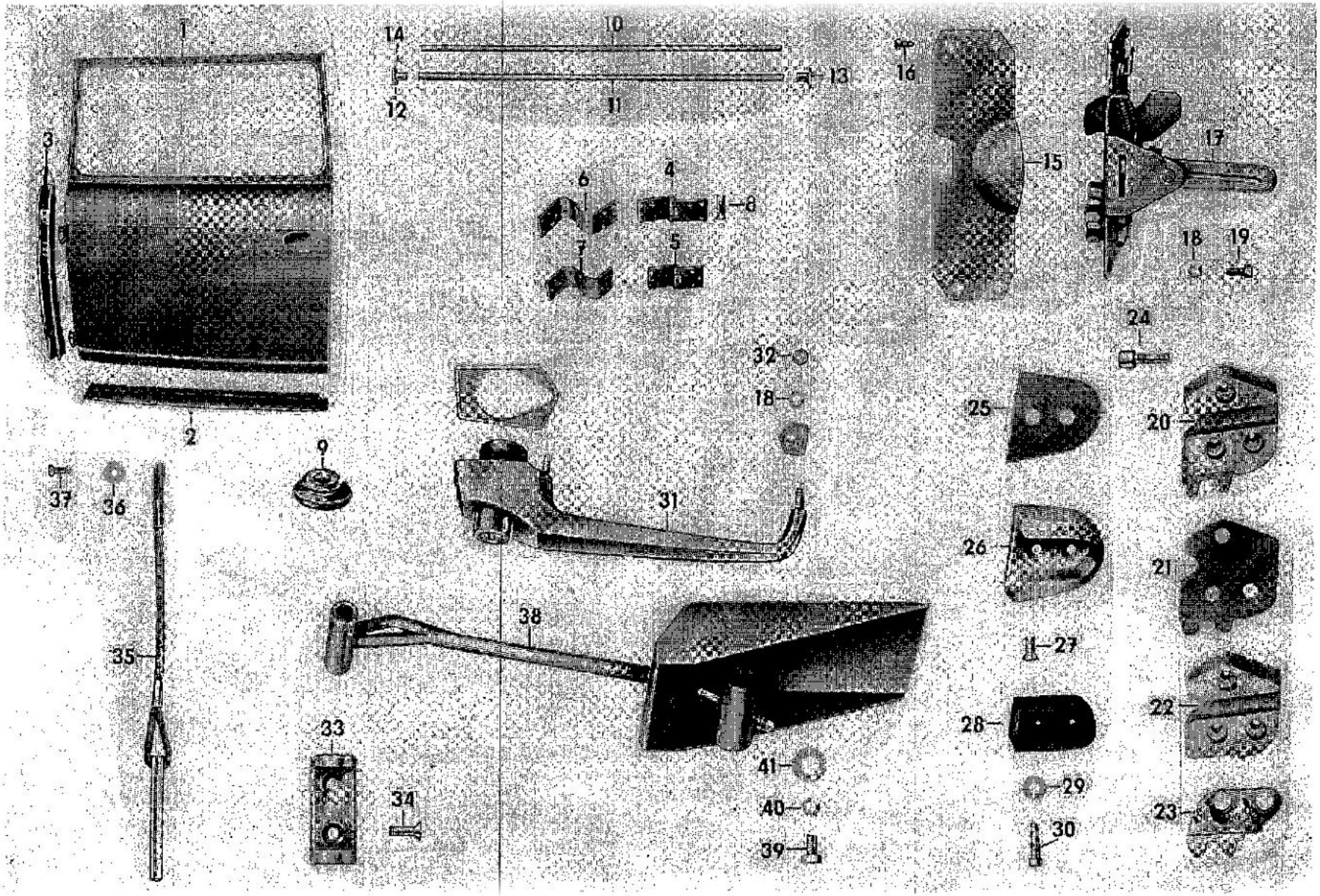
1
2
3
9
10
11
12
13
14
15
16
17
18
19
24
25
20
26
21
27
22
28
29
23
30
4
5
6
7
8
32
18
31
38
41
40
39
33
34
35
37
36

Bild Nr.	Benennung	Bestell-Nummer			Stückzahl							Bemerkung
		Sach-Nr.	Standard- bzw. Hersteller-Nr.		KA	KM	KB	KK	HP	FR/-	S-	
1	2	3	4		5							6
-	Rückwandtür, vollst.	04 07789 007			1	1	1	-	-	-	1	
-	Rückwandtür, vollst.	04 07791 001			-	-	-	1	-	-	1	
1	Rückwandtür Schweißgruppe	04 07790 000			1	1	1	-	-	-	1	
-	Rückwandtür Schweißgruppe-ohne Türscharniere	04 07792 002			-	-	-	1	-	-	1	
2	Querstück, unten vollst.	04 07732 104			1	1	1	1	-	-	1	
3	Scharniersäule, vollst.	04 07739 102			1	1	1	1	-	-	1	
-	Kegelschmierkopf	99 00152 002	A 6	TGL 0-71412	2	2	2	2	-	-	2	
4	Türscharnier, oben vollst.	04 07724 104			1	1	1	-	-	-	1	
5	Türscharnier, unten vollst.	04 07720 100			1	1	1	-	-	-	1	
6	Türscharnier, oben vollst.	04 07760 003			-	-	-	1	-	-	1	
7	Türscharnier, unten vollst.	04 07755 006			-	-	-	1	-	-	1	
-	Senkschraube	99 00968 416	BM 8x25	TGL 5683-4.8 gal Zn c	4	4	4	4	-	-	4	
-	Senkschraube	99 00968 393	BM 8x20	TGL 5683-4.8 gal Zn c	10	10	10	10	-	-	10	
8	Beilage für Türscharnier (1,5 mm) n. Bedarf	04 00625 003			1	1	1	1	-	-	1	
9	Auflagescheibe		WNG 16	Form-Nr. 435 OF	1	1	1	1	-	-	1	
10	Schutzstab, oben	04 07751 002			-	-	-	1	-	-	1	
11	Schutzstab, unten	04 07752 003			-	-	-	1	-	-	1	

Bild Nr.	Benennung	Bestell-Nummer			Stückzahl							Bemerkung
		Sach-Nr.	Standard- bzw. Hersteller-Nr.		KA	KM	KB	KK	HP	FR/-	S-	
1	2	3	4		5							6
12	Böckchen, links	04 07753 004			-	-	-	2	-	-	2	
13	Böckchen, rechts	04 07754 005			-	-	-	2	-	-	2	
14	Linsensenkblechschraube	99 00129 300	B 4,8x13	TGL 0-7973 gal Zn c	-	-	-	8	-	-	8	
15	Abdeckblech	04 07616 004			1	1	1	1	-	-	1	
16	Zylinderblechschraube	99 00127 581	B 4,2x9,5	TGL 0-7971 gal Zn c	4	4	4	4	-	-	4	
17	Türschloß, vollst. links mit Öffnungshebel	91 13012 852	40 2329 000		1	1	1	1	-	-	1	
18	Federring	99 00811 421	B 5	TGL 7403 gal Cd 12 c	6	6	6	6	-	-	6	
19	Sechskantschraube	99 00941 422	M 5x10	TGL 0-933-4.8 gal Zn c	4	4	4	4	-	-	4	
20	Schließkeil, vollst. links	91 13012 225	40 2129 002		1	1	1	1	-	-	1	
21	Unterlage für Schließkeil, n. Bedarf	04 07393 005			1	1	1	1	-	-	1	
22	Schließkeil Oberteil, links		40 2119 002		1	1	1	1	-	-	1	*
23	Schließkeil Unterteil, links	91 13012 274	40 2119 003		1	1	1	1	-	-	1	V
24	Zylinderschraube	99 00754 356	M 6x20	TGL 0-912-8.8 gal Zn c	3	3	3	3	-	-	3	
25	Unterlage für Pufferschale, n. Bedarf	04 07315 000			1	1	1	1	-	-	1	
26	Schale für Fangnase	91 13012 885	58 2293 000		1	1	1	1	-	-	1	
27	Senkschraube	99 00908 344	BM 5x12	TGL 5683-4.8 gal Zn c	2	2	2	2	-	-	2	
28	Fangnase	04 07409 006			1	1	1	1	-	-	1	

Bild Nr.	Benennung	Bestell-Nummer			Stückzahl							Bemerkung
		Sach-Nr.	Standard- bzw. Hersteller-Nr.		KA	KM	KB	KK	HP	FR/-	S-	
1	2	3	4		5							6
29	Scheibe	99 00954 234	5,3	TGL 0-125-St gal Zn 12 c	2	2	2	2	-	-	2	
30	Zylinderschraube	99 00928 851	AM 5x20	TGL 0-84-4.8 gal Zn c	2	2	2	2	-	-	2	
31	Türaußengriff, vollst. mit Unterlagen links	91 13012 860	52 1099 300		1	1	1	1	-	-	1	
32	Sechskantmutter	99 00571 710	M 5	TGL 0-934-6 gal Zn c	2	2	2	2	-	-	2	
33	Türgurthalter	99 01077 006	A	TGL 48-33512	1	1	1	1	-	-	1	
34	Senkschraube	99 00968 385	BM 6x16	TGL 5683-4.8 gal Zn c	2	2	2	2	-	-	2	
35	Stift für Türgurthalter, vollst.	04 07510 003			1	1	1	1	-	-	1	
36	Senkscheibe	99 00451 061	B 4	TGL 21705-L anox GS 12 W	1	1	1	1	-	-	1	
37	Linsensenkblechschraube	99 00129 333	B 4,2x13	TGL 0-7973 gal Zn c	1	1	1	1	-	-	1	
38	Türfeststeller, vollst.	04 07709 000			1	1	1	-	-	-	1	
-	Türfeststeller, vollst.	04 07765 008			-	-	-	1	-	-	1	
39	Zylinderschraube	99 00928 747	BM 6x12	TGL 0-84-4.8 gal Zn c	4	4	4	4	-	-	4	
40	Federring	99 00106 745	B 6	TGL 7403 gal Cd 12 c	4	4	4	4	-	-	4	
41	Scheibe	99 00134 121	6,4	TGL 0-9021-St gal Zn 12 c	2	2	2	2	-	-	2	

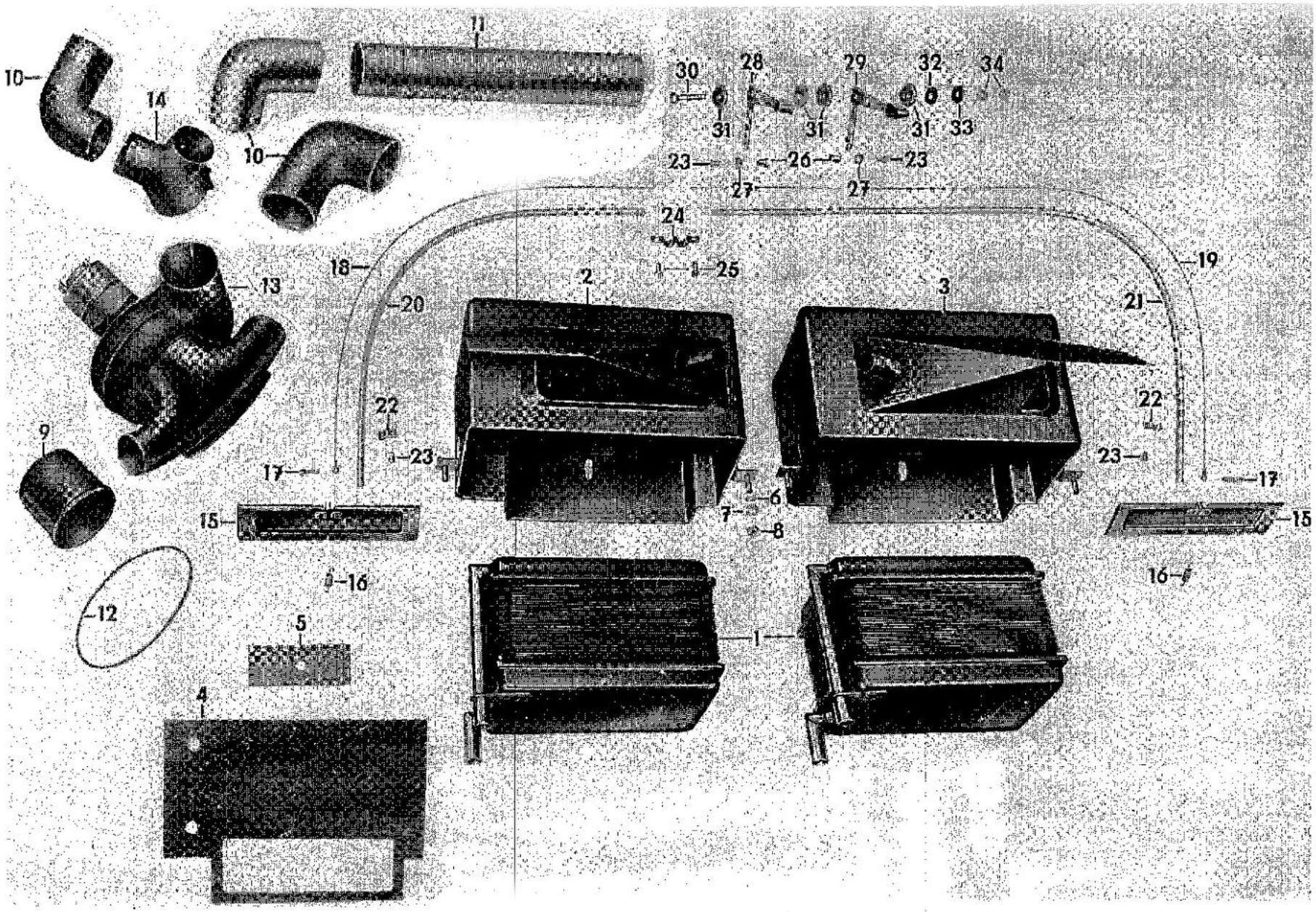

10
11
14
10
30
28
29
32
34
31
31
31
33
23
26
23
27
27
24
25
18
19
13
20
2
3
21
22
22
9
23
23
17
17
6
7
8
15
15
16
16
12
5
1
4

Bild Nr.	Benennung	Bestell-Nummer Sach-Nr.	Standard- bzw. Hersteller-Nr.	Stückzahl KA	KM	KB	KK	HP	FR/-	S-	Bemerkung
1	2	3	4	5							6
1	Wärmetauscher	40 81820 105	818-200.000	2	2	2	2	2	2	2	
2	Heizungskasten, vollst. Fahrerseite	04 01408 002		1	1	1	1	1	1	1	
3	Heizungskasten, vollst. Beifahrerseite	04 01421 008		1	1	1	1	1	1	1	
4	Filzplatte	04 01417 003		2	2	2	2	2	2	2	
5	Filzbeilage	04 01419 005		2	2	2	2	2	2	2	
-	Entlüfterschlauch, links (zum Einfüllstutzen)	04 01420 007	A 5 TGL 10347 - 200 mm	1	1	1	1	1	1	1	
-	Entlüfterschlauch, rechts	04 01423 001	A 5 TGL 10347 - 240 mm	1	1	1	1	1	1	1	
6	Scheibe	99 00134 121	6,4 TGL 0-125-St gal Zn 12 c	4	4	4	4	4	4	4	
7	Federring	99 00106 745	B 6 TGL 7403 gal Cd 12 c	4	4	4	4	4	4	4	
8	Sechskantmutter	99 00571 856	M 6 TGL 0-934-6 gal Zn c	4	4	4	4	4	4	4	
9	Schutzkappe für Gebläsemotor	04 01432 010		1	1	1	1	1	1	1	
10	Schlauchknie	04 01427 005		6	6	6	6	6	6	6	
11	Defrosterrohr, links	04 01428 006		1	1	1	1	1	1	1	
-	Defrosterrohr, rechts	04 01429 007		1	1	1	1	1	1	1	
12	Schlauchring	04 01515 013		1	1	1	1	1	1	1	
13	Entfrostergebläse	04 01431 018		1	1	1	1	1	1	1	

Bild Nr.	Benennung	Bestell-Nummer Sach-Nr.	Standard- bzw. Hersteller-Nr.	Stückzahl KA	KM	KB	KK	HP	FR/-	S-	Bemerkung
1	2	3	4	5							6
14	Verteilerstutzen, vollst.	04 01425 003		1	1	1	1	1	1	1	
15	Heizungsklappe, vollst.	04 01446 008		2	2	2	2	2	2	2	
16	Zugfeder	99 00381 578	A 1x7x16-E 7_g TGL 18397 gal Zn 12	2	2	2	2	2	2	2	
17	Splint	99 00953 338	3,2x16 TGL 0-94-St gal Cd 9 c	2	2	2	2	2	2	2	
18	Stoßdraht, links	04 01450 004		1	1	1	1	1	1	1	
19	Stoßdraht, rechts	04 01451 005		1	1	1	1	1	1	1	
20	Stützfeder - 475 mm	99 00452 206	2 TGL 39-326	1	1	1	1	1	1	1	
21	Stützfeder - 690 mm	99 00452 214	2 TGL 39-326	1	1	1	1	1	1	1	
22	Befestigungsschelle	99 00230 267	A 6 TGL 39-709 gal Zn 12	2	2	2	2	2	2	2	
23	Zylinderschraube	99 00928 835	BM 4x8 TGL 0-84-4.8 gal Zn c	4	4	4	4	4	4	4	
24	Klemmschelle	04 01454 006		1	1	1	1	1	1	1	
25	Zylinderschraube	99 00928 843	BM 5x10 TGL 0-84-4.8 gal Zn c	2	2	2	2	2	2	2	
26	Gewindebuchse	53 08010 900		2	2	2	2	2	2	2	
27	Federscheibe	99 00022 524	6 TGL 0-137 gal Cd 12 c	2	2	2	2	2	2	2	
28	Hebel, links vollst.	04 01456 001		1	1	1	1	1	1	1	
29	Hebel, rechts vollst.	04 01458 003		1	1	1	1	1	1	1	
30	Sechskantschraube	99 00069 554	M 6x30 TGL 0-933-4.8 gal Zn c	1	1	1	1	1	1	1	

Bild Nr.	Benennung	Bestell-Nummer		Stückzahl							Bemerkung
		Sach-Nr.	Standard- bzw. Hersteller-Nr.	KA	KM	KB	KK	HP	FR/-	S-	
1	2	3	4	5							6
31	Scheibe	01 08216 008	6,4x22x3 AWE-N 2516	4	4	4	4	4	4	4	
32	Gummischeibe	04 01461 007		1	1	1	1	1	1	1	
33	Scheibe	01 08236 003	7x18x1 AWE-N 2516	1	1	1	1	1	1	1	
34	Sechskantmutter	99 00031 638	AM 6 TGL 0-439-50	2	2	2	2	2	2	2	

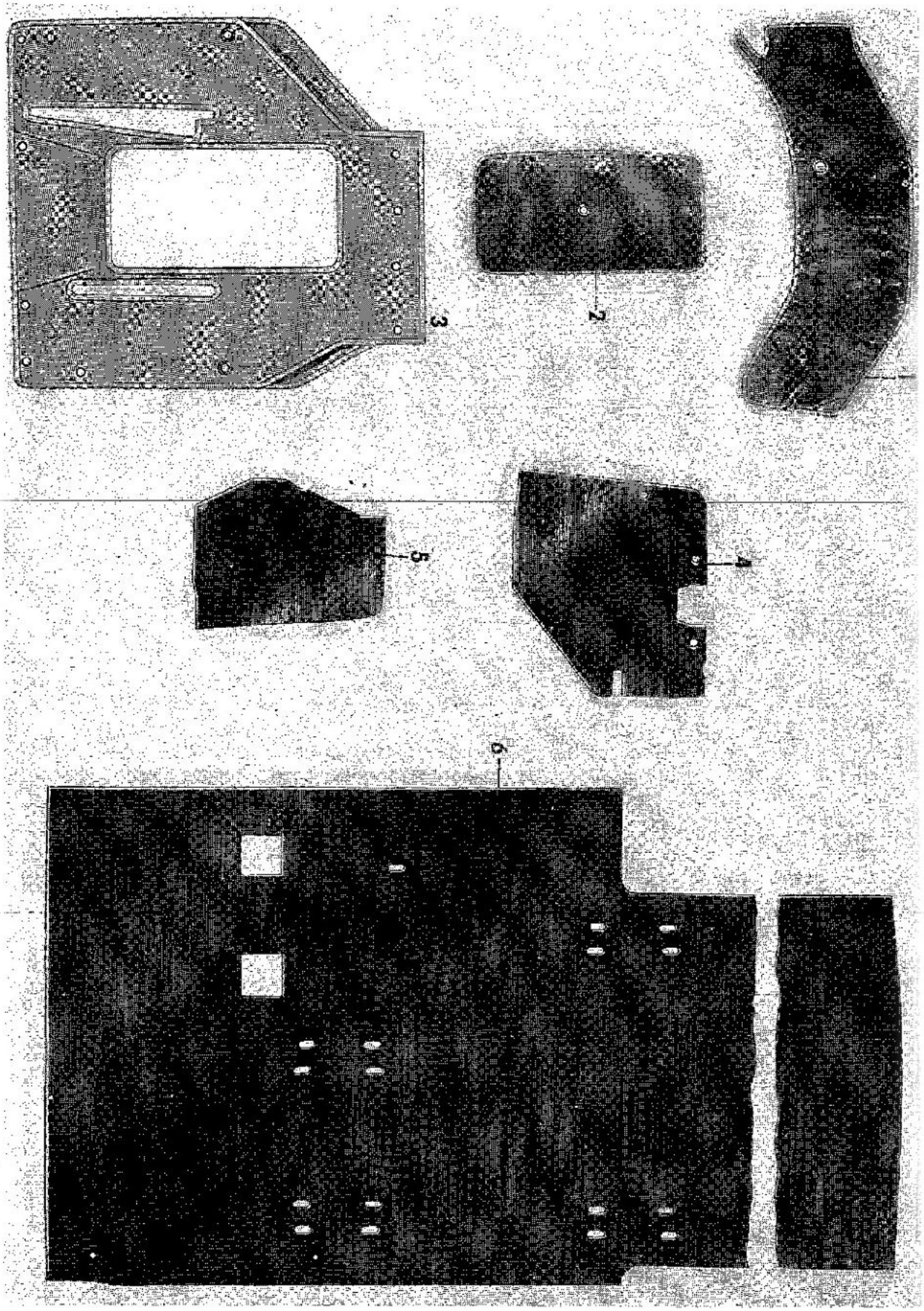
3
2
5
4
1

Bild Nr.	Benennung	Bestell-Nummer		Stückzahl							Bemerkung
		Sach-Nr.	Standard- bzw. Hersteller-Nr.	KA	KM	KB	KK	HP	FR/-	S-	
1	2	3	4	5							6
1	Abdeckung für Motorverkleidung - Vorderteil	04 09401 013		1	1	1	1	1	1	1	
2	Abdeckung für Klappe zur Motorhaube	04 09402 006		1	1	1	1	1	1	1	
3	Abdeckung für Motorhaube	04 09400 020		1	1	1	1	1	1	1	
4	Fußmatte, vorn links	04 01752 000		1	1	1	1	1	1	1	
5	Fußmatte, vorn rechts	04 01751 008		1	1	1	1	1	1	1	
6	Fußmatte, vollst.	04 08351 011		–	–	1	–	–	–	1	

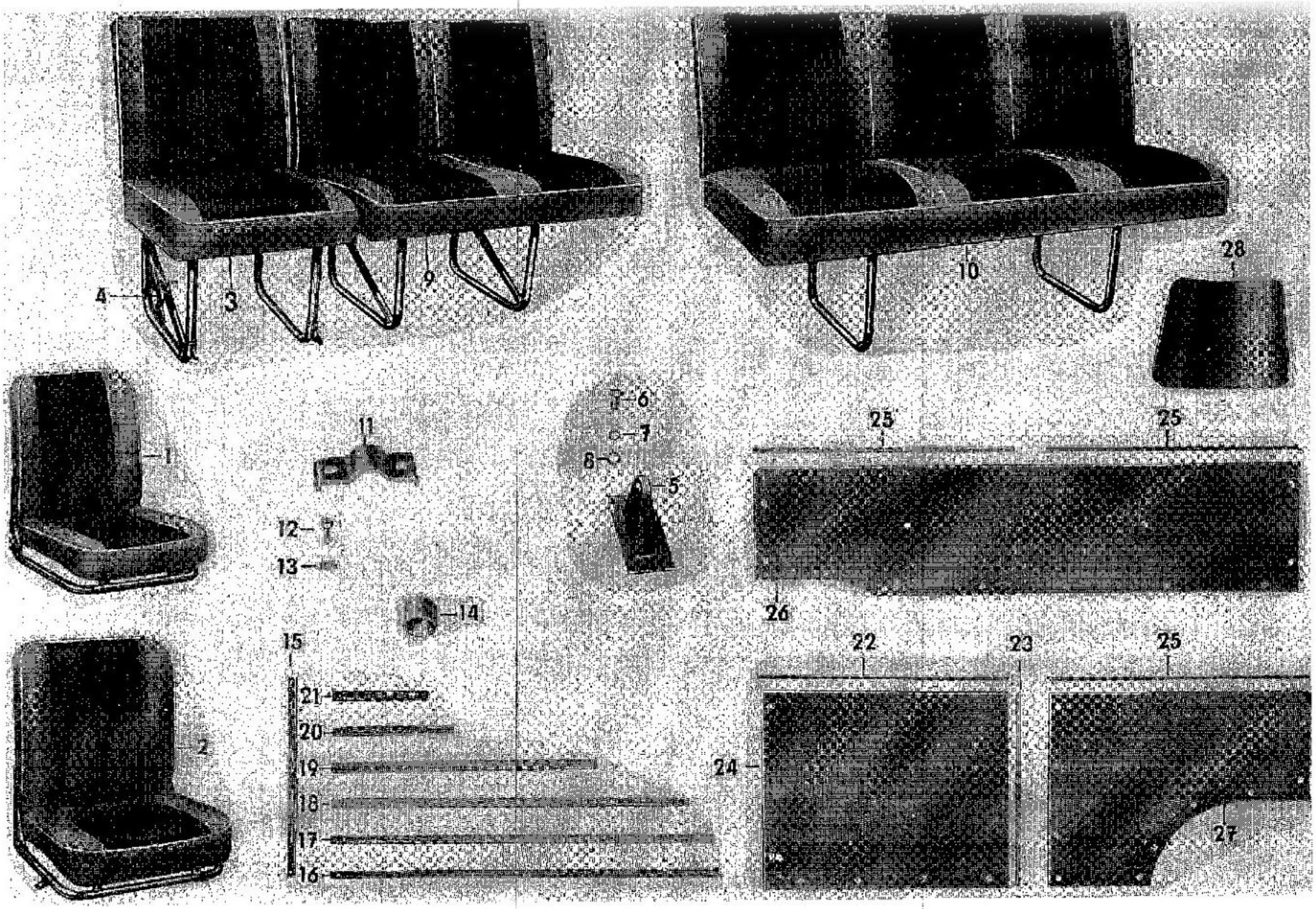
4
3
9
10
28
1
11
6
7
8
5
25
25
12
13
14
26
15
22
23
25
21
20
19
18
17
16
24
2
27

Bild Nr.	Benennung	Bestell-Nummer			Stückzahl							Bemerkung
		Sach-Nr.	Standard- bzw. Hersteller-Nr.		KA	KM	KB	KK	HP	FR/-	S-	
1	2	3	4		5							6
1	Fahrersitz	04 07900 016			1	1	1	1	1	1	1	
2	Beifahrersitz	04 08000 023			1	1	1	1	1	1	1	
-	Sitzbezug, vollst.	04 07902 018			2	2	2	2	2	2	2	
-	Lehnenbezug, vollst.	04 07922 013			2	2	2	2	2	2	2	
-	Sechskantschraube	99 00941 463	M 8x20	TGL 0-933-4.8 gal Zn c	1	1	1	1	1	1	1	
-	Scheibe	99 00016 382	8,4	TGL 0-125-St gal Zn 12 c	1	1	1	1	1	1	1	
3	Klappsitz, vollst.	04 08051 041			-	1	1	-	-	-	1	
4	Klappsitzarretierung, vollst.	04 08054 116			-	1	1	-	-	-	1	
-	Zugfeder	99 00381 561	B 1,1x7,5x25	TGL 18397 gal Zn 6 c	-	1	1	-	-	-	1	
5	Lager für Klappsitz, vollst.				-	2	2	-	-	-	2	*
6	Sechskantschraube	99 00941 350	M 8x16	TGL 0-933-8.8 gal Zn c	-	2	2	-	-	-	2	
7	Federring	99 00106 753	B 8	TGL 7403 gal Cd 12 c	-	2	2	-	-	-	2	
8	Scheibe	99 00016 382	8,4	TGL 0-125-St gal Zn 12 c	-	2	2	-	-	-	2	
9	Doppelsitz, vollst.	04 08062 036			-	1	1	-	-	-	1	
-	Einbauascher	99 00760 008	B	TGL 48-33705	-	1	1	-	-	-	1	
10	Sitzbank, vollst.	04 08064 038			-	-	1	-	-	-	1	
11	Spannbügel für Sitzbefestigung	04 08079 003			-	4	8	-	-	-	4/8	

Bild Nr.	Benennung	Bestell-Nummer		Stückzahl							Bemerkung
		Sach-Nr.	Standard- bzw. Hersteller-Nr.	KA	KM	KB	KK	HP	FR/-	S-	
1	2	3	4	5							6
12	Sechskantschraube	99 00940 405	M 8x20 TGL 0-933-8.8 gal Zn c	-	8	16	-	-	-	8/16	
13	Scheibe	99 00016 382	8,4 TGL 0-125-St gal Zn 12 c	-	8	16	-	-	-	8/16	
14	Ringstück	04 08053 002		-	5	9	-	-	-	5/9	
15	Schutzleiste - 790 mm (Seitentür)	04 07513 006		5	-	-	-	-	-	5	
15	Schutzleiste - 790 mm (Rückwandtür)	04 07513 006		5	5	-	-	-	-	5	
16	Schutzleiste für Seitenwand, links - 1570 mm	04 06270 004		1	1	-	-	-	-	1	
17	Schutzleiste für Seitenwand, links - 1570 mm	04 06272 006		1	1	-	-	-	-	1	
18	Schutzleiste für Seitenwand, links - 1470 mm	04 06271 005		1	1	-	-	-	-	1	
19	Schutzleiste für Seitenwand, rechts- 1100 mm	04 06273 007		1	1	-	-	-	-	1	
20	Schutzleiste für Seitenwand, rechts- 500 mm	04 06274 008		1	1	-	-	-	-	1	
21	Schutzleiste für Seitenwand, rechts- 400 mm	04 06275 000		1	1	-	-	-	-	1	
-	Zylinderblechschraube	99 00127 604	B 5,5x19 TGL 0-7971 gal Zn c	36	26	-	-	-	-	36/26	
22	Profilschiene	04 07566 018		-	1	1	1	-	-	1	
23	Profilschiene für Schloßsäule	04 07567 002		-	1	1	1	-	-	1	
24	Innenverkleidung, vollst. - Seitentür	04 07568 003		-	1	1	1	-	-	1	
-	Innenverkleidung - Seitentür ohne Bezug	04 07569 020		-	1	1	1	-	-	1	
25	Profilschiene für Seitenwand, links und rechts - Innenverkleidung	04 06288 005		-	-	3	3	-	-	3	

Bild Nr.	Benennung	Bestell-Nummer Sach-Nr.	Standard- bzw. Hersteller-Nr.	Stückzahl KA	KM	KB	KK	HP	FR/-	S-	Bemerkung
1	2	3	4	5							6
26	Innenverkleidung - Seitenwand, links vollst.	04 06280 006		-	-	1	1	-	-	1	
-	Innenverkleidung - Seitenwand, links ohne Bezug	04 06281 015		-	-	1	1	-	-	1	
27	Innenverkleidung - Seitenwand, rechts vollst.	04 06283 000		-	-	1	1	-	-	1	
-	Innenverkleidung - Seitenwand, rechts ohne Bezug	04 06286 028		-	-	1	1	-	-	1	
28	Innenverkleidung, vollst. Heckecke links	04 06298 007		-	-	1	-	-	-	1	
-	Innenverkleidung, vollst. Heckecke links	04 06300 003		-	-	-	1	-	-	1	
-	Innenverkleidung Heckecke links und rechts ohne Bezug	04 06302 013		-	-	2	2	-	-	2	
-	Innenverkleidung, vollst. Heckecke rechts	04 06299 008		-	-	1	-	-	-	1	
-	Innenverkleidung, vollst. Heckecke rechts	04 06301 004		-	-	-	1	-	-	1	
-	Linsensenkblechschraube	99 00129 325	B 2,9x13 TGL 0-7973 gal Zn c	-	14	65	68	-	-	14/65/68	
-	Senkscheibe	99 00451 053	B 3 TGL 21705 - L anox GS 12 w	-	5	30	29	-	-	5/30/29	

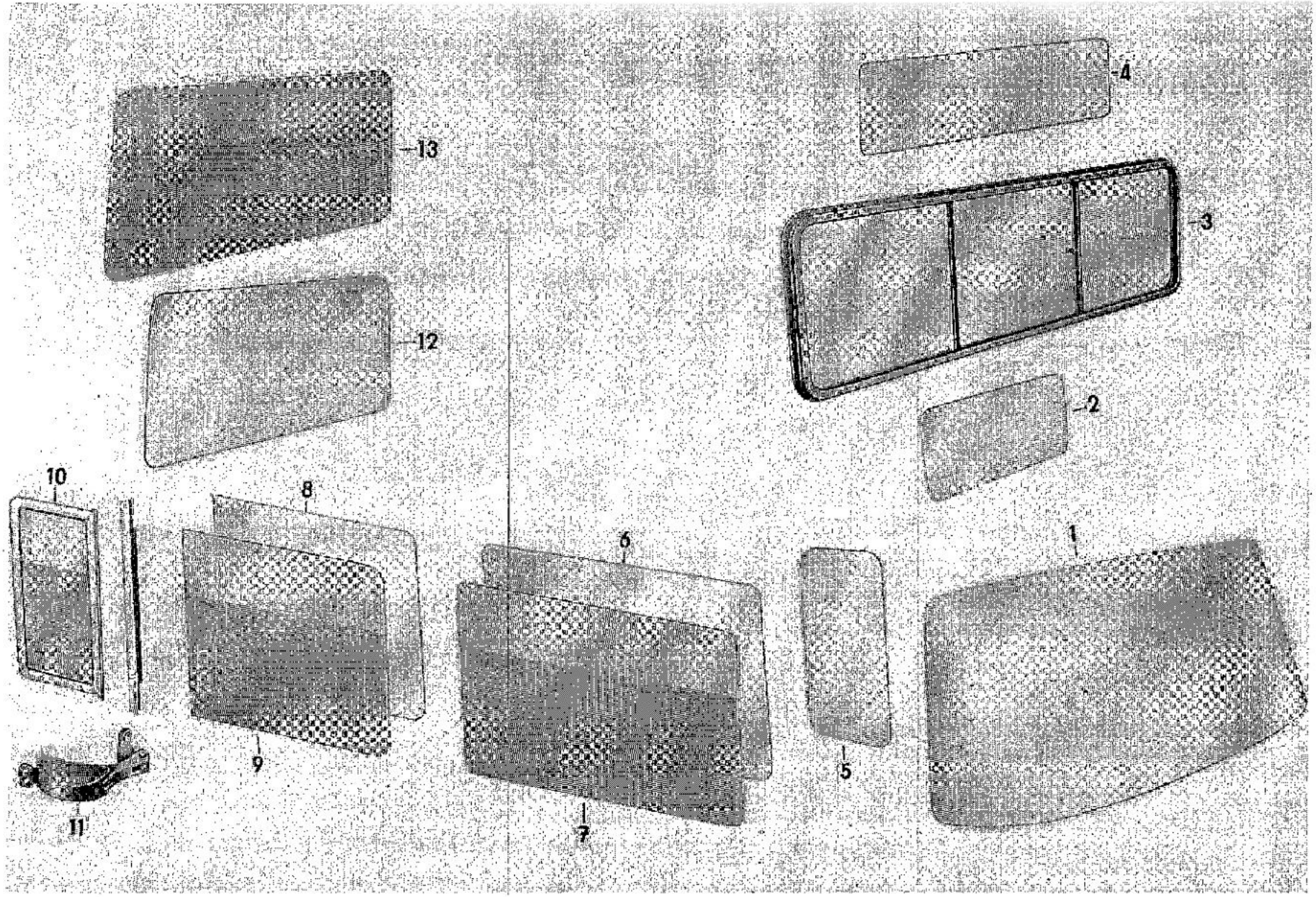
13
12
4
3
2
10
8
6
1
9
5
11
7

Bild Nr.	Benennung	Bestell-Nummer		Stückzahl							Bemerkung
		Sach-Nr.	Standard- bzw. Hersteller-Nr.	KA	KM	KB	KK	HP	FR/-	S-	
1	2	3	4	5							6
1	Windschutzscheibe	04 05552 006		1	1	1	1	1	1	1	
2	Scheibe für Trennwand	04 07151 005		1	–	–	–	–	–	1	
3	Schiebefenster, vollst.	42 08027 108		–	–	–	1	–	–	1	
4	Scheibe für Trennwand	04 07193 006		–	–	–	–	1	1	1	
5	Scheibe für Seitenmittelstück	04 06185 007		2	2	2	2	2	2	2	
6	Seitentürscheibe und Seitenscheibe, links vorn	04 06186 008		–	2	2	–	–	–	2	
7	Seitentürscheibe, geätzt und Seitenscheibe, links vorn geätzt	04 06189 002		–	–	–	2	–	–	2	
8	Seitenscheibe, hinten	04 06187 000		–	–	2	–	–	–	2	
9	Seitenscheibe, hinten links geätzt	04 06191 005		–	–	–	1	–	–	1	
–	Seitenscheibe, hinten rechts geätzt	04 06192 006		–	–	–	1	–	–	1	
10	Ausstellfenster, vollst. links	42 08033 106		–	–	1	–	–	–	1	
–	Ausstellfenster, vollst. rechts	42 08034 107		–	–	1	–	–	–	1	
–	Ausstellfenster, vollst. links geätzt	42 08033 307		–	–	–	1	–	–	1	
–	Ausstellfenster, vollst. rechts geätzt	42 08034 308		–	–	–	1	–	–	1	
–	Halbrundkerbnagel	99 00093 466	4x10 TGL 0-1476-4 D gal Zn 12 c	–	–	6	6	–	–	6	
11	Fensteraussteller, vollst.	91 42016 281	58 18 93 000	–	–	2	2	–	–	2	

Edited by Foxit PDF Editor
For Evaluation Only.

Bild Nr.	Benennung	Bestell-Nummer		Stückzahl							Bemerkung
		Sach-Nr.	Standard- bzw. Hersteller-Nr.	KA	KM	KB	KK	HP	FR/-	S-	
1	2	3	4	5							6
-	Linsensenkschneidschraube	99 00098 341	DM 4x10 TGL 5738 gal Zn c	-	-	8	8	-	-	8	
12	Scheibe für Rückwandtür	04 07701 001		1	1	1	-	-	-	1	
13	Scheibe für Rückwandtür, geätzt	04 07750 001		-	-	-	1	-	-	1	
-	Scheibe für Rückwandtür, vollmattiert	04 07787 005		-	-	-	-	-	-	1	

1
2
3
4
5
6
7
8
9
10
11
12
13
14
15

Bild Nr.	Benennung	Bestell-Nummer		Stückzahl							Bemerkung
		Sach-Nr.	Standard- bzw. Hersteller-Nr.	KA	KM	KB	KK	HP	FR/-	S-	
1	2	3	4	5							6
1	Gummiprofil (Meterware)	04 01755 003									
	Abdichtgummi für Motorabdeckung, vorn - 550 mm			1	1	1	1	1	1	1	*
2	Polstergummi (Profil-Nr.)	04 05954 006									
	Polstergummi für Bug-Oberteil (Kopfschutz) - 1160 mm			1	1	-	-	1	1	1	*
	Polstergummi für Bug-Oberteil (Kopfschutz) - 560 mm			-	-	2	2	-	-	2	*
3	Gummiprofil (Meterware)	04 01783 007									
	Abdichtgummi für Motorhaubenklappe - 1500 mm			1	1	1	1	1	1	1	*
4	Gummiprofil (Profil-Nr.)	04 05554 008									
	Gummiprofil für Windschutzscheibe - 3850 mm	04 05553 007		1	1	1	1	1	1	1	
	Gummiprofil für Trennwandfenster - 2380 mm	04 07194 007		-	-	-	-	1	1	1	
	Gummiprofil für Rückwandtürfenster - 2850 mm	04 07702 002		1	1	1	1	-	-	1	
5	Gummiprofil (Profil-Nr.)	04 06202 001									
	Gummiprofil für Scheibe - Seitenmittelstück - 1330 mm	04 06203 002		2	2	2	2	2	2	2	
	Gummiprofil für Seitenscheibe, links vorn und Seitentürfenster - 2830 mm	04 06204 003		-	2	2	2	-	-	2	

Bild Nr.	Benennung	Bestell-Nummer Sach-Nr.	Standard- bzw. Hersteller-Nr.	Stückzahl KA	KM	KB	KK	HP	FR/-	S-	Bemerkung
1	2	3	4	5							6
	Gummiprofil für Seitenscheibe, hinten - 1820 mm	04 06205 004		-	-	2	2	-	-	2	
	Gummiprofil für Seitenscheibe, hinten - 470 mm	04 06206 005		-	-	2	2	-	-	2	
6	Gummiprofil (Profil-Nr.)	04 06222 005									
	Gummiprofil für Radkasten, vorn - 800 mm	04 06223 006		2	2	-	-	-	-	2	
	Gummiprofil für Radkasten, hinten links - 310 mm	04 06224 007		1	1	1	1	-	-	1	
	Gummiprofil für Radkasten, hinten rechts - 350 mm	04 06225 008		1	1	1	1	-	-	1	
7	Abdichtprofil (Profil-Nr.)	04 06211 002									
	Abdichtprofil, vollst. mit Klemmschiene für alle Türen - 3600 mm	04 06209 008		4	4	4	4	2	2	4/2	
8	Gummiprofil (Profil-Nr.)	04 06226 000									
	Gummiprofil für Ausstellfenster - 980 mm	04 06227 001		-	-	2	2	-	-	2	
9	Gummiprofil (Profil-Nr.)	04 06232 007									
	Gummiprofil für Kraftstoffklappe - 495 mm	04 06233 008		1	1	1	1	-	-	1	
10	Gummiprofil (Profil-Nr.)		HA 5x1,5x5 TGL 21833								
	Gummiprofil für Trennwandfenster - 1660 mm	04 07152 006		1	-	-	-	-	-	1	

Bild Nr.	Benennung	Bestell-Nummer		Stückzahl							Bemerkung
		Sach-Nr.	Standard- bzw. Hersteller-Nr.	KA	KM	KB	KK	HP	FR/-	S-	
1	2	3	4	5							6
11	Gummiprofil (Profil-Nr.)	04 07213 003									
	Gummiprofil für Schiebefenster, vollst. - 3340 mm	04 07180 001		-	-	-	1	-	-	1	
12	Gummiprofil (Profil-Nr.)	04 07423 004									
	Gummiprofil für Fahrertürfenster - 2200 mm	04 07424 005		2	2	2	2	2	2	2	
13	Gummiprofil (Profil-Nr.)	04 07599 001									
	Gummiprofil für Seitentür - 1060 mm	04 07502 003		1	1	1	1	-	-	1	
	Gummiprofil für Rückwandtür - 1120 mm	04 07704 004		1	1	1	1	-	-	1	
14	Schutzprofil (Profil-Nr.)	04 07230 004									
	Schutzprofil - 1500 mm	04 07233 007		-	1	1	-	-	-	1	
15	Einschubkeder (Profil-Nr.)	04 07232 006									
	Einschubkeder - 1500 mm	04 07234 008		-	1	1	-	-	-	1	

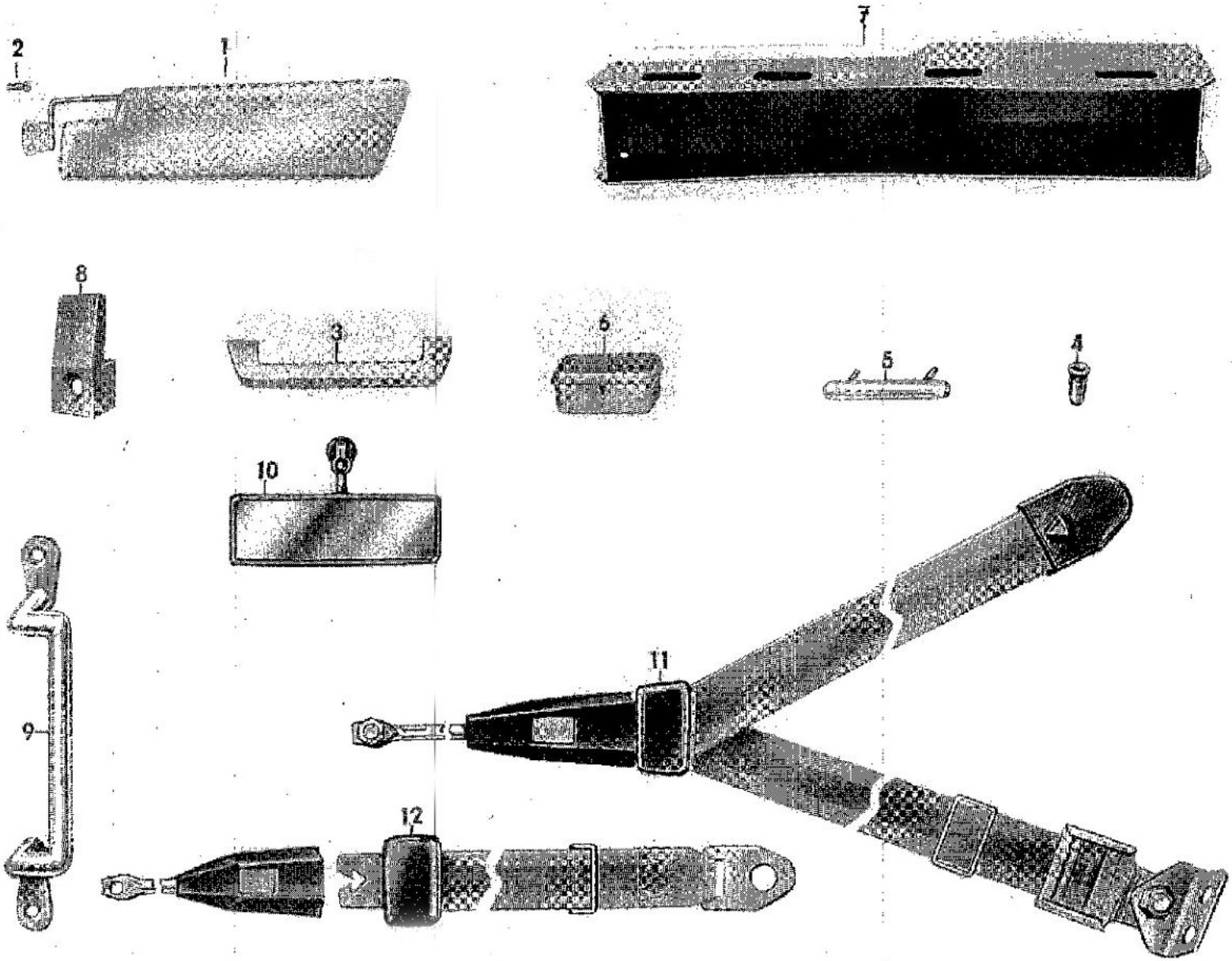
2
1
7
8
3
6
5
4
10
9
11
12

A20.1

Bild Nr.	Benennung	Bestell-Nummer		Stückzahl							Bemerkung
		Sach-Nr.	Standard- bzw. Hersteller-Nr.	KA	KM	KB	KK	HP	FR/-	S-	
1	2	3	4	5							6
1	Sonnenblende	04 05558 011		1	1	2	2	1	1	1/2	
2	Senkblechschraube	99 00128 244	B 4,8x19 TGL 7972 gal Zn c	2	2	4	4	2	2	2/4	
3	Handgriff	91 42000 434	58 10 13 001	1	1	1	1	1	1	1	
-	Zylinderschraube	99 00928 714	BM 6x16 TGL 0-84-4.8 gal Zn c	2	2	2	2	2	2	2	
-	Scheibe	99 00032 405	A 7 TGL 0-440 gal Zn 12 c	2	2	2	2	2	2	2	
-	Federring	99 00106 745	B 6 TGL 7103 gal Cd 12 c	2	2	2	2	2	2	2	
-	Sechskantmutter	99 00571 856	M 6 TGL 0-934-6 gal Zn c	2	2	2	2	2	2	2	
4	Klemmstück	53 06020 808		2	2	2	2	2	2	2	
5	Schutzleiste	04 05824 005		1	1	1	1	1	1	1	
6	Einlaßascher	99 00760 016	A TGL 48-33705 schwarz	1	1	1	1	1	1	1	
7	Ablagekasten	04 05802 024		1	1	1	1	1	1	1	
-	Linsensenkblechschraube	99 00129 341	B 4,2x16 TGL 0-7973 gal Zn c	8	8	8	8	8	8	8	
-	Senkscheibe	99 00451 061	B 4 TGL 21705-L anox GS 12 w	8	8	8	8	8	8	8	
-	Flachmutter	99 01085 006	4,2 TGL 22151	8	8	8	8	8	8	8	
8	Kleiderhaken	99 00388 012	B TGL 48-33502	2	3	3	2	1	1	2/3/1	
-	Linsensenkblechschraube	99 00129 341	B 4,2x16 TGL 0-7973 gal Zn c	-	3	3	-	1	1	3/1	

Bild Nr.	Benennung	Bestell-Nummer Sach-Nr.	Standard- bzw. Hersteller-Nr.	Stückzahl KA	KM	KB	KK	HP	FR/-	S-	Bemerkung
1	2	3	4	5							6
-	Senkschraube	99 00968 352	BM 5x16 TGL 5683-4.8 gal Zn c	2	-	-	2	-	-	2	
-	Federring	99 00811 421	B 5 TGL 7403 gal Cd 12 c	2	-	-	2	-	-	2	
-	Sechskantmutter	99 00571 710	M 5 TGL 0-934-6 gal Zn c	2	-	-	2	-	-	2	
9	Handgriff (Trennwand)	04 07185 006		-	-	-	1	-	-	1	
-	Senkschraube	99 00968 352	BM 5x16 TGL 5683-4.8 gal Zn c	-	-	-	2	-	-	2	
-	Scheibe	99 00032 212	A 5,8 TGL 0-440 gal Zn 12 c	-	-	-	2	-	-	2	
-	Sechskantmutter	99 00571 710	M 5 TGL 0-934-6 gal Zn c	-	-	-	2	-	-	2	
10	Innenspiegel	91 13012 803	31053.19102	-	-	1	1	-	-	1	
-	Senkschraube	99 00968 336	BM 4x16 TGL 5683-4.8 gal Zn c	-	-	1	1	-	-	1	
11	Sicherheitsgurt, vollst. für Fahrer	91 13012 305	11.13.93.000	1	1	1	1	1	1	1	
-	Sicherheitsgurt, vollst. für Beifahrer	91 13012 313	11.14.93.000	1	1	1	1	1	1	1	
-	Sechskantschraube	99 00941 488	M 10x20 TGL 0-933-8.8 gal Zn c	4	4	4	4	4	4	4	
-	Federring	99 00106 376	B 10 TGL 7403 gal Cd 12 c	4	4	4	4	4	4	4	
-	Sechskantmutter	99 00072 863	M 10 TGL 0-934-8 gal Zn c	4	4	4	4	4	4	4	
12	Beckengurt für Klappsitz, vollst. mit Befestigungselemente	91 13012 321	11.26.93.000	-	1	1	-	-	-	1	
-	Beckengurtpaar für Doppelsitz, vollst. mit Befestigungselemente	91 13012 338	11.27.93.000	-	1	1	-	-	-	1	

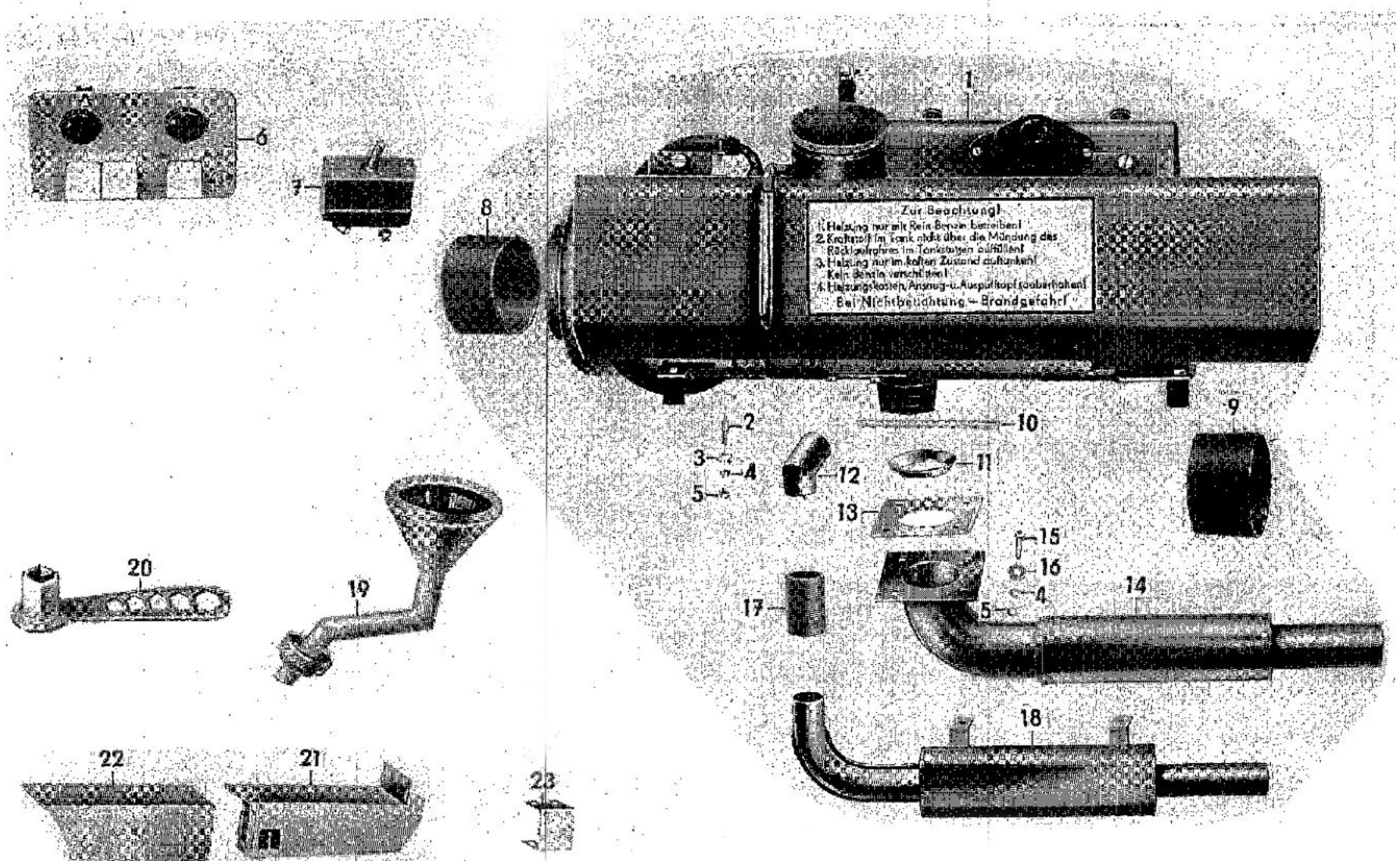
Zur Beachtung!
1. Heizung nur mit Rein-Benzin betreiben!
2. Kraftstoff im Tank nicht über die Mündung des Rücklaufrohres im Tankstutzen auffüllen!
3. Heizung nur im kalten Zustand auftanken!
Kein Benzin verschütten!
4. Heizungskosten, Ansaug- u. Auspuffkopf sauberhalten!
Bei Nichtbeachtung = Brandgefahr!
1
2
3
4
5
6
7
8
9
10
11
12
13
14
15
16
17
18
19
20
21
22
23

Bild Nr.	Benennung	Bestell-Nummer		Stückzahl							Bemerkung
		Sach-Nr.	Standard- bzw. Hersteller-Nr.	KA	KM	KB	KK	HP	FR/-	S-	
1	2	3	4	5							6
1	Benzinheizgerät Typ 231	231.01-00.00:00		-	-	1	1	-	-	1	
2	Stiftschraube	99 00080 340	AM 5x20 TGL 0-938-5.8 gal Zn c	-	-	4	4	-	-	4	
3	Scheibe	04 01680 000		-	-	4	4	-	-	4	
4	Federring	99 00811 421	B 5 TGL 7403 gal Cd 12 c	-	-	8	8	-	-	8	
5	Sechskantmutter	99 00571 710	M 5 TGL 0-934-6 gal Zn c	-	-	8	8	-	-	8	
6	Schaltertafel, komplett	472.01-00.00:00		-	-	1	1	-	-	1	
7	Schutzschalter	031.01-00.00:12		-	-	1	1	-	-	1	
8	Verbindungsmuffe	04 01675 003		-	-	1	1	-	-	1	V
9	Verbindungsmuffe	04 01676 004		-	-	1	1	-	-	1	V
10	Asbestschnur		Ø 10x172 mm	-	-	1	1	-	-	1	*
11	Dichtungsschale	04 01677 005		-	-	1	1	-	-	1	
12	Ansaugstutzen	04 01679 007		-	-	1	1	-	-	1	
13	Dichtungsplatte	04 08156 000		-	-	2	2	-	-	2	V
14	Abgastopf	04 01670 007		-	-	1	1	-	-	1	V
15	Sechskantschraube	99 00941 477	M 5x25 TGL 0-933-4.8 gal Zn c	-	-	1	1	-	-	1	
-	Sechskantschraube	99 00941 430	M 5x20 TGL 0-933-4.8 gal Zn c	-	-	3	3	-	-	3	
16	Scheibe	99 00032 212	A 5.8 TGL 0-440 gal Zn 12 c	-	-	4	4	-	-	4	

Bild Nr.	Benennung	Bestell-Nummer		Stückzahl							Bemerkung
		Sach-Nr.	Standard- bzw. Hersteller-Nr.	KA	KM	KB	KK	HP	FR/-	S-	
1	2	3	4	5							6
17	Verbindungsschlauch	04 01661 006		-	-	1	1	-	-	1	V
18	Ansaugtopf	04 01660 005		-	-	1	1	-	-	1	V
19	Einfülltrichter	031.02-01.00:00		-	-	1	1	-	-	1	
20	Glühkerzenschlüssel	031.02-00.00:01		-	-	1	1	-	-	1	
	Verschleißteile für Benzinheizgerät										
-	Kraftstoffpumpe	423.02-00.00:00		-	-	1	1	-	-	1	V
-	Glühkerze		A TGL 71-1056	-	-	1	1	-	-	1	V
-	Dichtring		C 24x29 TGL 0-7603-AlAs	-	-	1	1	-	-	1	V
-	Schmelzsicherung (gelb/rot)	452.25-00.00:00		-	-	1	1	-	-	1	V
-	Mikroschalter		Typ B 3, 60 V - 12 A	-	-	1	1	-	-	1	V
-	Glühlampe für Anzeigeleuchten		D 24 V, 2 W TGL 10833	-	-	2	2	-	-	2	
21	Heizungskasten, vollst.	04 08216 101		-	-	1	1	-	-	1	
22	Verkleidungsblech, vollst.	04 08233 102		-	-	1	1	-	-	1	
-	Linsensenkblechschraube	99 00129 325	B 2,9x13 TGL 0-7973 gal Zn c	-	-	12	12	-	-	12	
-	Senkscheibe	99 00451 053	B 3 TGL 21705 - L anox GS 12 w	-	-	12	12	-	-	12	
-	Zylinderblechschraube	99 00127 477	B 3,9x9,5 TGL 0-7971 gal Zn c	-	-	7	7	-	-	7	

Bild Nr.	Benennung	Bestell-Nummer		Stückzahl							Bemerkung
		Sach-Nr.	Standard- bzw. Hersteller-Nr.	KA	KM	KB	KK	HP	FR/-	S-	
1	2	3	4	5							6
-	Zylinderschraube	99 00928 835	BM 4x8 TGL 0-84-4.8 gal Zn c	-	-	3	3	-	-	3	
-	Sechskantmutter	99 00571 702	M 4 TGL 0-934-6 gal Zn c	-	-	1	1	-	-	1	
-	Federring	99 00811 413	B 4 TGL 7403 gal Cd 12 c	-	-	3	3	-	-	3	
-	Scheibe	99 00977 031	4,3 TGL 0-125-St gal Zn 12 c	-	-	2	2	-	-	2	
23	Luftverteilungsblech	04 08223 004		-	-	-	1	-	-	1	